FRESA

INFORMAZIONI TECNICHE

FRESA	
Funzionamento	attacco posteriore, 4 stelle, 16 coltelli in acciaio
Telaio	in lamiera
Larghezza di lavoro	50 cm
Regolazioni	in altezza attraverso sperone posteriore 0-6,5 cm
Giri minuto	238
Ruote di trasporto	-
Uso consigliato	fino a 600 mq
Altro	sperone registrabile, carter di protezione in lamiera
Peso netto	19 kg
Dimensioni	48x56x61(h) cm

Copyright EUROSYSTEMS S.P.A.

Documenti

Tavola 1

Copyright EUROSYSTEMS S.P.A.

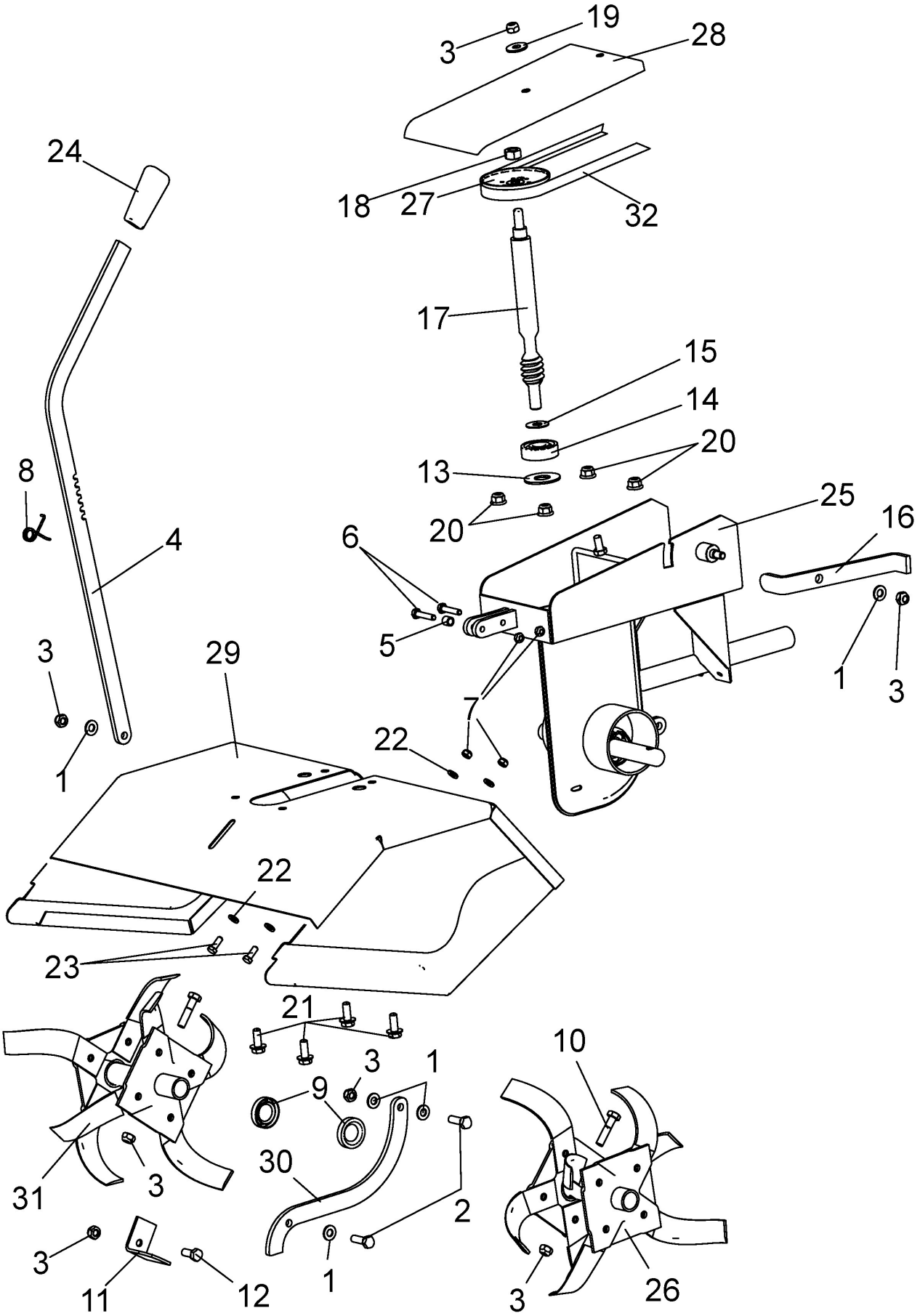

Copyright EUROSYSTEMS S.P.A.

Nr.	Codice	Descrizione	Qtà	Note
1	00843685000	M..RONDELLA D.8,4x16x1,6 UNI 6592 ZNT (K) [MB]	5	
2	00862670000	M..VITE TE M8X25 UNI 5739 CL:8,8 ZNT (K)	2	
3	00814588000	M..DADO M8 ES.AUT.BASSO CL:6 ZNT (K) [MB]	8	
4	00323005122	M..LEVA COMANDO SPERONE ZNT.(B)	1	
5	00323005126	M..DISTANZIALE D.7x10 H9 ZNT (B)	1	
6	00862314050	M..VITE TE M6X30 UNI 5737 CL:8.8 ZNT (K)	2	
7	00814548000	M..DADO M6 ES.AUT.BASSO CL:6 ZNT (K) [MB]	4	
8	00323005124	M..MOLLA SPEC. PER LEVA SPERONE (K -int)	1	
9	00802060000	M..ANELLO DI TENUTA D.20x35 H7 TC NBR DOPPIO LABBRO (K)	2	
10	00862741000	M..VITE TE M8X35 UNI 5737 CL:8.8 ZNT (K)	2	
11	00323015100	M..COLTELLO TAGLIA ERBA [MB]	2	
12	00862555000	M..VITE TE M8X20 UNI 5739 CL:8.8 ZNT (K) [MB]	2	
13	00321005900	M..GUARNIZIONE OLIO INT 18, EST 41 (K-INT)	1	
14	00811050160	M..CUSCINETTO 6302-2RS 15x 42xH13	1	
15	00360005220	M..DISTANZIALE D.10,2x25,8 H1 ITT(K)	1	
16	00323005130	M..LEVA IMPEDIMENTO RM ZNT (B)	1	
17	00323005302	M..VITE S/FINE 4 PRINC. FRESA MTCBM (MK79)	1	
18	00814667000	M..DADO M10x1 UNI 5587 CL:8 ZNT SP.10 (K)	1	
19	00843708000	M..RONDELLA D.9X24X2 UNI 6593 ZNT (K) [MB]	1	
20	00814599000	M..DADO M8 AUTOBLOCC. FLANGIA CONCAVA ZNT CL.8 (K)	4	
21	00862556000	M..VITE TE M8X20 FLANG.ZIG.8.8 ZNT (K)	4	
22	00843605010	M..RONDELLA D.6,4x12x1,6 UNI 6592 ZNT (K) [MB]	4	
23	00862097010	M..VITE TE M6X16 UNI 5739 CL:8.8 ZNT (K)	2	
24	00828468000	M..MANOPOLA NERA 20X4 (art. 200902045600) (K)	1	

Copyright EUROSYSTEMS S.P.A.

Nr.	Codice	Descrizione	Qtà	Note
25	00323005050	S..TELAIO FRESA COMPL.BIANC.9001	1	
26	00323015051	S..FRESA COMPLETA RIBADITA DX (MK739)	1	Destro - Right - Recht - Droite
27	00300005244	M..PULEGGIA D.80 Dp8,5=70 V.S.F.COMPL.MOTORE EL (MK523)	1	
28	00323005152	S..COPERCHIO SCAT.TELAIO BIANCO R. 9001	1	
29	00323005200	S..COFANO FRESA BIANCO RAL9001	1	
30	00323005119	M..SPERONE FRESA A "S" ZNT BIANCA (B)	1	
31	00323015052	S..FRESA COMPLETA RIBADITA SX (MK740)	1	Sinistro - Left - Link - Gauche
32	00323005230	M..CINGHIA SPZ 825 (K)	1	

Copyright EUROSYSTEMS S.P.A.