ITALIANO - Lingua originale .....

ENGLISH - Translation of the original .....

DEUTSCH - Übersetzung aus dem Originalen .....

FRANÇAIS - Traduction du original .....

SLOVENSKI - Prevod izvirnika .....

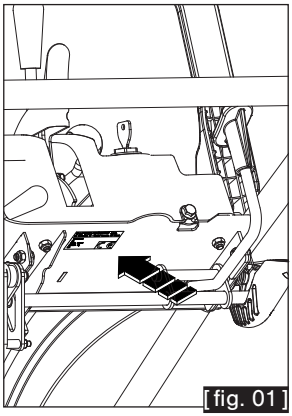
[fig. 01]

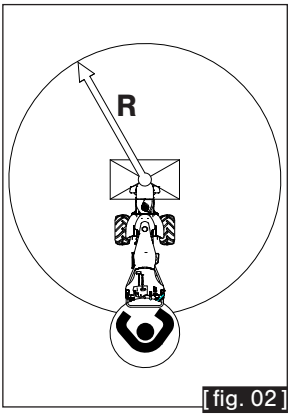

[fig. 02]

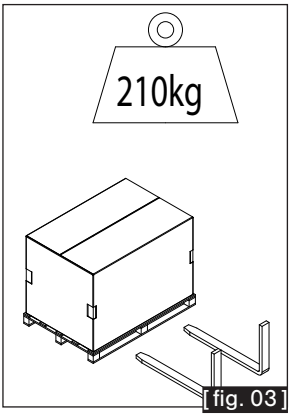

[fig. 03]

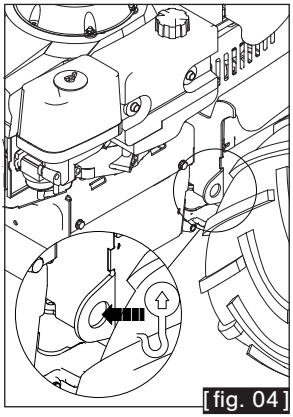
[fig. 04]

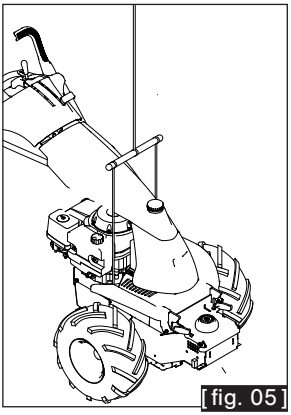
[fig. 05]

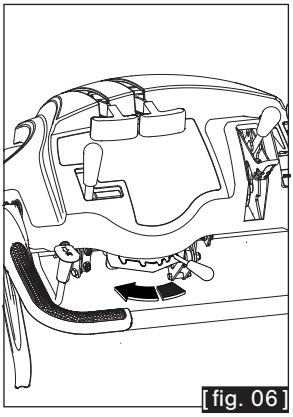
[fig. 06]

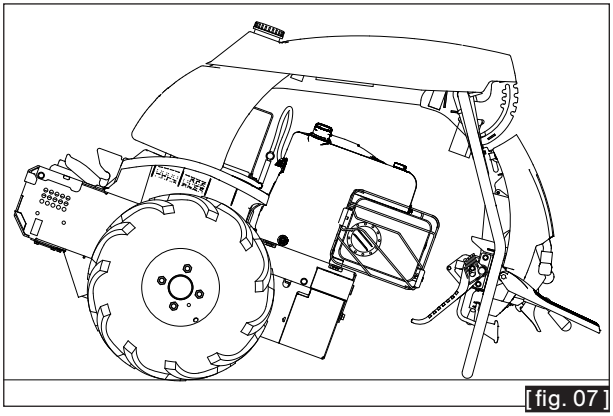
[fig. 07]

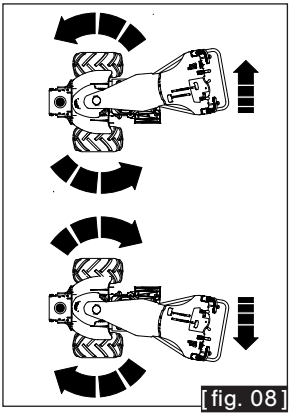
[fig. 08]

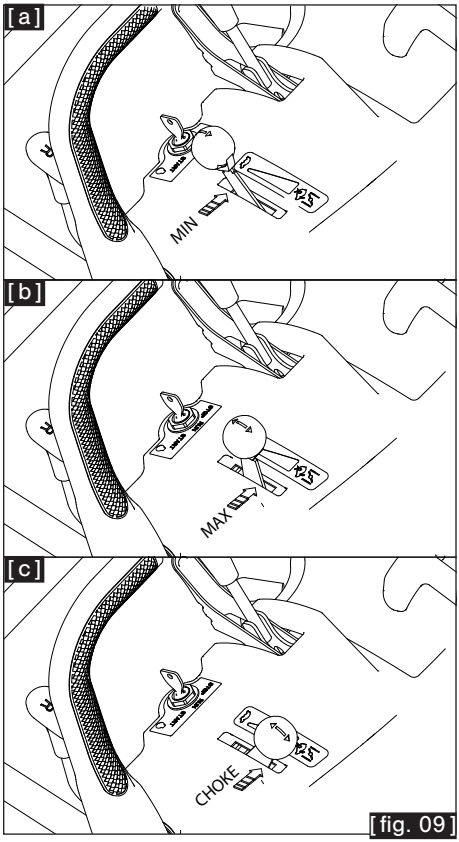

[fig. 09]

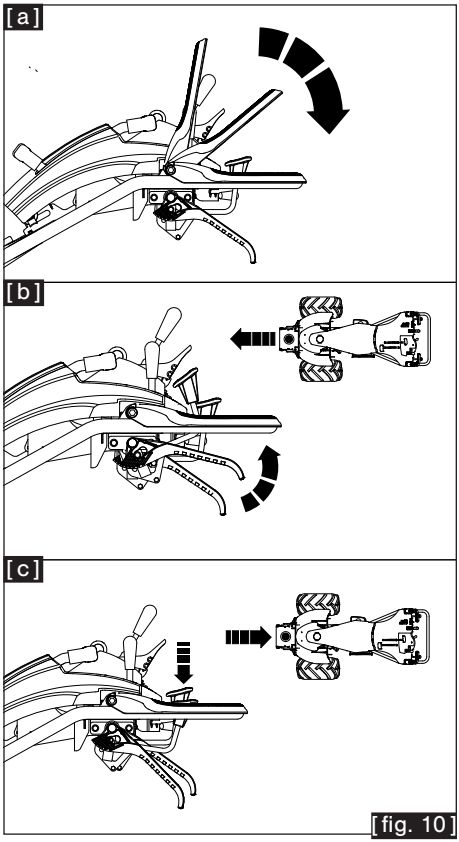

[fig. 10]

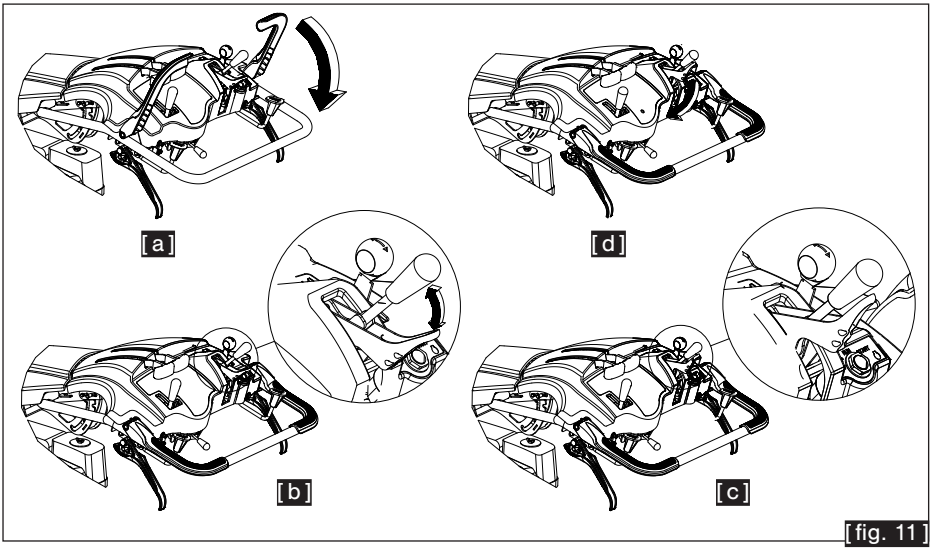

[fig. 11]

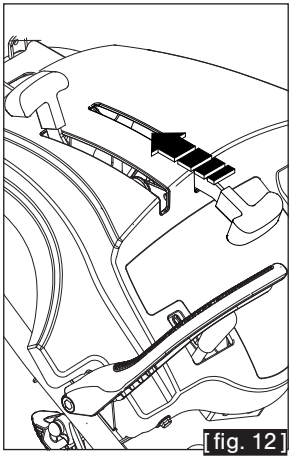
[fig. 12]

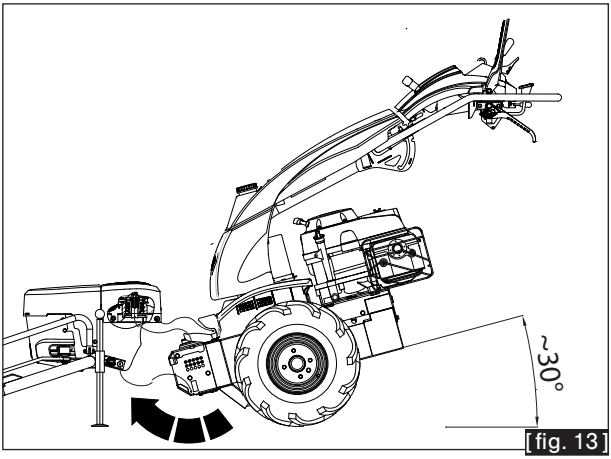

[fig. 13]

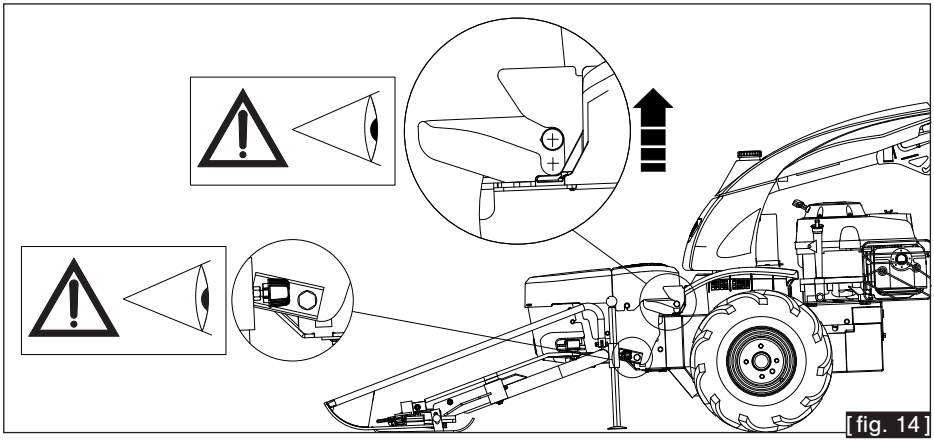
[fig. 14]

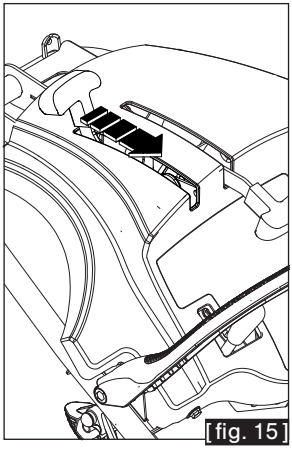
[fig. 15]

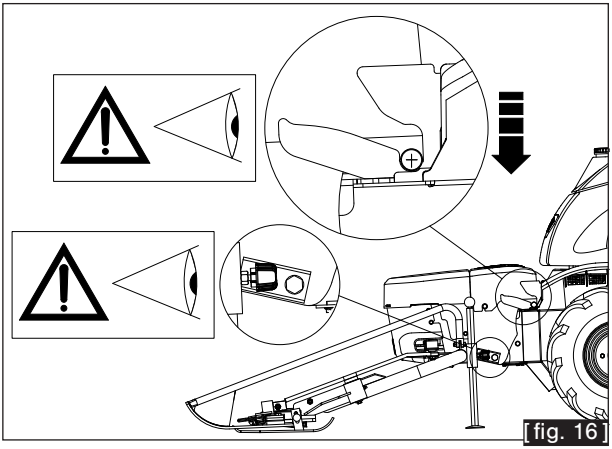
[fig. 16]

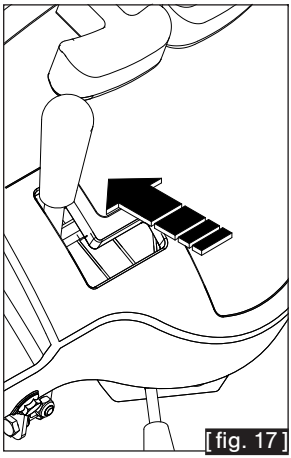

[fig. 17]

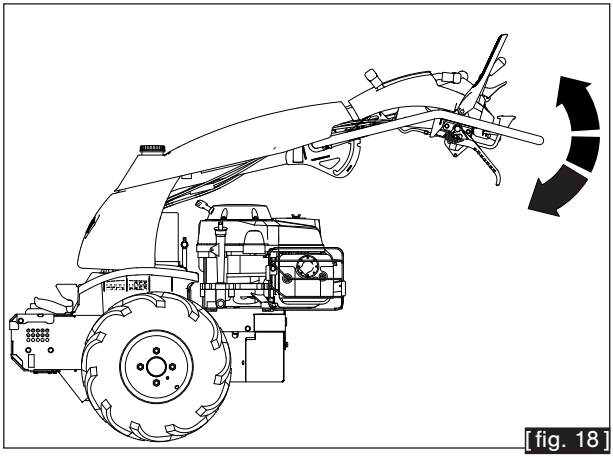

[fig. 18]

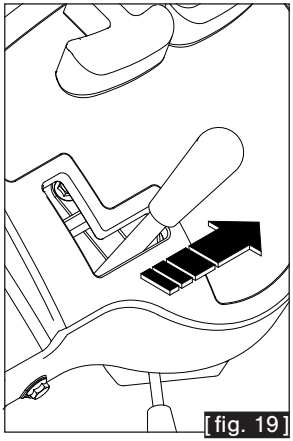

[fig. 19]

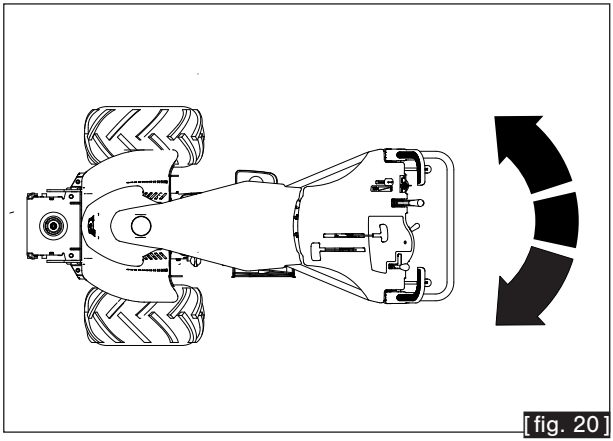

[fig. 20]

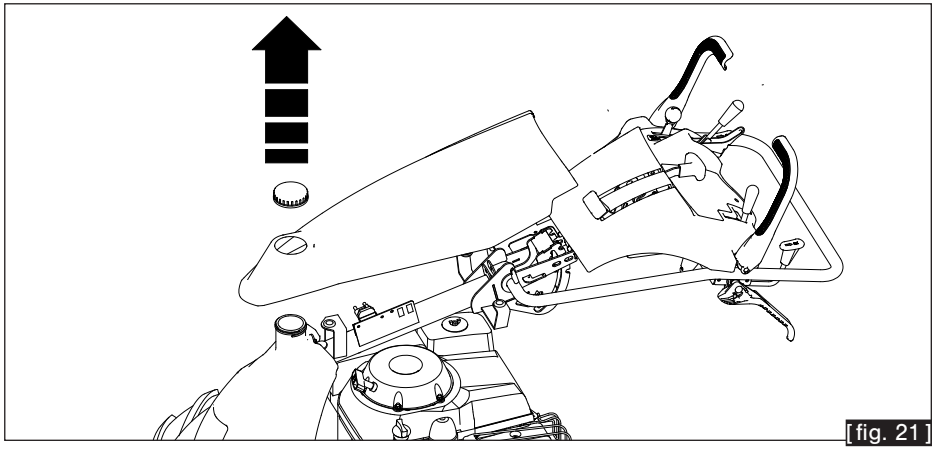

[fig. 21]

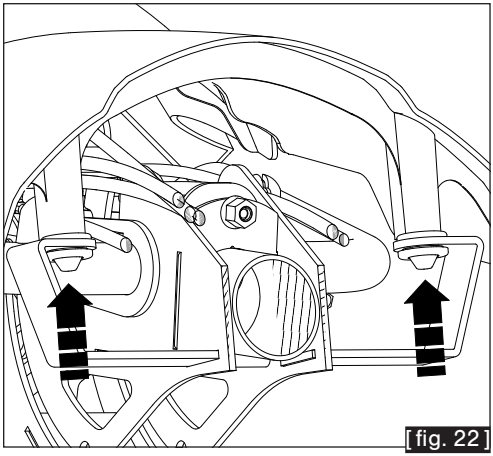

[fig. 22]

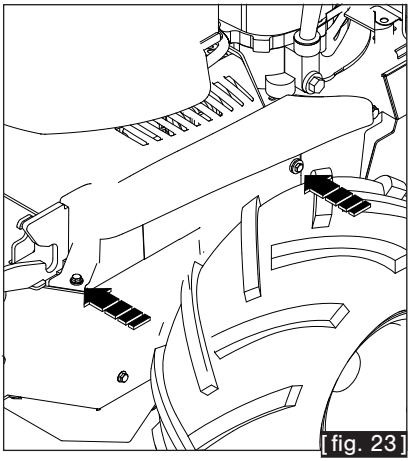

[fig. 23]

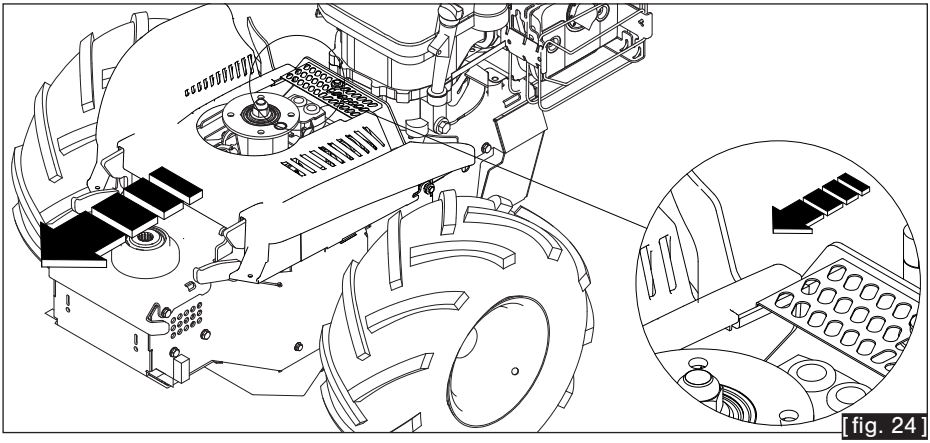

[fig. 24]

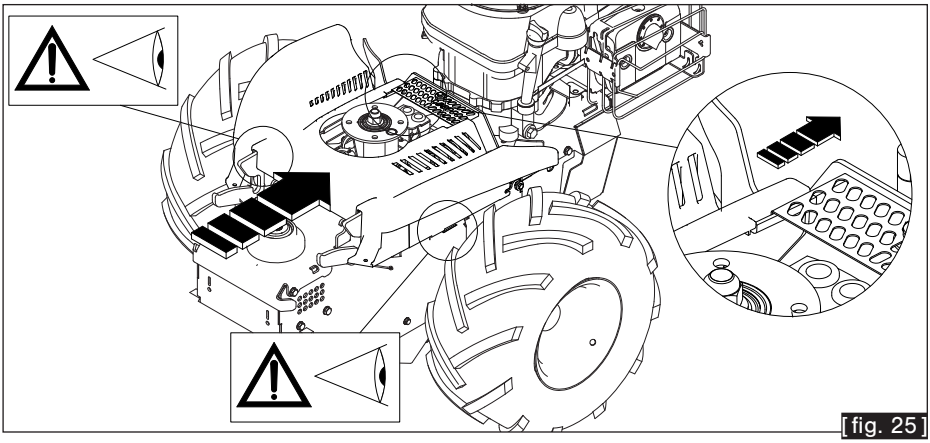

[fig. 25]

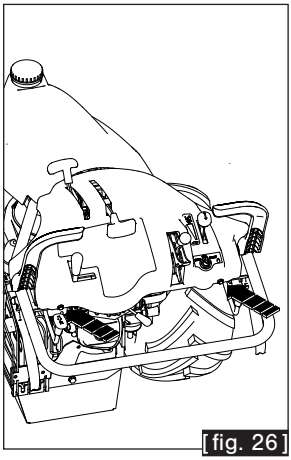

[fig. 26]

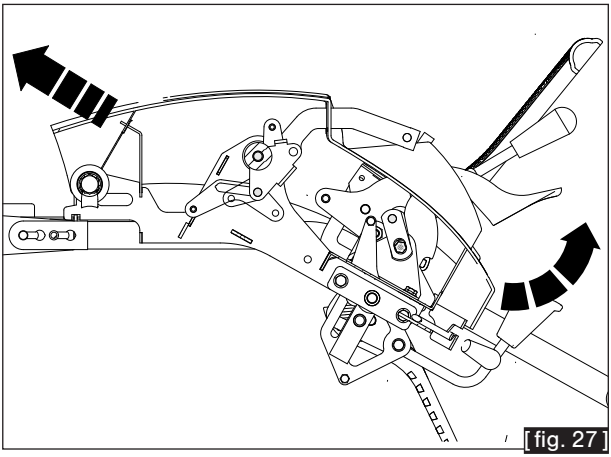

[fig. 27]

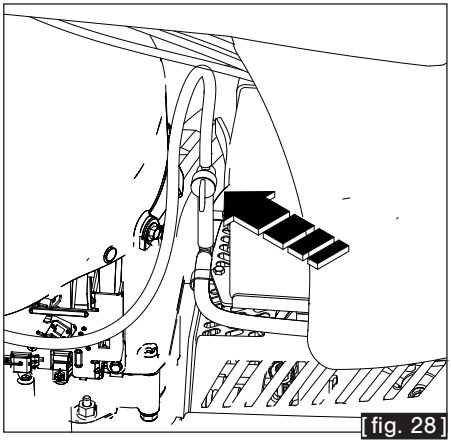

[fig. 28]

[fig. 29]

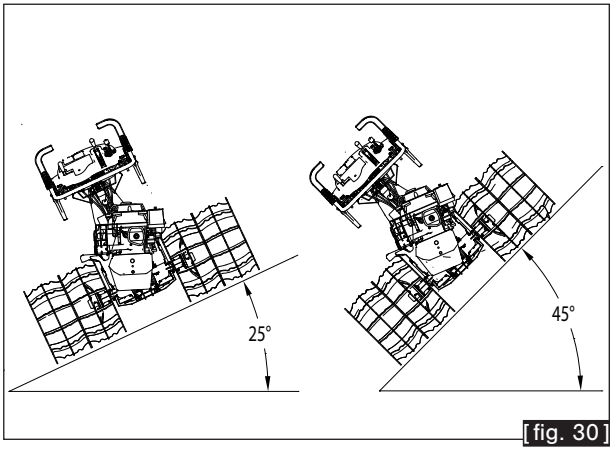

[fig. 30]

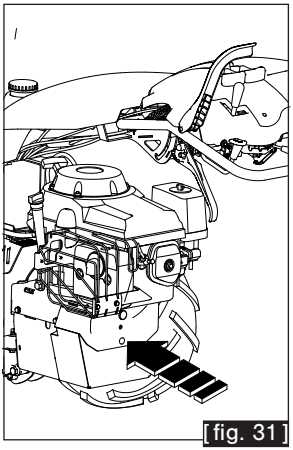

[fig. 31]

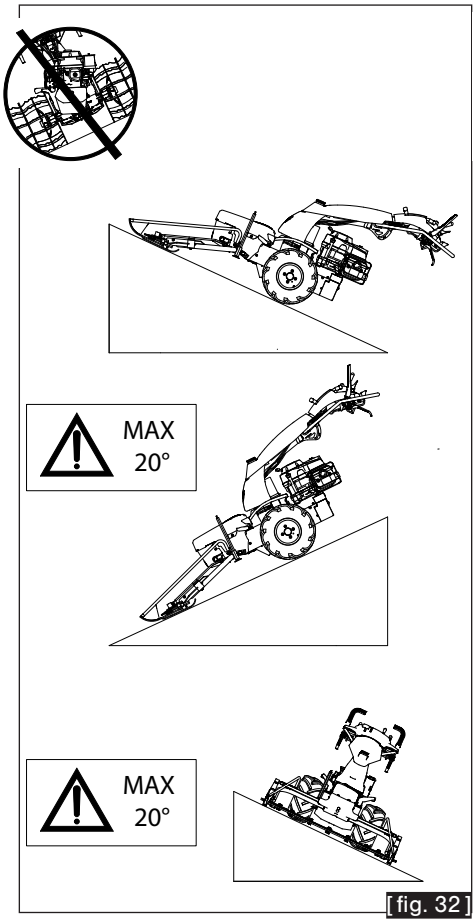

[fig. 32]

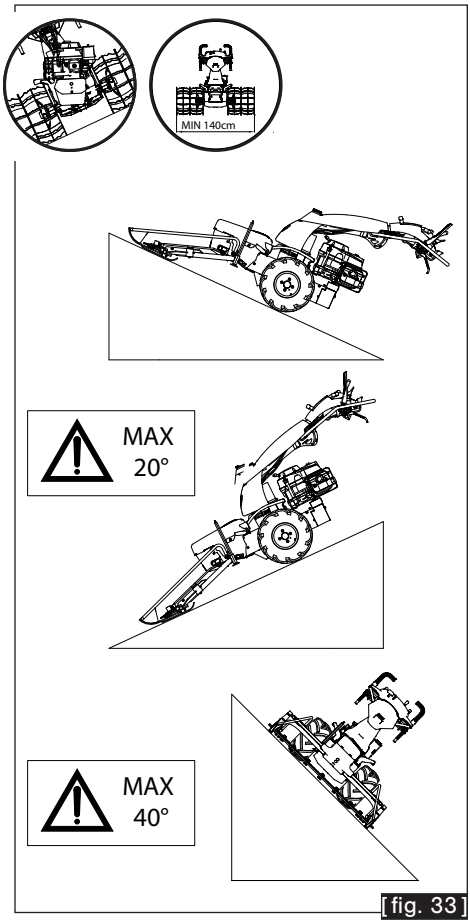

[fig. 33]

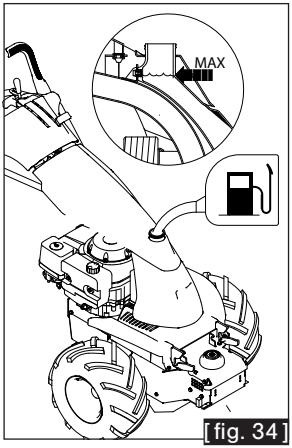

[fig. 34]

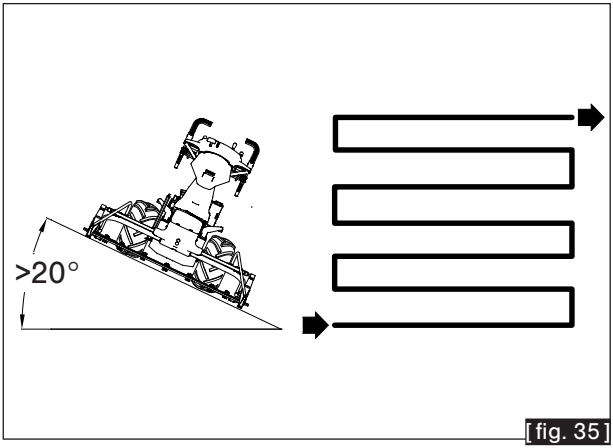

[fig. 35]

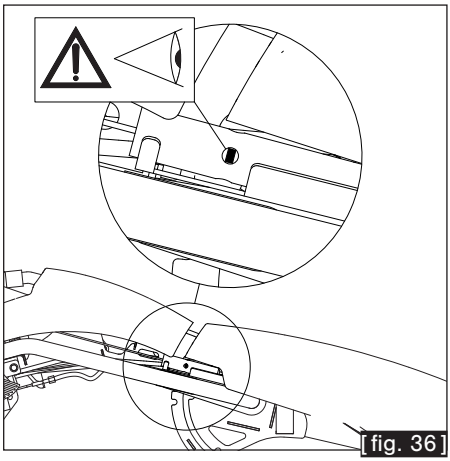

[fig. 36]

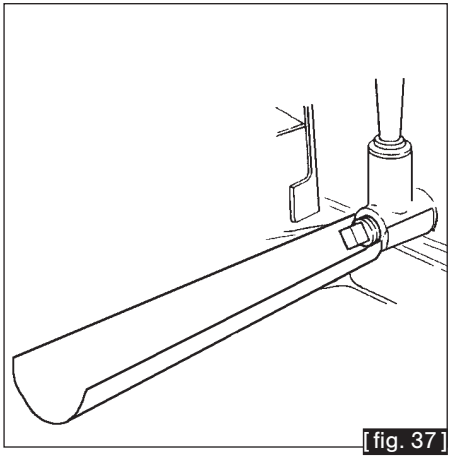

[fig. 37]

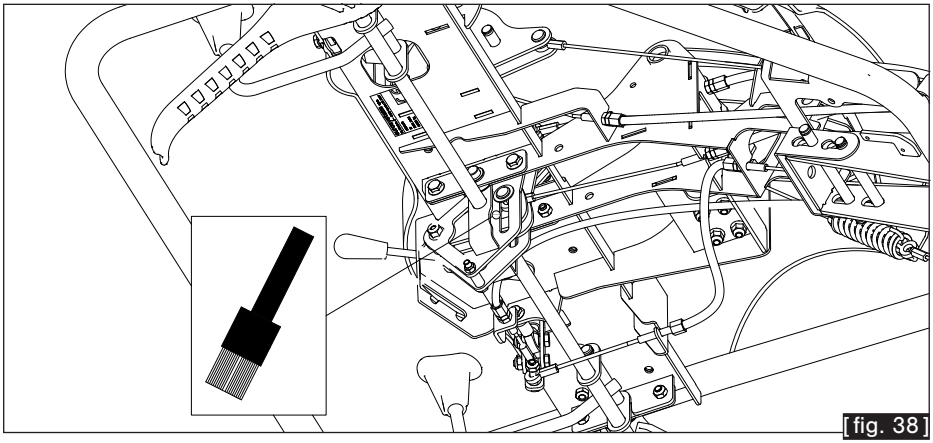

[fig. 38]

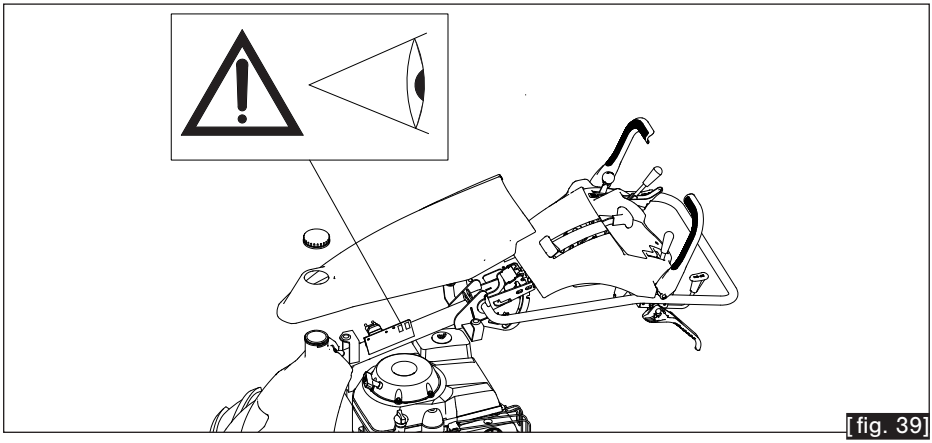

[fig. 39]

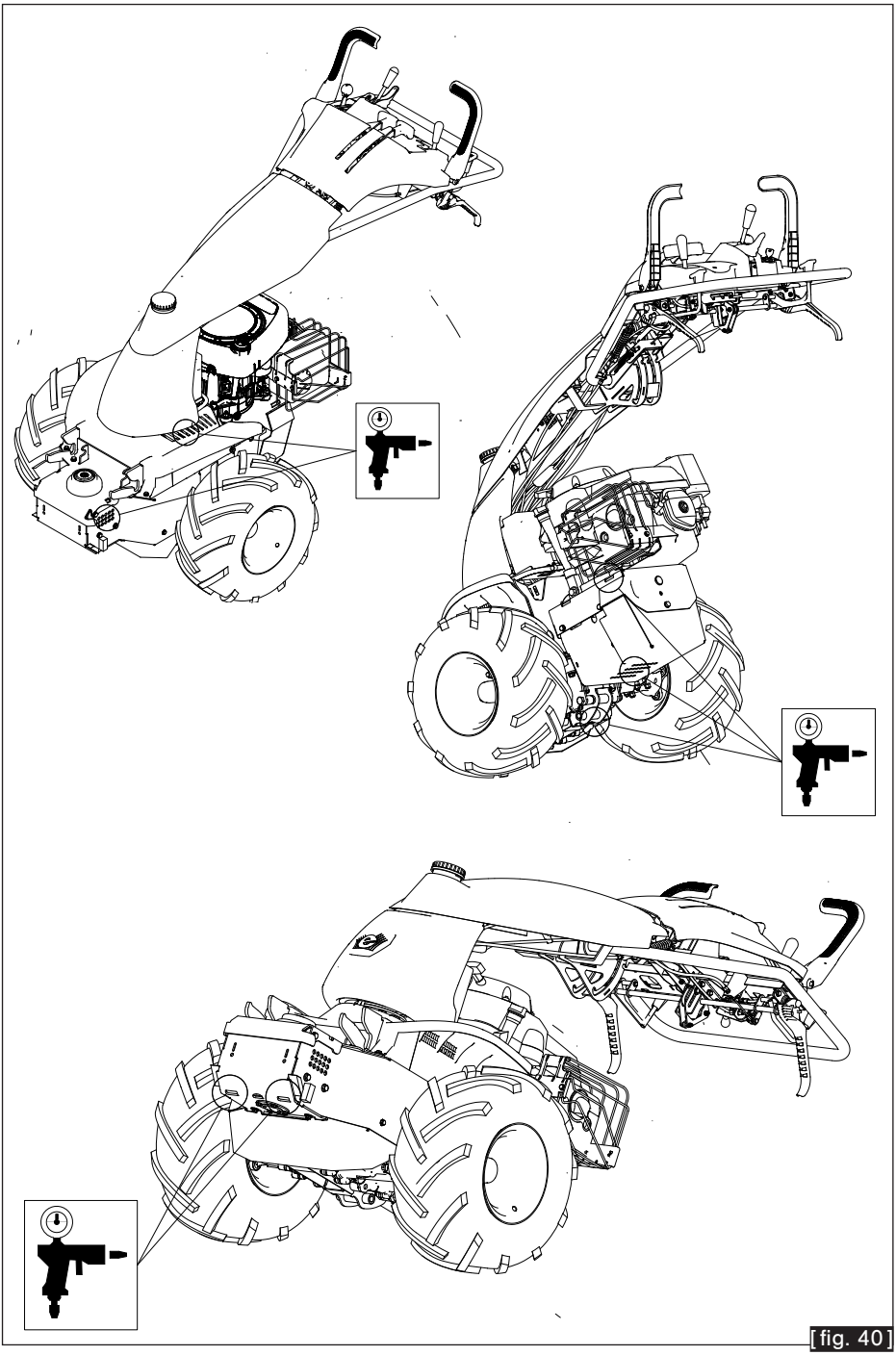

[fig. 40]

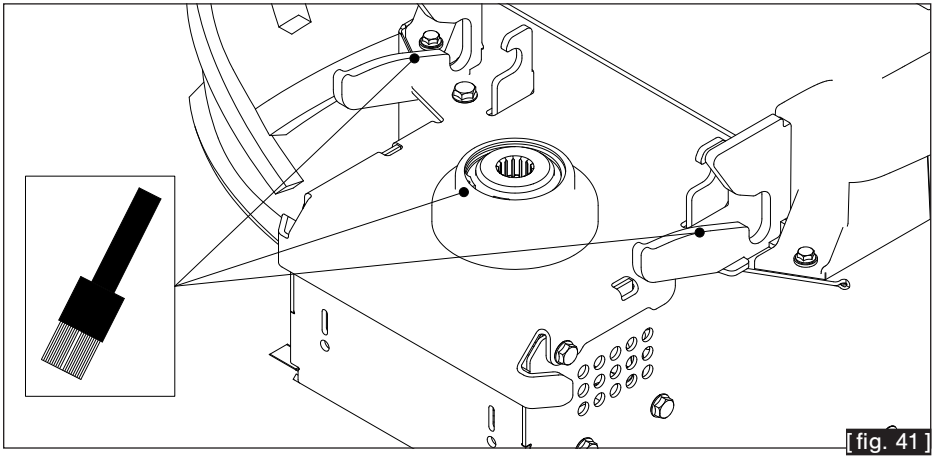

[fig. 41]

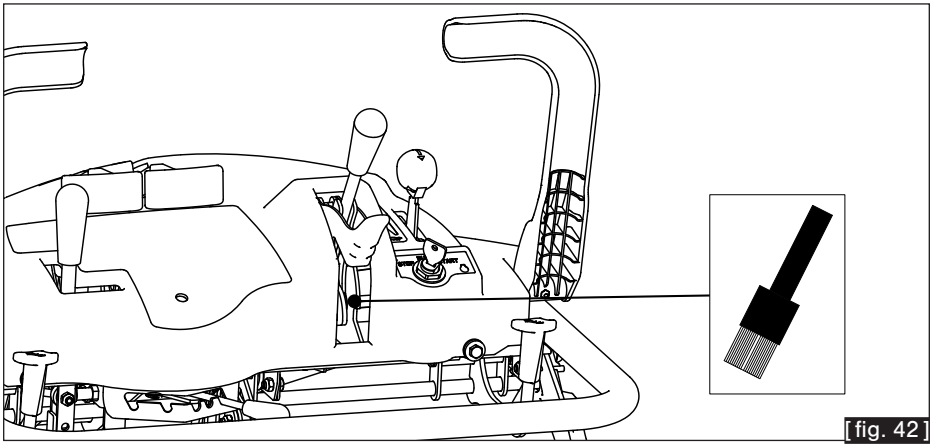

[fig. 42]

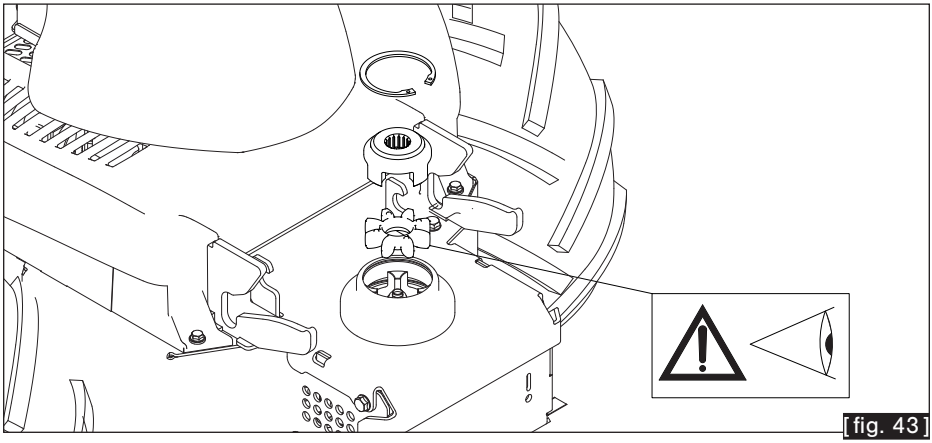

[fig. 43]

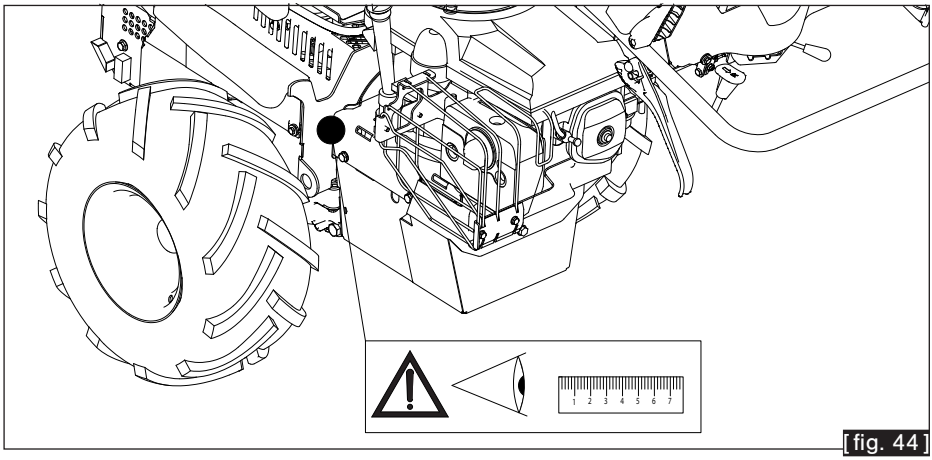

[fig. 44]

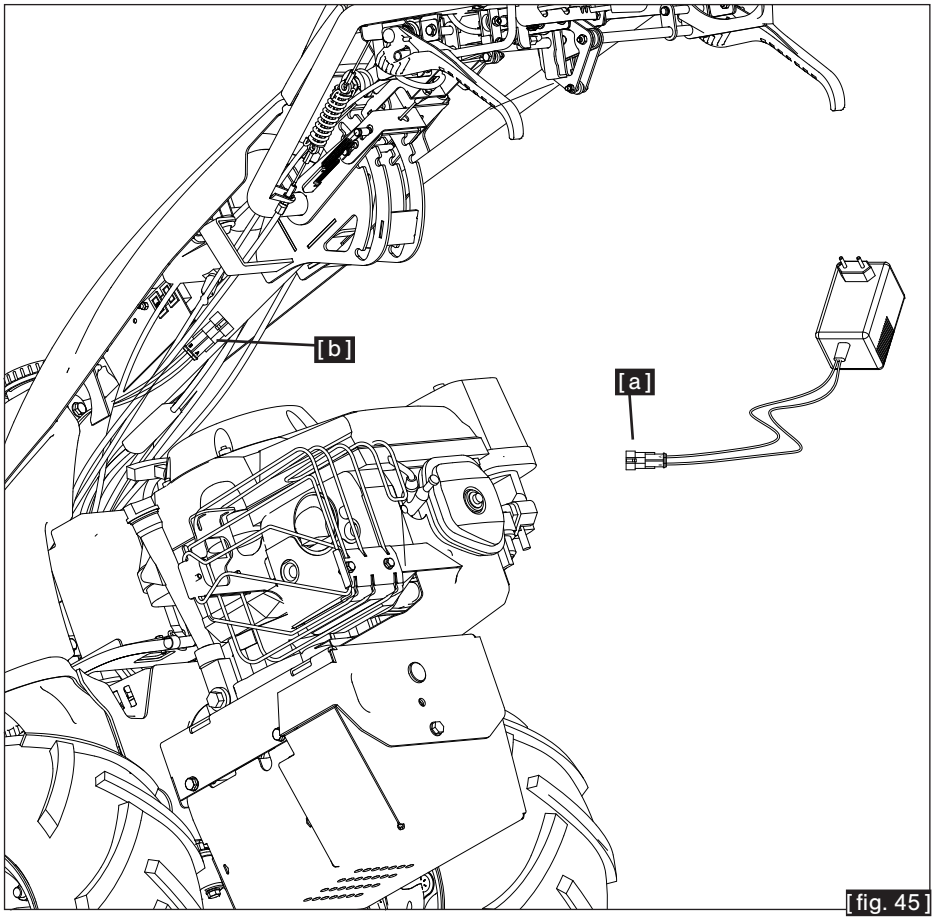

[fig. 45]

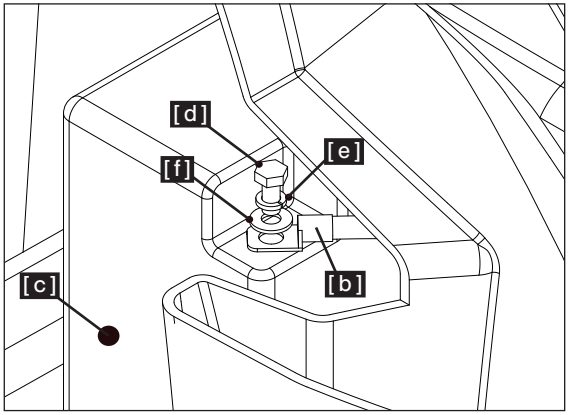

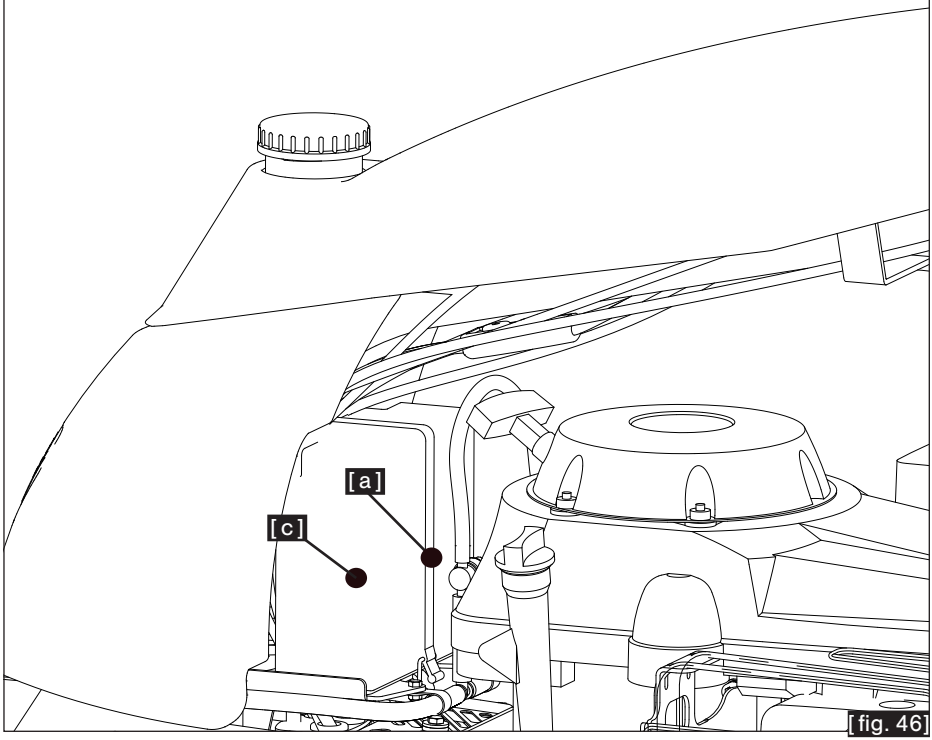

[fig. 46]

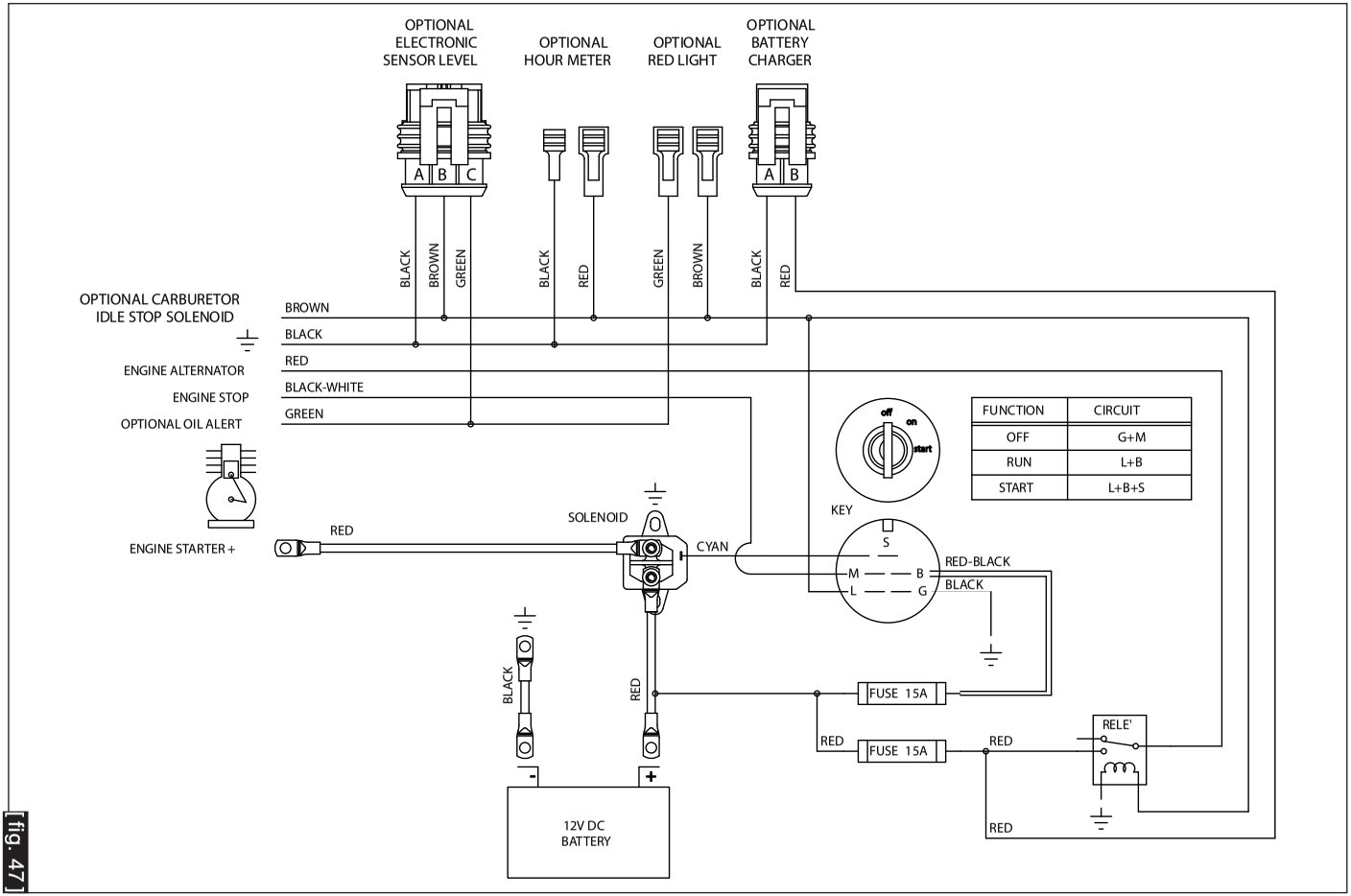
OPTIONAL ELECTRONIC SENSOR LEVEL
OPTIONAL HOUR METER
OPTIONAL RED LIGHT
OPTIONAL BATTERY CHARGER
A B C
A B
BLACK
BROWN
GREEN
BLACK
RED
GREEN
BROWN
BLACK
RED
OPTIONAL CARBURETOR IDLE STOP SOLENOID
BROWN
BLACK
RED
BLACK-WHITE
GREEN
ENGINE ALTERNATOR
ENGINE STOP
OPTIONAL OIL ALERT
ENGINE STARTER +
RED
SOLENOID
CYAN
off
on
start
KEY
S
M
L
B
G
RED-BLACK
BLACK
FUNCTION
CIRCUIT
OFF
G+M
RUN
L+B
START
L+B+S
BLACK
RED
FUSE 15A
RED
FUSE 15A
RED
RELE'
RED
-
+
12V DC BATTERY

fig. 47

SOMMARIO

1. Informazioni generali **JT-02**
1.1. Introduzione **JT-02**
1.2. Come leggere il manuale **JT-03**
1.3. Conservazione del manuale **JT-03**
1.4. Lista dei simboli **JT-04**
1.5. Designazione delle parti **JT-05**
1.6. Descrizione e campo di utilizzo **JT-07**
1.7. Uso improprio della macchina **JT-07**
1.8. Informazioni generali **JT-08**
1.9. Dati del costruttore e della macchina **JT-08**
1.10. Simbologia utilizzata nel manuale **JT-09**
2. Istruzioni di sicurezza **JT-09**
2.1. Area di lavoro e zona di pericolo **JT-10**
2.2. Abbigliamento **JT-11**
2.3. Spiegazioni dei segni di pericolo e delle etichette presenti sulla macchina **JT-11**
3. Specifiche della macchina **JT-14**
3.1. Specifiche lavoro in pendenza **JT-16**
4. Indicazioni per la movimentazione dell'imballo e della macchina **JT-17**
4.1. Spostamento imballo **JT-17**
4.2. Disimballo della macchina **JT-17**
4.3. Sollevamento **JT-17**
4.4. Movimentazione della macchina **JT-17**
4.5. Parcheggio della macchina **JT-17**
5. Istruzioni d'uso **JT-19**
5.1. Comandi della macchina **JT-19**
5.1.1. Leva acceleratore **JT-19**
5.1.2. Leva di sicurezza e presenza uomo **JT-19**
5.1.3. Marcia avanti, retromarcia e leva limitatrice di velocità **JT-20**
5.1.4. Sterzo assistito (PAS) **JT-21**
5.1.5. Leva di innesto PTO (presa di forza) **JT-21**
5.1.6. Leva aggancio sgancio attrezzo **JT-22**
5.1.7. Leva freno di stazionamento automatico **JT-23**
5.1.8. Leva di regolazione stegola **JT-24**
5.2. Parti della macchina **JT-24**
5.2.1. Ruote **JT-24**
5.2.2. Catene da neve **JT-24**
5.2.3. Cofani **JT-24**
5.2.4. Rubinetto benzina **JT-26**
5.2.5. Kit basculamento motore (Optional) **JT-26**
5.2.6. Spia LED (Optional) **JT-27**
5.3. Primo collegamento batteria **JT-27**
5.4. Controlli preliminari da effettuare prima di ogni avvio **JT-28**
5.5. Riempimento serbatoio benzina e olio motore **JT-28**
5.6. Montaggio e smontaggio attrezzo e/o accessorio **JT-29**

IT

Lingua originale

5.7. Avvio del motore **IT-29**
5.8. Uso **IT-30**
5.9. Lavorare su pendenze **IT-30**
5.10. Pulizia **IT-31**
5.11. Spegnimento motore **IT-32**
6. Manutenzione **IT-32**
6.1. Programma di manutenzione **IT-33**
6.2. Ruote e pneumatici **IT-35**
6.3. Dispositivi di sicurezza **IT-35**
6.3.1. Rilascio automatico leva PTO **IT-35**
6.3.2. Freno di stazionamento automatico **IT-35**
6.4. Rogolazione della leva PTO **IT-36**
6.5. Motore **IT-36**
6.6. Cambio olio nei cambi idrostatici **IT-37**
6.7. Cofani e carter macchina **IT-37**
6.8. Pulizia e lavaggio **IT-37**
6.9. Sostituzione giunto a stella **IT-38**
6.10. Ingrassaggio **IT-38**
6.11. Controllo usura chinghia motore **IT-39**
7. Rimessaggio **IT-39**
7.1. Svuotamento del serbatoio benzina **IT-40**
7.2. Batteria e caricabatteria **IT-41**
8. Guasti **IT-42**
8.1. Fusibili **IT-45**
9. Istruzioni supplementari **IT-46**
9.1. Smaltimento **IT-46**
9.2 Messa fuori servizio e smantellamento **IT-46**
10. Schema circuito elettrico **IT-46**

1. INFORMAZIONI GENERALI

In questo libretto alcune illustrazioni raffigurano la macchina senza ripari di protezione, per motivi di chiarezza.

Non utilizzare mai la macchina senza ripari di protezione, se non espressamente prescritto nelle operazioni di manutenzione.

1.1. INTRODUZIONE

Gentile cliente,
Lei ha acquistato una nuova attrezzatura. La ringraziamo per la fiducia accordata ai nostri prodotti e le auguriamo un piacevole utilizzo della sua macchina.

Abbiamo creato queste istruzioni per l'uso allo scopo di assicurare, fin dall'inizio, un funzionamento privo d'inconvenienti. Seguite attentamente questi consigli, avrete la soddisfazione di possedere per molto tempo una macchina che funziona a dovere.

Le nostre macchine, prima di essere fab-

bricate in serie, vengono collaudate in maniera molto rigorosa e, durante la fabbricazione vera e propria, sono sottoposte a severi controlli. Ciò costituisce, per noi e per voi, la migliore garanzia che si tratta di un prodotto di riprovata qualità.

Questa macchina è stata sottoposta a rigorosi test neutrali, nel paese d'origine, e risponde alle norme di sicurezza in vigore. Per garantire questo, è necessario utilizzare esclusivamente ricambi originali.

1.2. COME LEGGERE IL MANUALE

Il manuale è suddiviso in **sezioni**, **capitoli** e **paragrafi** in modo da presentare le informazioni strutturate nel modo più chiaro possibile.

Le pagine sono numerate progressivamente.

La ricerca delle informazioni può essere basata sull'utilizzo delle parole chiave usate come titolo delle sezioni e dei capitoli ma soprattutto dalla consultazione dell'indice generale.

Le istruzioni, i disegni e la documentazione contenuti nel presente manuale sono di natura tecnica riservata, di stretta proprietà di Eurosystems Spa e non possono essere riprodotti in alcun modo, né integralmente, né parzialmente.

1.3. CONSERVAZIONE DEL MANUALE

Il manuale d'uso e manutenzione deve essere conservato con cura e deve accompagnare la macchina in tutti i passaggi di proprietà che essa potrà avere nella sua vita.

Il cliente è tenuto a comunicare a Eurosystems Spa i dati relativi al nuovo proprietario della macchina al fine di poter agevolare gli scambi di informazioni tra le parti e gli aggiornamenti di questo manuale di uso e manutenzione.

La conservazione deve essere favorita maneggiandolo con cura, con le mani pulite e non depositandolo su superfici sporche.

Deve essere conservato in ambiente protetto da umidità e calore e in modo che sia sempre a portata di mano per il chiarimento di eventuali dubbi. Non devono essere asportate, modificate o strappate delle parti.

1.4. LISTA DEI SIMBOLI

Attenzione

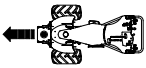

Avanti

Parti calde

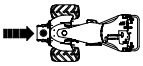

Indietro

Organi in movimento

Lento

Informazioni importanti

Veloce

Benzina

Freno stazionamento automatico attivo

Aria motore

Freno stazionamento automatico disattivo

PTO attiva

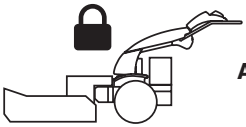

Attrezzo agganciato

N

PTO neutro

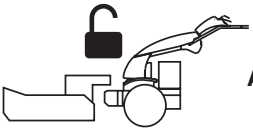

Attrezzo sganciato

1.5. DESIGNAZIONE DELLE PARTI

[fig. A]

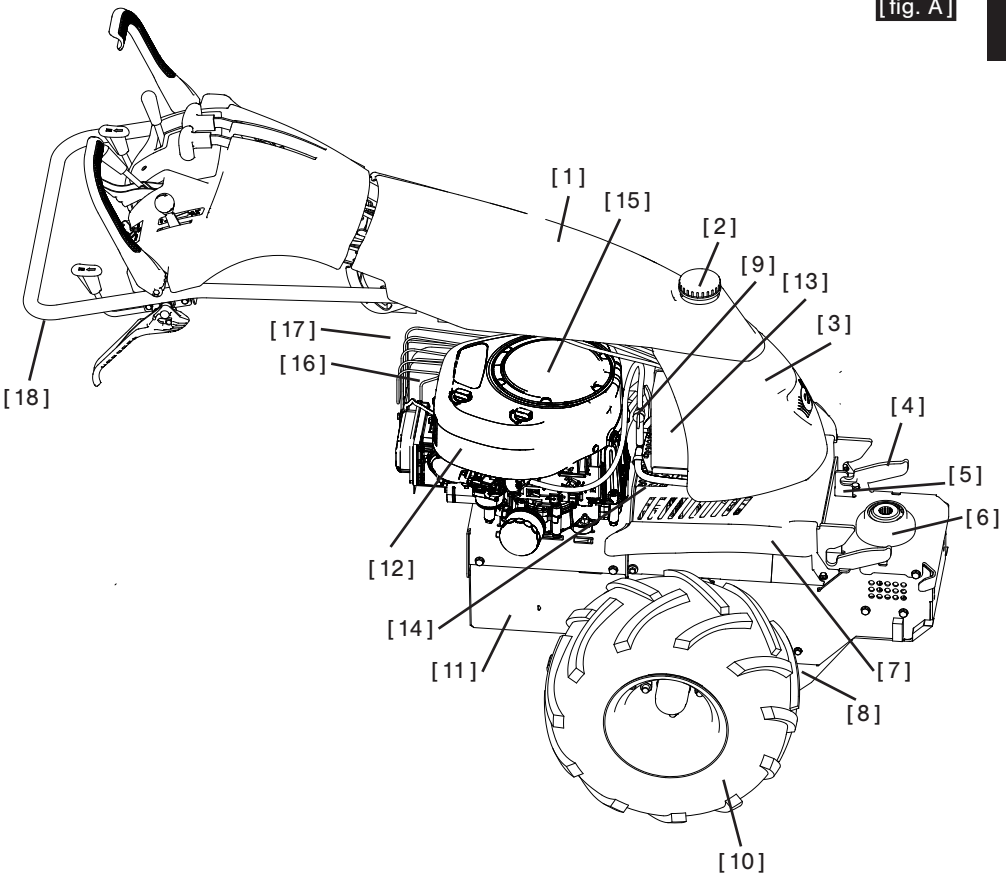

Elenco parti:

1. Cofano supporto stegola;
2. Tappo serbatoio;
3. Serbatoio;
4. Guida per aggancio attrezzo;
5. Gancio fissaggio attrezzo;
6. PTO (presa di forza);
7. Cofano inferiore;
8. Minigonna frontale;
9. Rubinetto carburante;
10. Ruota;
11. Coperchio supporto motore;
12. Motore;
13. Batteria;
14. Griglia protezione mani;
15. Autoavvolgente motore;
16. Marmitta;
17. Protezione marmitta;
18. Stegola;

[fig. B]

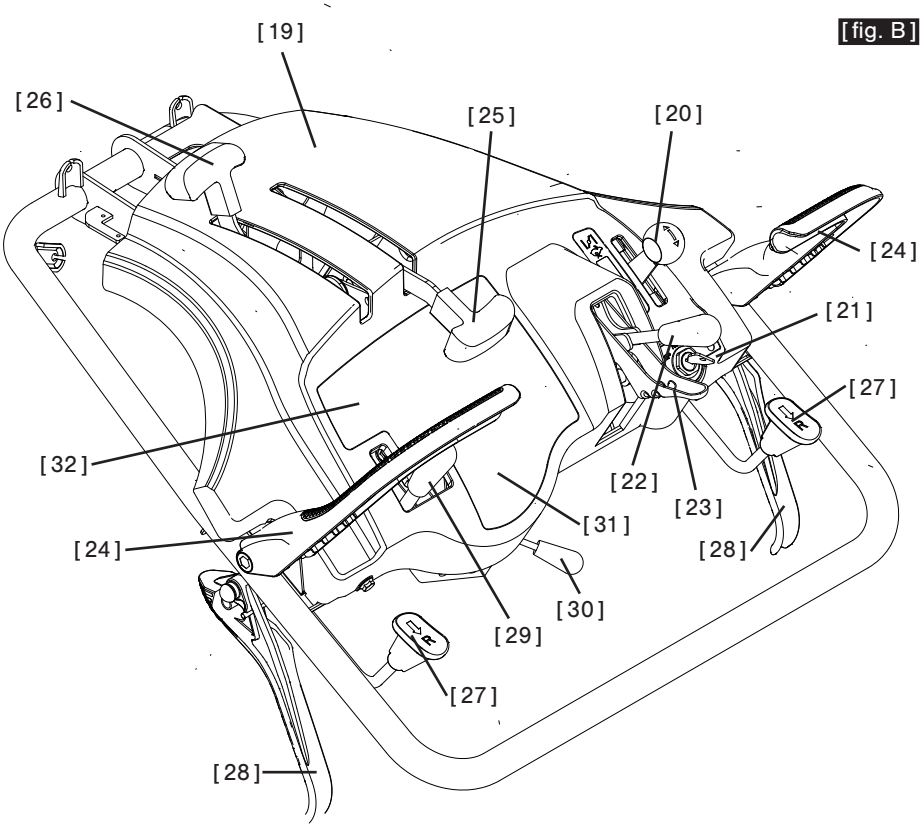

19. Cruscotto;

20. Manopola acceleratore;

21. Chiave avviamento motore (optional);

22. Leva innesto PTO (presa di forza);

23. Leva aggancio PTO (presa di forza);

24. Leva presenza uomo (sicurezza);

25. Leva rimozione freno automatico di stazionamento;

26. Leva aggancio attrezzo;

27. Leva retromarcia;

28. Leva marcia avanti;

29. Leva regolazione stegola;

30. Leva limitatrice di velocità;

31. Spia LED (optional);

32. Conta ore (optional).

1.6. DESCRIZIONE E CAMPO DI UTILIZZO

La macchina polifunzionale P130 è una macchina a singolo asse controllata a mano alla quale è possibile attaccare diversi attrezzi e accessori costruiti, testati e forniti da Eurosystems Spa.

Accessori compatibili con la macchina polifunzionale P130:

- **Falciatutto** - per la cura e la manutenzione di prat, aiuole, campi agricoli e sottoboschi;
- **Barra falciante** - per il taglio di prati e campi agricoli con lo scopo d'ottenere erba da fienagione;
- **Pala da neve** - per lo sgombro da neve o altro materiale.

Per accessori futuri compatibili con la macchina polifunzionale P130 si consultino i cataloghi Eurosystems Spa.

1.7 USO IMPROPRIO DELLA MACCHINA

La macchina polifunzionale P130 è stata studiata, progettata e costruita utilizzando la migliore tecnologia possibile, per operare in condizioni di massima sicurezza, in conformità alle norme antinfortunistiche vigenti. Tutto ciò è comunque subordinato ad un uso corretto ed a una accurata manutenzione.

Utilizzo non permesso:

- Non utilizzare la macchina per scopi diversi da quelli descritti nel capitolo "Descrizione e campo di utilizzo";
- Non utilizzare la macchina senza alcun attrezzo o accessorio montato;
- Non utilizzare la macchina con attrezzi o accessori non approvati da Eurosystems Spa;
- Non utilizzare la macchina senza indossare i DPI prescritti;
- Non utilizzare la macchina su terreni non orizzontali senza seguire scrupolosamente quanto indicato nel capitolo "Specifiche di lavoro in pendenza";
- Non utilizzare la macchina su terreni non orizzontali in caso di pioggia, maltempo o terreno bagnato e sdrucciolevole;
- Non utilizzare la macchina in ambienti chiusi;
- Non utilizzare la macchina se la visibilità è inferiore alla ZONA di pericolo definita nel capitolo "Area di lavoro e zona di pericolo" (Nebbia, Buio, etc...);
- Non utilizzare la macchina per trainare, spingere o trasportare cose o persone a meno che non sia espressamente permesso (vedere "Descrizione e campo

di utilizzo");

- L'utilizzo della macchina è vietato ai minori di 16 anni.

1.8. INFORMAZIONI GENERALI

Utilizzare solo parti di ricambio originali Eurosystems. L'utilizzatore perde ogni diritto di garanzia qualora utilizzati ricambi non originali.

Utilizzare solo attrezzi e accessori originali Eurosystems spa seguendo scrupolosamente quanto prescritto all'interno del loro manuale d'uso e manutenzione.

Non apportare modifiche strutturali o adattamenti alla macchina. Tali modifiche comportano il decadimento della garanzia e il declino di ogni responsabilità della ditta costruttrice.

Ci riserviamo il diritto di apportare miglioramenti costruttivi alla macchina senza apportare modifiche a queste istruzioni.

1.9. DATI DEL COSTRUTTORE DELLA MACCHINA

Eurosystems Spa
Via G.Pastore, 8 zona industriale
42045 Luzzara (RE) - Italia
Tel. : +39 0522 977169
Fax. : +39 0522 977819
Mail: info@eurosystems-spa.com

Eurosystems Deutschland
Handelsgesellschaft mbH
Im Fuchshau 14, D-73635 Rudersberg
Tel. : +49 7183 30590-0
Fax. : +49 7183 30590-20
Mail: info@eurosystems.info

Per informazioni e per ordinazioni di pezzi di ricambio si prega di far riferimento ai rivenditori di zona citando il numero di articolo e il numero di produzione che è possibile trovare sull'etichetta CE disposta sotto il manubrio [fig. 01].

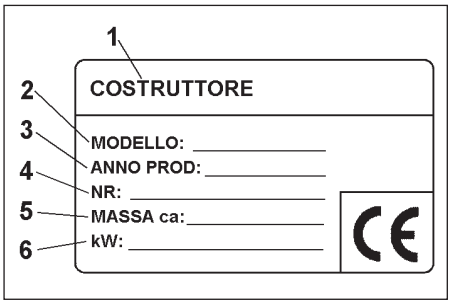

1. Costruttore
2. Modello
3. Anno di costruzione
4. Numero di serie articolo – Progressivo
5. Massa
6. Potenza in kW

1.10. SIMBOLOGIA UTILIZZATA NEL MANUALE

⚠ PERICOLO!

Questo simbolo evidenzia tutti i paragrafi, in questo manuale d'uso e manutenzione, che possono influenzare la Vostra sicurezza, causare morte e/o lesioni gravi all'operatore. Passare tutte le istruzioni di sicurezza agli altri utilizzatori della macchina.

⚠ ATTENZIONE!

Questo simbolo evidenzia situazioni che possono causare lesioni lievi all'operatore e/o danni alla macchina.

ⓘ INFORMAZIONE:

Questo simbolo evidenzia indicazioni speciali per maggiore chiarezza e facilità d'uso.

2. ISTRUZIONI DI SICUREZZA

⚠ PERICOLO!

Prima del montaggio e la messa in funzione della macchina leggere e comprendere nella sua interezza questo manuale d'uso e manutenzione.

Questa macchina soddisfa tutti gli standard Europei in vigore nel periodo di produzione. Nonostante ciò un uso improprio o una manutenzione non adeguata possono aumentare il rischio di infortunio.

Al fine di ridurre tale rischio leggere attentamente le istruzioni di sicurezza riportate di seguito e prestare attenzione ai simboli di pericolo presenti nelle pagine successive.

Indicazioni generali:

1. L' uso della macchina è vietato ai minori di 16 anni e alle persone che hanno assunto alcol, medicine o droghe.

2. Il campo elettromagnetico generato dal motore o dal circuito elettrico potrebbe interferire con i dispositivi "pacemaker". I portatori di questi dispositivi devono **OBBLIGATORIAMENTE** consultare il proprio medico curante prima di utilizzare la macchina;

3. Non mettere in moto la macchina quando si è davanti all'attrezzo, né avvicinarsi ad esso quando è in moto. Tirando la corda di avviamento del motore (se presente), l'attrezzo e la macchina stessa devono rimanere fermi.

4. Camminare, non correre, durante il lavoro.

5. Il motore deve rimanere **OBBLIGATORIAMENTE** spento durante il trasporto della macchina e tutte le operazioni di manutenzione, pulitura, cambio attrezzo o accessorio.

6. Allontanarsi dalla macchina solo dopo aver spento il motore e averla parcheggiata in posizione stabile e in sicurezza.

7. Non avviare la macchina in locali chiusi dove si possono accumulare esalazioni di carbonio.

8. Attenzione al tubo di scarico. Le parti vicine possono arrivare a 80°. Sostituire i silenziatori usurati o difettosi.

9. Non lavorare su terreni con pendenze superiori a 25° se non utilizzando le attrezzature specifiche per lavoro in pendenza (vedere paragrafo “Specifiche lavoro in pendenza”). Usare la massima precauzione nell’invertire il senso di marcia o nel tirare verso sé stessi la macchina.

10. Prima di iniziare il lavoro con la macchina procedere ad un controllo visivo e fisico (paragrafo “Dispositivi di sicurezza”) verificando che tutti i sistemi antinfortunistici e di sicurezza, di cui essa è dotata, siano perfettamente funzionanti. È severamente vietato escluderli o manometterli. Sostituire i particolari danneggiati od usurati.

11. Ogni utilizzo improprio, le riparazioni effettuate da personale non specializzato o l’impiego di ricambi non originali, comportano il decadimento della garanzia e il declino di ogni responsabilità della ditta costruttrice.

2.1. AREA DI LAVORO E ZONA DI PERICOLO

L’utilizzatore è responsabile della sicurezza delle persone, delle cose o degli animali, che si trovano all’interno della zona di pericolo della macchina.

Tale zona è definita come l’area interna di una circonferenza di raggio minimo 10 m con centro l’attrezzo montato sulla macchina [fig. 02].

⚠ ATTENZIONE!

Il raggio minimo di 10m può essere incrementato a seconda del tipo di accessorio montato sulla macchina. Fare riferimento a ciascun libretto specifico.

Quando la macchina è in funzione stare nella zona di pericolo non è permesso per alcuna ragione. Solamente l’operatore che abbia letto e compreso il manuale in tutte le sue parti è autorizzato a stare all’interno di tale area e ad occupare la postazione operativa posta dietro il manubrio impugnandolo saldamente.

Controllare la zona circostante prima di avviare la macchina. Prestare particolare attenzione a bambini e animali.

Prima di iniziare il lavoro su di una determi-

nata area, pulirla da oggetti estranei.
Durante il lavoro prestare sempre attenzione al terreno e alla zona circostante e se si dovessero individuare oggetti indesiderati e/o pericolosi prima di spostarsi dalla postazione operativa per rimuoverli spegnere la macchina e metterla in sicurezza prevenendone l'avvio improvviso e/o inaspettato e/o il ribaltamento.

2.2. ABBIGLIAMENTO

Durante il lavoro si **OBBLIGA** ad usare sempre scarpe antiinfortunistiche, guanti, e ortoprotettori con attenuazione sonora di almeno 20dB.

Il reperimento di tali dispositivi di protezione individuale è a cura esclusiva del cliente o del datore di lavoro.

Si consiglia inoltre l'utilizzo di occhiali protettivi e di indumenti lunghi e robusti.

Fare attenzione, perché il pericolo di ferirsi le dita o i piedi con la macchina in funzione, è presente.

2.3. SPIEGAZIONI DEI SEGNI DI PERICOLO E DELLE ETICHETTE PRESENTI SULLA MACCHINA

Attenzione!

Leggere il libretto prima di utilizzare la macchina o effettuare manutenzioni.

Prima di pulire la macchina o effettuare operazioni di manutenzione o riparazione spegnere il motore e rimuovere la chiave di accensione (versione avviamento elettrico) e attendere che tutte le parti della macchina si siano adeguatamente raffreddate (15-20 minuti).

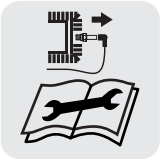

Prima di pulire la macchina o effettuare operazioni di manutenzione o riparazione spegnere il motore e rimuovere il cappuccio della candela (versione avviamento manuale) e attendere che tutte le parti della macchina si siano adeguatamente raffreddate (15-20 minuti).

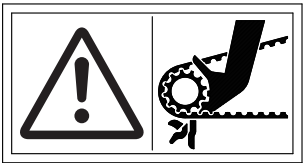

Non toccare parti in movimento (cinghie e pulegge). Aspettare il completo arresto e mantenersi a distanza di sicurezza.

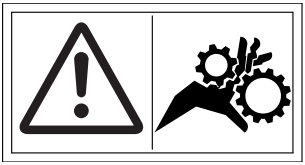

Non toccare parti in movimento (presa di forza). Aspettare il completo arresto e mantenersi a distanza di sicurezza.

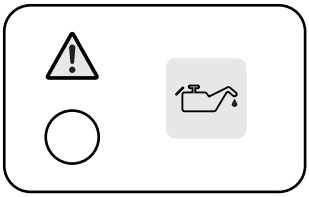

Allarme carenza olio motore (versione avviamento elettrico con motore B&S senza kit basculamento): all'accendersi della spia di avvertimento spegnere immediatamente il motore e procedere al rempimento del serbatoio dell'olio come prescritto sul manale d'uso e manutenzione dello stesso.

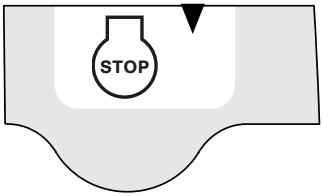

Spegnimento motore (versione con solo avviamento a strappo): portando la leva acceleratore [20] al minimo il motore si spegne.

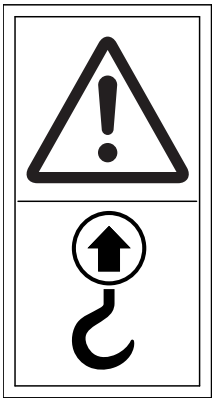

Attenzione! Utilizzare i ganci per il sollevamento seguendo le istruzioni presenti in questo manuale.

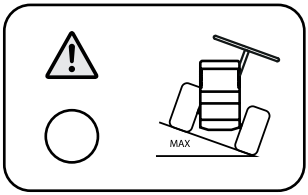

Allarme inclinazione macchina (Solo versione con KIT basculamento): all'accendersi della spia di avvertimento, montata su versioni specifiche della macchina, riportare la macchina in una condizione di lavoro ottimale per prevenire danneggiamenti al motore.

3. SPECIFICHE DELLA MACCHINA

1. Ingombro generale: circa 1690 x 947 x 1290 mm;

2. Ingombro in parcheggio: circa 1440 x 947 x 950 mm;

3. Dimensioni a seconda dei pneumatici montati:

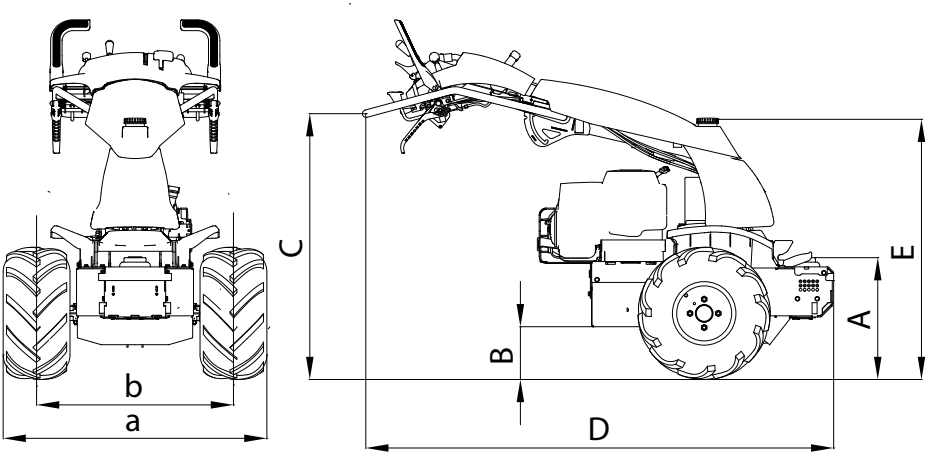

Gr. Ruote	Ruota	a	b	A	B	C	D	E
		mm	mm	mm	mm	mm	mm	mm
EZT	Pneumatiche	950	706	440	190	960	1680	945
	Ferro (Optional)	960	706	460	210	980	1680	965
	Ferro + allargamenti (Optional)	1460	960	460	210	980	1680	965
ZT-2800	Pneumatiche	980	706	440	190	960	1680	945
	Ferro (Optional)	990	706	460	210	980	1680	965
	Ferro + allargamenti (Optional)	1490	960	460	210	980	1680	965

4. Presa di forza (PTO):

(a). Trasmissione: frizione multidisco con sistema frenante;

(b). Velocità con motore B&S: circa 2150 rpm alla velocità motore di 3600 rpm;

(c). Velocità con motore HONDA: circa 2050 rpm alla velocità motore di 3400 rpm;

(d). Direzione di rotazione: oraria guardando da sopra la PTO;

5. Trasmissione:

(a). Tipo: idrostatico

(i). Modello EZT con coppia massima di 291 Nm;

(ii). Modello ZT-2800 con coppia massima di 406 Nm;

(b). Avanti: circa 0 - 7.5 km/h

(c). Indietro: circa 0 - 3.5km/h

6. Sterzo:

(a). Sistema: sterzata assistita (PAS)

(b). Regolazioni:

(i). Stegola regolabile in altezza senza l'utilizzo di attrezzature (7 posizioni fisse);

(ii). Stegola regolabile di lato senza l'utilizzo di attrezzature (3 posizioni fisse).

7. Olio:

(a). Trasmissione EZT or ZT-2800:

(i). Tipo: olio motore SAE 20W50 o equivalente (è consigliato un olio da motore con un minimo di 9.0 cSt (55 SUS) a 110°C (230°F) e una classificazione API SL). Utilizzare preferibilmente oli sintetici;

(ii). Volume: tra 1570 ml e 1650 ml [gruppo ruota EZT], circa 2285 ml [gruppo ruota ZT-2800] (durante il cambio olio la quantità può subire variazioni ed essere minore);

(iii). Procedura cambio olio: Rivolgersi a centro autorizzato Eurosystems;

(b). Motore: vedere libretto specifico del motore acquistato.

8. Peso:

(a). Macchina: 180 kg;

(b). Macchina imballata: 210 kg;

(c). Accessori o attrezzi: vedere libretto specifico.

9. Pneumatici:

(a). 18x9.50-8" KENDA (equipaggiamento di serie)

(b). Pressione: 18x9.50-8" KENDA – 1.65 bar (24 PSI).

(c). Fissaggio: 4 dadi UNF1/2" x 20 con coppia di serraggio 100Nm.

(d). Opzionali:

(i). Ruote in ferro: Ø520 x 250 mm;

(ii). Allargamenti per ruote in ferro: Ø520 x 250 mm;

(i) INFORMAZIONE:

Le velocità della macchina può variare a seconda dell'accessorio montato, alla tipologia di motore montato e dalle condizioni del terreno.

3.1. SPECIFICHE LAVORO IN PENDENZA

				Lavoro			Spostemento a motore spento	
Trasmissione	**Versione**	**Motorizzazione**	**Direzione di marcia**	**Ruote pneumatiche**	**Ruote in ferro**	**Ruote in ferro + allargamenti**	**Ruote pneumatiche**	**Ruote in ferro + allargamenti**
EZT	P130 avviamento a strappo e avviamento elettrico	B&S Honda	Sul lato	max 25° max 20°	max 25° max 20°	max 25° max 20°	max 30° max 30°	max 30° max 30°
			Avanti e indietro	max 25° max 20°	max 25° max 20°	max 25° max 20°		
ZT-2800	P130 avviamento a strappo e avviamento elettrico	B&S Honda	Sul lato	max 25° max 20°	max 25° max 20°	max 25° max 20°	max 30° max 30°	max 30° max 30°
			Avanti e indietro	max 25° max 20°	max 25° max 20°	max 25° max 20°		
ZT-2800	P130 avviamento elettrico e kit basculamento motore	B&S Honda	Sul lato	max 25° max 20°	max 40° max 40°	max 45° max 40°	max 30° max 30°	max 30° max 30°
			Avanti e indietro	max 25° max 20°	max 25° max 20°	max 25° max 20°		

4. INDICAZIONI PER LA MOVIMENTAZIONE DELL'IMBALLO E DELLA MACCHINA

⚠ PERICOLO!

Per tutte le operazioni di movimentazione indossare sempre scarpe antiinfortunistiche e guanti.

4.1. SPOSTAMENTO IMBALLO

Per spostare l'imballo utilizzare un muletto con forche come mostrato in [fig. 03]. Il peso dell'imballo con all'interno la macchina è specificato nel paragrafo "Specifiche della macchina".

4.2. DISIMBALLO DELLA MACCHINA

La macchina viene fornita imballata salvo accordi diversi.

Come disimballare:

- Rimuovere i travetti in legno posti nei quattro angoli dell'imballo;
- Tagliare o strappare il cartone alla base del pallet e rimuoverlo completamente sollevandolo;
- Tagliare eventuali fascette presenti sul fondo;

Dopo aver letto e compreso interamente il Manuale di uso e manutenzione della macchina P130, avviare la macchina seguendo le istruzioni presenti nel capitolo "Istruzioni d'uso" e farla scendere dal pallet. In alternativa sollevarla seguendo le istruzioni del paragrafo "Sollevamento".

4.3. SOLLEVAMENTO

⚠ PERICOLO!

Utilizzare solo sistemi, organi e strumenti idonei al sollevamento di masse pari o superiori a quanto indicato nel capitolo "Specifiche della macchina".

⚠ PERICOLO!

Non camminare o rimanere sotto carichi in movimento.

⚠ ATTENZIONE!

Non utilizzare organi o sistemi di sollevamento con parti affilate.

⚠ PERICOLO!

Prima di utilizzare corde o fasce di sollevamento controllarne la robustezza. Nel caso di danneggiamenti anche parziali sostituirle.

⚠ ATTENZIONE!

Non sollevare mai la macchina con attaccato un accessorio o un attrezzo.

Sollevare la macchina utilizzando solo ed esclusivamente i ganci mostrati in [fig. 04] posti sulla parte posteriore del telaio.

Nel caso in cui non si disponga di un allargamento per il paranco come mostrato in [fig. 05] occorre rimuovere il cofano supporto stegola [1] [fig. A] pagina IT-05 seguendo la procedura descritta nel capitolo “Cofano supporto stegola” per evitare qualsiasi danneggiamento.

4.4. MOVIMENTAZIONE DELLA MACCHINA

⚠ PERICOLO!

Prima di trasportare la macchina svuotare il serbatoio della benzina e chiudere il rubinetto per prevenire la fuoriuscita di carburante (paragrafo “Rubinetto benzina” e “Svuotamento del serbatoio benzina”).

Per caricare la macchina e gli attrezzi e/o gli accessori su furgoni utilizzare rampe con carico massimo adeguato al peso della macchina e all’accessorio ad essa collegato. Fare riferimento al paragrafo “Specifiche della macchina” e al libretto specifico dell’attrezzo o dell’accessorio.

Nel caso sia disponibile una gru di sollevamento seguire le istruzioni descritte nel paragrafo “Sollevamento”. Non sollevare la macchina con gli accessori e/o gli attrezzi collegati.

Parcheggiare la macchina seguendo le istruzioni del paragrafo “Parcheggio della macchina”.

4.5. PARCHEGGIO DELLA MACCHINA

Parcheggiare sempre la macchina come mostrato in [fig. 07] o con l’accessorio o l’attrezzo attaccato per garantirne la stabilità.

Procedura:

1. Appoggiare la parte frontale della macchina a terra;

2. Utilizzando la leva di regolazione [29] ripiegare la stegola nella posizione di parcheggio (più vicina al motore);

3. Appoggiare delicatamente la stegola al pavimento. Eventualmente avvolgerla in un panno per evitare graffi.

⚠ ATTENZIONE!

Assicurarsi che il freno di stazionamento [25] sia attivo e inserito.

5. ISTRUZIONI D'USO

⚠ PERICOLO!

Prima di utilizzare la macchina leggere e comprendere questo manuale d'uso e manutenzione nella sua interezza. Prestare particolare attenzionealle indicazioni di sicurezza presenti nel capitolo "Istruzioni di sicurezza".

ⓘ INFORMAZIONE:

I comandi sono rappresentati nelle [fig. A] e [fig. B] presenti a pagina IT-05 e IT-06.

5.1. COMANDI DELLA MACCHINA

5.1.1. LEVA ACCELERATORE

La leva acceleratore [20] [fig. B] permette una regolazione graduale della velocità motore da una condizione di minimo ad una condizione di massimo (3600±100 giri/minuto circa per motore B&S 3400±100 giri/minuto circa per motore Honda).

ⓘ INFORMAZIONE:

Al primo avvio del motore impostare la leva acceleratore sulla posizione di choke o aria aperta | come mostrato in [fig. 09c]. Per gli avvii successivi impostare la leva in una posizione intermedia tra il minimo [fig. 09a] e il massimo [fig. 09b].

5.1.2. DI SICUREZZA E PRESENZA UOMO

a) Posizione di fermo macchina – leva di presenza uomo [24] in posizione rilasciata:

(i). Freno di stazionamento attivo su ambo le ruote della macchina;
(ii). Leva PTO [22] disattivata o inibizione del sistema di aggancio della leva PTO nella posizione operativa;
(iii). Sistema di sterzata assistita PAS disattivato.

⚠ ATTENZIONE!

Rilasciando la leva di presenza uomo [24] il motore rimane acceso.

⚠ PERICOLO!

Le lame continueranno a muoversi per effetto centrifugo per alcuni secondi dopo il rilascio della leva PTO [22].

b) Posizione operativa – leva di presenza uomo premuta:

(i). Freno di stazionamento disattivato;

(ii). Sistema di aggancio della leva PTO attivo;

(iii). Cambi idrostatici attivi – sarà possibile muovere la macchina utilizzando le leve di marcia avanti [28] o retromarcia [27] e il sistema di sterzata assistita (PAS).

⚠ PERICOLO!

Non bloccare mai la leva di presenza uomo [24] nella posizione operativa. Sostituire eventuali parti danneggiate e controllarne periodicamente il corretto funzionamento.

⚠ PERICOLO!

Prima di ogni utilizzo controllare il corretto funzionamento dei sistemi di sicurezza legati al rilascio della leva di presenza uomo [24] eseguendo le procedure descritte nel capitolo "Dispositivi di sicurezza".

⚠ PERICOLO!

Nelle situazioni di pericolo rilasciare immediatamente la leva di presenza uomo [24].

5.1.3. MARCIA AVANTI, RETROMARCIA E LEVA LIMITATRICE DI VELOCITÀ

ⓘ INFORMAZIONE:

Per poter utilizzare le leve di avanzamento [28] e retromarcia [27] occorre mantenere premuta la leva di presenza uomo [24].

Marcia avanti:

Tirare gradualmente una o entrambe le leve di avanzamento [28] [fig. 10b]. La velocità della macchina varierà in modo continuo da un minimo di 0 km/h ad un massimo definito dalla posizione della leva limitatrice di velocità [30] mostrata in [fig. B].

Retromarcia:

Per azionare la retromarcia premere le leve [27] [fig. 10c] con i pollici o con il palmo della mano. La velocità della macchina varierà in modo continuo da 0 km/h a circa 3,5 km/h.

Leva limitatrice di velocità (solo marcia avanti):

Spostando la leva limitatrice di velocità [30] su una marcia maggiore [fig. 06] o inferiore si andrà ad aumentare o diminuire la velocità massima di avanzamento raggiungibile. La velocità massima in retromarcia non sarà influenzata dalla posi-

zione della leva limitatrice di velocità.

Utilizzare sempre una velocità di avanzamento adatta al lavoro che si sta svolgendo.

⚠ PERICOLO!

Non manomettere e/o modificare il sistema di leverismi al fine di modificare le velocità massime e minime di avanzamento e retromarcia.

ⓘ INFORMAZIONE:

Le velocità massime e minime della macchina possono variare a seconda dell'attrezzo montato (peso, attrito con il terreno, etc.), dalla tipologia e dalle condizioni del terreno.

5.1.4. STERZO ASSISTITO

ⓘ INFORMAZIONE:

Per utilizzare il sistema di sterzo assistito occorre mantenere premuta la leva di presenza uomo [24].

Spostando il manubrio [18] verso destra o sinistra si produrrà uno sfasamento della velocità tra la ruota sinistra e la ruota destra come mostrato in [fig. 08].

ⓘ INFORMAZIONE:

Il sistema di sterzata assistita funziona anche quando si regola il manubrio [18] in una delle due posizioni fisse laterali.

5.1.5. LEVA DI INNESTO PTO (PRESA DI FORZA)

⚠ ATTENZIONE!

Prima di azionare la leva innesto PTO [22] assicurarsi che l'attrezzo sia montato correttamente (Paragrafo "Aggancio attrezzo").

⚠ PERICOLO!

Non azionare mai la leva innesto PTO [22] se non è montato alcun attrezzo. Pericolo!

ⓘ INFORMAZIONE:

Per mantenere innestata la leva di azionamento della PTO [22] occorre mantenere premuta la leva di presenza uomo [24]. Se la leva [24] non viene mantenuta schiacciata risulterà impossibile agganciare la leva di azionamento della PTO [22] nella posizione operativa.

ⓘ INFORMAZIONE:

Seguire attentamente le istruzioni di regolazione presenti nel "Regolazione leva PTO"per un corretto funzionamento della frizione.

Attivazione:

1. Azionare la leva di presenza uomo [24] [fig. 11a];

2. Azionare quindi la leva di sblocco [23] [fig. 11b e 11c];

3. Portare la leva [22] dalla posizione di neutro **N** alla posizione di innesto come mostrato in [fig. 11d];

4. A questo punto rilasciare la leva di sblocco [23].

Per sbloccare la leva PTO rilasciare la leva di presenza uomo [24] o azionare la leva di sblocco [23].

5.1.6. LEVA AGGANCIO SGANCIO ATTREZZO

Avvertenze generali per l'aggancio e lo sgancio degli attrezzi:

⚠ ATTENZIONE!

Non azionare la leva di sgancio attrezzo [26] [fig.B] quando la PTO è in funzione. Alta probabilità di danneggiare il sistema di trasmissione.

⚠ PERICOLO!

Prima di azionare la leva di sgancio attrezzo [26] accertarsi chela macchina sia parcheggiatasu una superficie piana e in posizione stabile.

⚠ PERICOLO!

Eseguire le operazioni di aggancio/sgancio degli attrezzi solo a motore spento.

Aggancio attrezzo:

- Assicurarsi che il motore della macchina sia spento;
- Assicurarsi che la leva PTO [22] sia nella posizione di neutro **N**;
- Sganciare il freno di azionamento spostando la leva [25] nella posizione (P) come mostrato in [fig. 12];
- Posizionare la leva [26] nella posizione ;
- Controllare che i ganci frontali [5] presenti sulla macchina risultino essere aperti;
- Spingendo la macchina avvicinarne la parte frontale all'attrezzo con un'inclinazione di circa 30° rispetto al terreno come mostrato in [fig. 13];
- Una volta che il perno dell'attrezzo si è appoggiato sulle guide [4] [fig. A] spingere la macchina riportandone la parte frontale in posizione orizzontale come mostrato in [fig. 14];
- Assicurarsi che il perno sia in fondo alle guide [4] [fig. A];
- Azionare la leva di aggancio attrezzo [26] portandola nella posizione come mostrato in [fig. 15];

⚠ ATTENZIONE!

Prima di avviare la macchina controllare che il collegamento macchina-accessorio sia avvenuto correttamente seguendo la seguente procedura:

- **A motore OBBLIGATORIAMENTE SPENTO premere la leva bypass [24] e azionare la leva frizione [22] bloccandola nella posizione operativa;**
- **Mantenendo una mano sulla leva bypass [24] tirare lentamente la corda d'avviamento motore;**
- **Il collegamento macchina-accessorio sarà attivo quando, tirando LENTAMENTE la corda, sarà possibile trascinare le parti mobili dell'accessorio.**

ⓘ INFORMAZIONE:

Durante tale operazione si potrà sentire un "CLACK" quando il perno presente sull'accessorio scenderà all'interno del giunto presente sulla macchina.

⚠ ATTENZIONE!

Effettuare questa procedura a motore acceso potrebbe danneggiare le parti meccaniche della presa di forza "PTO" pregiudicando il funzionamento della trasmissione di potenza tra macchina e accessorio.

Sgancio attrezzo:

- Spegnere la macchina su una superficie piana e stabile;
- Assicurarsi che la leva PTO [22] sia nella posizione di neutro **N**;
- Sganciare il freno di stazionamento spostando la leva [25] nella posizione di Ⓟ;
- Aprire i ganci di fissaggio portando la leva [26] nella posizione di ;
- Esercitare una pressione sul manubrio dal basso verso l'alto facendo in modo che la parte frontale della macchina si sfili dall'attrezzo.

ⓘ INFORMAZIONE:

Ogni attrezzo ha una sua specifica procedura che è riportata nel libretto uso e manutenzione dello stesso. Fare riferimento alla specifica procedura per una spiegazione più dettagliata.

5.1.7. LEVA FRENO DI STAZIONAMENTO AUTOMATICO

Disattivare il freno di stazionamento automatico portando la leva [25] in posizione Ⓟ come mostrato in [fig. 12] per poter spostare la macchina a motore spento.

ⓘ INFORMAZIONE:

Il freno automatico di stazionamento viene automaticamente re-inserito premendo la leva di presenza uomo [24].

5.1.8. LEVA DI REGOLAZIONE STEGOLA

⚠ PERICOLO!

Non utilizzare la leva di regolazione quando la macchina è in movimento. Prima dell'utilizzo assicurarsi che la macchina sia in posizione stabile.

- Spostare le leva di regolazione [29] in avanti come mostrato in [fig. 17] per poter regolare l'altezza del manubrio [fig. 18] - sette posizioni di regolazione più una di parcheggio/rimessaggio.
- Spostare la leva di regolazione [29] a destra come mostrato in [fig. 19] per poter spostare il manubrio sul fianco come mostrato in [fig. 20] - tre posizioni: centrale, 30° a destra e sinistra.

⚠ PERICOLO!

Prima di riprendere il lavoro assicurarsi che il manubrio sia stato saldamente fissato al blocco di sterzo controllando che produca resistenza in tutte le direzioni.

5.2. PARTI DELLA MACCHINA

5.2.1. RUOTE

Per la massima trazione possibile montare le ruote pneumatiche con le tacchettature orientate verso la direzione di marcia come mostrato in [fig. A].

Controllare sempre che le ruote non interferiscano con parti della macchina.

ⓘ INFORMAZIONE:

Il fissaggio della ruota viene fatto tramite 4 dadi UNF1/2" x 20. Utilizzare sistemi di fissaggio originali e delle dimensioni specificate.

5.2.2. CATENE DA NEVE (OPZIONALI)

Quando si lavora con le catene da neve montate sulle ruote assicurarsi sempre che ci sia abbastanza spazio tra le catene e le parti della macchina.

5.2.3. COFANI

⚠ PERICOLO!

Prima di ogni avvio della macchina assicurarsi che i cofani siano correttamente montati. Sostituirele parti danneggiate.

⚠ PERICOLO!

Rimuovere i cofani solamente a motore spento e non avviarela macchina prima di averli rimontati.

Cofano supporto stegola

Per rimuove il cofano supporto stegola [1] rimuovere prima il tappo del serbatoio benzina [2] come mostrato in [fig. 21].

⚠ PERICOLO!

Non rimuovere il tappo benzina [2] se il serbatoio è pieno o parzialmente pieno e/o a macchina accesa. Assicurarsi di tenere qualsiasi fonte di possibile innesco (fonti di calore, materiale elettrico, etc.) lontana dal serbatoio [3].

Esercitare quindi una pressione dal basso verso l'alto rimuovendo i perni di aggancio dai supporti presenti sulla macchina come mostrato in [fig. 22].

Per agganciare il cofano [1] appoggiarlo al supporto stegola e, una volta verificato che la posizione di tutti i perni di fissaggio coincida con la sede, premere dall'alto verso il basso.

Verificare che il cofano sia montato correttamente controllando che i perni siano completamente inseriti.

Riavvitare il tappo serbatoio [2].

Cofano inferiore

⚠ PERICOLO!

Non rimuovere il cofano inferiore [7] se la macchina è accesa. Presenza di organi in movimento!

Per rimuovere completamente il cofano inferiore [7] seguire i punti elencati di seguito:

1. Spegnere la macchina;

2. ⟆⟆⟆ Attendere almeno 15-20 minuti lasciando raffreddare le parti calde della macchina (motore, cambi idrostatici, frizione, giunto, etc.);

3. Allentare le due viti posteriori e svitare le due viti frontali come mostrato in [fig. 23] (le viti frontali rimarranno collegate al cofano);

4. Sollevare il cofano facendo uscire le guide ad incastro posteriori come mostrato in [fig. 24];

5. Tirare il cofano verso la parte frontale della macchina facendolo scorrere sui ganci frontali [4].

Per montare il cofano inferiore [7] seguire la precedente procedura in ordine inverso facendo particolare attenzione ai seguenti punti:

1. Inserire la lamiera di protezione mani [14] facendo in modo che entri nelle guide posizionate sul cofano come mostrato in [fig. 25];

2. Assicurarsi che le linguettine laterali siano correttamente inserite nelle sedi sulla lamiera come mostrato in [fig. 25];

3. Assicurarsi che la parte frontale sia oltre al coperchio del gruppo rinvio [fig. 25];

4. Stringere le due viti posteriori e le due viti frontali mostrate in [fig. 23].

Cruscotto:

Per rimuovere il cruscotto [19]:

- Allentare le due viti mostrate in [fig. 26];
- Rimuovere le manopole sulle leve [20], [25], [26] e [29] mostrate in [fig. B];
- Alzare il cruscotto e sfilarlo dalle guide frontali [fig. 27].

INFORMAZIONE:

Se la versione della macchina è ad avviamento elettrico occorre sfilare il blocchetto di avviamento [21] e i connettori presenti sulla spia LED [31].

Per montare il cofano cruscotto eseguire la procedura in ordine inverso.

5.2.4. RUBINETTO BENZINA

La macchina è equipaggiata di un rubinetto della benzina del tipo APERTO/CHIUSO che serve per interrompere il flusso di carburante verso il motore e impedire così fuoriuscite durante il trasporto o durante il rimessaggio.

Per macchine con motorizzazione B&S il rubinetto è posto sul tubo di mandata che collega il serbatoio al filtro ed è localizzabile nelle immediate vicinanze della batteria [fig. 28].

Nel caso di macchine motorizzate HONDA il rubinetto è posto sotto al carburatore e fa parte del blocco motore [fig. 29] (vedere libretto).

5.2.5. KIT BASCULAMENTO MOTORE (OPTIONAL)

Venduto come optional sulle versioni con avviamento elettrico permette l'inclinazione laterale automatica del motore di circa 20° per parte come mostrato in [fig. 30]. Utilizzabile congiuntamente con ruote in ferro e allargamenti per lavorare su pendenze superiori a 20° fino ad un massimo di 45°.

Fino a 20° circa il motore si mantiene automaticamente verticale. Superati i 20° rimarrà inclinato verso valle come mostrato in [fig. 30b].

⚠ ATTENZIONE!

I fori mostrati in [fig. 31] devono rimanere liberi. Non inserire viti o altri oggetti.

⚠ PERICOLO!

Quando si lavora su pendenze superiori a 20° utilizzare sempre ruote in ferro e allargamenti come prescritto nel paragrafo "Specifiche lavoro in pendenza".

ⓘ INFORMAZIONE:

Spegnendo la macchina il motore rimane nella posizione in cui si trova. Girando la chiave di avviamento [21] su "RUN" dopo qualche secondo si allineerà sulla verticale (se la pendenza è inferiore a 20°).

ⓘ INFORMAZIONE:

Dopo un cambio di pendenza è normale che trascorrano alcuni secondi prima che il motore si allinei sulla verticale.

5.2.6. SPIA LED (OPTIONAL)

La spia LED [31] presente nella versione ad avviamento elettrico con Kit di basculamento motore indica:

Accensione fissa:

Pressione dell'olio motore insufficiente. Diminuire rapidamente la pendenza di lavoro e/o controllare il livello olio del motore.

Accensione intermittente:

Per 10 secondi dopo l'avviamento: inizializzazione scheda di controllo;

Durante il lavoro: pendenza massima superata, diminuire rapidamente la pendenza di lavoro.

5.3. PRIMO COLLEGAMENTO BATTERIA (OPTIONAL)

Prima di avviare la macchina P130 versione con avviamento elettrico occorre collegare il polo negativo della batteria al cablaggio come mostrato in [fig. 46].

Procedura:

1. Spostare sul fianco destro la stegola;

2. Rimuovere l'elastico [a];

3. Fissare l'occhiello del cavo nero [b] alla batteria [c] utilizzando la vite [d], la rondella elastica [e] e la rondella [f] premontate sulla batteria;

4. Riposizionare la batteria sul supporto batteria;

5. Agganciare l'elastico [a].

5.4. CONTROLLI PRELIMINARI DA EFFETTUARE PRIMA DI OGNI AVVIO DELLA MACCHINA

Ad inizio giornata di lavoro, prima di avviare la macchina, effettuare i seguenti controlli:

- Verificare il funzionamento di tutti i dispositivi di sicurezza e la presenza e lo stato di tutti i carter protettivi (vedi il paragrafo “Dispositivi di sicurezza” e “Cofani”.
- Controllare che le ruote pneumatiche siano correttamente gonfiate secondo le specifiche riportate nel capitolo “Specifiche della macchina”.

⚠ PERICOLO!

In caso di verifica negativa dei dispositivi di sicurezza o dei carter di protezione, interrompere tutte le operazioni.

5.5. RIEMPIMENTO SERBATOIO BENZINA E OLIO MOTORE

⚠ ATTENZIONE!

Per ragioni di trasporto il serbatoio è vuoto e il motore è senza olio lubrificante. Assicurarsi di metterli prima di avviare la macchina.

Utilizzare sempre combustibile fresco e pulito (non più vecchio di 3 mesi) e contenitori adeguati. L’utilizzo di canestri o contenitori non conformi non è permesso.

Riempire il serbatoio come mostrato in [fig. 34]. Non eccedere tale livello quando si lavora su terreni non pianeggianti per evitare fuoriuscite dal tappo.

⚠ PERICOLO!

Prestare attenzione quando si maneggiano fluidi infiammabili.

⚠ PERICOLO!

I carburanti sono altamente infiammabili ed esplosivi in particolari circostanze.

⚠ PERICOLO!

Avvertenze per il riempimento del serbatoio:

- **Non riempire il serbatoio in ambienti chiusi, poco ventilati e/o su terreni con pendenze maggiori a 20°;**
- **Prima di procedere al riempimento del serbatoio spegnere la macchina, rimuovere la chiave di accensione (ove presente) e/o il cappuccio candela;**
- **Aspettare che la macchina si sia completamente raffreddata (30 minuti almeno);**
- **Non esporre il carburante a fonti di calore e/o possibile innesco;**
- **Non fumare;**

• Non utilizzare dispositivi elettronici;
• Riempire il serbatoio fino al livello indicato in questo capitolo e non oltre;
• Utilizzare sistemi di riempimento quali imbuti, etc. idonei;
• In caso di fuoriuscita del carburante asciugare la macchina e spostarla a distanza di sicurezza prima di avviarla.

⚠ **PERICOLO!**
Se si lavora su terreni NON pianeggianti non riempire il serbatoio oltre il livello indicato in questo paragrafo per evitare la fuoriuscita di benzina.

5.6. MONTAGGIO E SMONTAGGIO ATTREZZO E/O ACCESSORIO

Per istruzioni specifiche sul montaggio e smontaggio di un attrezzo e/o accessorio riferirsi al libretto specifico.

Per istruzioni generali fare riferimento al paragrafo “Leva aggancio sgancio attrezzo”.

5.7. AVVIO DEL MOTORE

1. Verificare il livello dell’olio motore (vedere libretto uso e manutenzione motore);
2. Aprire il rubinetto benzina (se presente);
3. Se il motore è freddo (primo avvio) posizionare la levetta acceleratore [20] nella posizione di aria aperta o choke [fig. 09c];
4. Se il motore è caldo posizionare la levetta acceleratore [20] in una posizione intermedia tra il livello minimo [fig. 09a] e il livello massimo [fig. 09b];
5. Nella versione con avviamento manuale posizionandosi al di fuori della zona di pericolo (Paragrafo “Area di lavoro e zona di pericolo”), tirare la corda di avviamento [15] in modo deciso. Se necessario ripetere l’operazione fino ad avvio;
6. Per versione con avviamento elettrico, inserire la chiave [21] e girarla sulla posizione di “START”;

⚠ **ATTENZIONE!**
Non tenere la chiave sulla posizione di START troppo a lungo e rilasciarla subito dopo l’avvio della macchina. Non portarla nuovamente nella posizione di START quando la macchina è in funzione.

7. Una volta che il motore si è avviato portare la leva acceleratore [20] in una posizione intermedia e lasciare scaldare il motore (5-10 minuti) prima di posizionarla nel punto di massima velocità e iniziare a lavorare.

5.8. USO

⚠ PERICOLO!

Prestare sempre particolare attenzione quando si innestala PTO.

⚠ PERICOLO!

Utilizzare sempre i dispositividi sicurezza individuali prescritti nel paragrafo "Abbigliamento".

⚠ PERICOLO!

Non lasciare mai la posizione operativa di lavoro dietro al manubrio quando la macchina è in funzione. Non lasciare mai la macchina incustodita con il motore acceso.

⚠ PERICOLO!

Non regolare il manubrio quando la macchina è in movimento.

⚠ PERICOLO!

Prestare attenzione alle parti calde della macchina quali, ad esempio, la marmitta e la protezione marmitta.

⚠ PERICOLO!

Se la macchina e/o gli accessori dovessero intasarsi spegnere il motore e rimuovere la chiave di accensione e/o il cappuccio candela prima di intervenire.

⚠ PERICOLO!

In caso di danneggiamento all'attrezzo, all'accessorio o alla macchina spegnere immediatamente il motore.

Procedura:

1. Avviare il motore come descritto nel capitolo "Avvio del motore;

2. Prima di iniziare il lavoro regolare il manubrio nella posizione preferita o più adatta per il tipo di lavoro che si andrà a svolgere;

3. Impostare il limite massimo di avanzamento agendo sulla leva limitatrice di velocità [30];

4. Premere e mantenere premuta la leva di sicurezza presenza uomo [24];

5. Per spostarsi avanti o indietro agire sulle leve [27] o [28];

6. Per girare a destra o sinistra agire sul manubrio come descritto nel capitolo "Sterzata assistita PAS";

7. Per azionare l'attrezzo utilizzare la leva [22].

Per descrizioni specifiche dei relativi comandi fare riferimento al capitolo "Comandi operativi".

5.9. LAVORARE SU PENDENZE

⚠ PERICOLO!

Quando si lavora su terreni in pendenza

utilizzare OBBLIGATORIAMENTE ruote in ferro e allargamenti come descritto nel paragrafo “Specifiche lavoro in pendenza”.

⚠ PERICOLO!

Quando si lavora in pendenza mantenere il manubrio parallelo alla direzione di marcia e non in uno dei due fori di regolazione laterale (±30°).

⚠ PERICOLO!

Non lavorare mai su terreni in pendenza bagnati o sdrucciolevoli. Prestare sempre attenzione all’ambiente circostante e al terreno di lavoro.

⚠ PERICOLO!

Non utilizzare la macchina quando piove.

⚠ PERICOLO!

Utilizzare calzature adatte.

Lavorare sempre di costa alla pendenza e seguendo il percorso mostrato in [fig. 35].

La pendenza massima di lavoro è limitata dalle caratteristiche tecniche del motore a 20° in tutte le direzioni [fig. 32] se non specificato diversamente sul libretto motore.

Se la macchina è provvista del kit basculamento (optional) la pendenza massima laterale può aumentare fino a 45° con l’impiego di ruote in ferro e allargamenti come descritto nel capitolo “Specifiche lavoro in pendenza” [fig. 33].

5.10. PULIZIA DURANTE LA GIORNATA LAVORATIVA

Se la pulizia della macchina diventa necessaria durante il lavoro (erba, sporcizia, fango, etc.) spegnere il motore e rimuovere la chiave di accensione e/o il cappuccio candela per prevenire avvii inattesi.

⚠ PERICOLO!

Prima di entrare nella zona di pericolo aspettare l’arresto di tutti gli organi di movimento della macchina e dell’accessorio (almeno 10 secondi dall’arresto del motore)

⚠ PERICOLO!

Aspettare che le parti calde della macchina si siano raffreddate (almeno 15-20 minuti).

⚠ PERICOLO!

Per pulire utilizzare strumenti appropriati a seconda della tipologia di attrezzo/accessorio che si sta utilizzando (istruzioni specifiche sul manuale di uso e manu-

tenzione dell'attrezzo o dell'accessorio). Prestare attenzione ad elementi taglienti.

5.11. SPEGNIMENTO MOTORE

Versione avviamento a strappo:

Posizionare la leva acceleratore [20] nella posizione di minimo e attendere lo spegnimento del motore.

Versione avviamento elettrico:

Per versione con avviamento elettrico girare le chiave [21] sulla posizione di "STOP".

6. MANUTENZIONE

Oltre ad osservare le istruzioni di sicurezza ed operative è altrettanto importante seguire le seguenti istruzioni di manutenzione.

⚠ ATTENZIONE!

Non effettuare mai operazioni di manutenzione o pulizia a motore acceso. Prima di lavorare sulla macchina rimuovere sempre la chiave di accensione e/o il cappuccio candela per evitare avvii improvvisi o inattesi.

⚠ ATTENZIONE!

Dopo l'arresto della macchina far raffreddare le superfici calde per almeno 15-20 minuti prima di avvicinarsi.

⚠ ATTENZIONE!

Indossare sempre guanti, scarpe antinfortunistiche, occhiali e utilizzare attrezzature adeguate durante la manutenzione di coltelli di taglio e/o altre parti affilate.

⚠ ATTENZIONE!

Non effettuare riparazioni che comportano saldature, forature, molature, etc. su componenti strutturali e dispositivi di sicurezza.

Utilizzare solo parti di ricambio originali Eurosystems. Tutti gli altri ricambi commerciali devono corrispondere ai requisiti tecnici e di qualità specificati da Eurosystems.

6.1. PROGRAMMA DI MANUTENZIONE

Quando	Chi	Cosa	Riferimento
PRIMA DI OGNI AVVIO	Utilizzatore	Controllare la pressione degli pneumatici	Manuale d'uso e manutenzione Par."Ruote e pneumatici"
	Utilizzatore	Controllare il serraggio dei dadi sulle ruote (pneumatiche e non pneumatiche)	Manuale d'uso e manutenzione Par."Ruote e pneumatici"
	Utilizzatore	Controllare che il freno di stazionamento funzioni correttamente	Manuale d'uso e manutenzione Par."Freno di stazionamento automatico"
	Utilizzatore	Controllare che la leva PTO venga rilasciata automaticamente al rilascio della leva di presenza uomo	Manuale d'uso e manutenzione Par."Rilascio automatico leva PTO"
	Utilizzatore	Controllare che la leva frizione sia regolata nel modo corretto	Manuale d'uso e manutenzione Par. "Freno di stazionamento automatico"
	Utilizzatore	Controllare che nel motore vi sia olio lubrificante della tipologia e nelle quantità indicate dal costruttore	Libretto d'uso e manutenzione del motore
	Utilizzatore	Controllare cofani e carter della macchina	Manuale d'uso e manutenzione Par. "Cofani e carter"
A FINE LAVORO	Utilizzatore	Pulire la macchina	Manuale di uso e manutenzione Par. "Pulizia della macchina"
DOPO LE PRIME 50 ORE	Centro autorizzato Eurosystems Spa	Sostituire l'olio dei cambi idrostatici - CONSIGLIATO	Manuale d'officina
	Centro autorizzato Eurosystems Spa	Controllare la corretta posizione delle leve bypass all'azionamento della leva presenza uomo	Manuale d'officina
OGNI 50 ORE DI LAVORO	Utilizzatore	Ingrassare la presa di forza PTO [6] [fig. A]	Manuale d'uso e manutenzione, cap. "Manutenzione"
	Utilizzatore	Ingrassare il perno marcia avanti	Manuale d'uso e manutenzione, cap. "Manutenzione"
	Utilizzatore	Ingrassare guide aggancio attrezzo [4] [fig. A]	Manuale d'uso e manutenzione, cap. "Manutenzione"
	Utilizzatore	Controllare distanza supporto motore dal telaio della macchina	Manuale d'uso e manutenzione, cap. "Manutenzione"

Quando	Chi	Cosa	Riferimento
OGNI 100 ORE DI LAVORO	Utilizzatore	Controllare le condizioni del giunto a stella presente sulla presa di forza della macchina	Manuale d'uso e manutenzione, cap. "Manutenzione"
OGNI 250 ORE DI LAVORO	Utilizzatore	Controllare l'inserto a stella del giunto PTO e sostituirlo nel caso sia usurato	Manuale d'uso e manutenzione
OGNI 500 ORE DI LAVORO	Centro autorizzato Eurosystems Spa	Sostituire la cinghia dei cambi	Manuale d'officina
	Centro autorizzato Eurosystems Spa	Sostituire la cinghia motore	Manuale d'officina
	Centro autorizzato Eurosystems Spa	Sostituire il gruppo frizione	Manuale d'officina
	Centro autorizzato Eurosystems Spa	Controlare usura pastiglie freno di stazionamento automatico	Manuale d'officina
	Centro autorizzato Eurosystems Spa	Sostituire i cuscinetti del gruppo rinvio e del ballerino della cinghia dei cambi	Manuale d'officina
MOTORE	Utilizzatore	Manutenzione filtro, rabbocco e sostituzione olio	Libretto d'uso e manutenzione del motore

6.2. RUOTE E PNEUMATICI

Quando si lavora sulle ruote assicurarsi che la macchina sia parcheggiata correttamente (Paragrafo “Parcheggio”) e che non abbia la possibilità di muoversi, cadere o ribaltarsi.

Controllare la pressione delle gomme prima di ogni avvio.

⚠ ATTENZIONE!
Pressioni eccessive possono portare a scoppi. Utilizzare le indicazioni presenti sullo pneumatico o nel capitolo “Specifiche della macchina”.

⚠ PERICOLO!
Prima di ogni avvio controllare i dadi di fissaggio delle ruote. Coppia di serraggio 100Nm

6.3. DISPOSITIVI DI SICUREZZA

Tutte le motofalciatrici polifunzionali P130 sono dotate di due sistemi antinfortunistici attivi. Detti dispositivi causano l’inserimento di un freno di stazionamento automatico su ciascuna ruota e il disinnesto della PTO verticale al rilascio della leva di presenza uomo [24] [fig. 02].

Prima di utilizzare la macchina assicurarsi che tali dispositivi funzionino nel modo corretto eseguendo le prove elencate di seguito.

⚠ ATTENZIONE!
Se uno o entrambi i dispositivi di sicurezza non dovessero funzionare correttamente non utilizzare la macchina e intervenire seguendo le istruzioni presenti nella sezione “Guasti”.

6.3.1. RILASCIO AUTOMATICO LEVA PTO

A motore spento azionare la leva di presenza uomo [24] e innestare la PTO [22]. Rilasciando la leva di presenza uomo [24] la leva [22] deve tornare nella posizione di neutro **N**.

Nel funzionamento corretto, rilasciando la leva di presenza uomo [22] sia in modo repentino che in modo graduale la leva che innesta la PTO [24] **deve sganciarsi in modo automatico**.

6.3.2. FRENO DI STAZIONAMENTO AUTOMATICO

1. A motore spento disinserire il freno

automatico portando la leva [25] nella posizione (P) mostrata in [fig. 05]. Verificare che le ruote girino liberamente.
Riportando nuovamente la leva [25] nella posizione AUTO (P) non deve essere più possibile spostare manualmente la macchina (le ruote risulteranno essere bloccate).

2. A motore spento disinserire il freno automatico portando la leva [25] nella posizione (P) mostrata in [fig. 05], successivamente azionare la leva presenza uomo [24]. Se la leva [25] ritorna nella posizione AUTO (P) il funzionamento è corretto.

6.4. REGOLAZIONE DELLA LEVA PTO

⚠ PERICOLO!

Regolare i cavi a motore spento assicurandosi d'aver rimosso la chiave di accensione o il cappuccio candela per prevenire avviamenti inaspettati.

Procedura di regolazione:

1. A motore spento premere la leva di presenza uomo [24] e azionare la leva PTO [22];

2. Rilasciare la leva PTO [22] nella posizione innestata mantenendo premuta la leva di presenza uomo [24];

3. Controllare che nei fori del cilindro mostrato in [fig. 36] posto sotto al cruscotto [19] compaia il distanziale mostrato in figura;

4. Tirare il registro fino a quando il distanziale è completamente sulla mezzeria del foro;

5. Controllare prima di ogni avvio per garantire la durata massima delle frizione ed evitare inutili surriscaldamenti.

⚠ PERICOLO!

Un tiro eccessivo (solo il distanziale visibile) può produrre malfunzionamenti della frizione. Al rilascio della stessa il freno potrebbe non innestarsi correttamente aumentando il tempo di arresto degli attrezzi.

⚠ ATTENZIONE!

Un tiro insufficiente può invece produrre un surriscaldamento della frizione andandone a ridurre drasticamente l'efficacia e la vita utile.

6.5. MOTORE

Istruzioni per la manutenzione del motore sono fornite sul libretto specifico reperibile nella busta presente all'interno di ciascun imballo.

Di seguito le **avvertenze generali:**

- Prima di ogni avvio controllare che

all'interno del motore vi sia una quantità adeguata di olio lubrificante. Rabboccare in caso di bisogno;

- Pulire periodicamente il filtro dell'aria;
- Sostituire periodicamente l'olio di lubrificazione in accordo a quanto specificato nel libretto uso e manutenzione dello stesso (se non specificato diversamente è consigliabile sostituire l'olio motore ogni 50 ore di utilizzo).

(i) INFORMAZIONE:

Per facilitare la rimozione dell'olio lubrificate utilizzare l'imbuto presente nella busta accessori come mostrato in [fig. 37].

6.6. CAMBIO OLIO NEI CAMBI IDROSTATICI

I fluidi utilizzati nella trasmissione idrostatica sono stati altamente selezionati e testati. Ogni prodotto equivalente o superiore a quelli indicati nel capitolo "Specifiche della macchina" può essere utilizzato come alternativa.

(i) INFORMAZIONE:

Seppur non sia specificato alcun cambio olio per il corretto funzionamento della macchina se ne consiglia la sostituzione dopo le prime 50 ore di funzionamento al fine di eliminare eventuali impurità createsi durante il rodaggio. Rivolgersi ai rivenditori di zona!

6.7. COFANI E CARTER MACCHINA

Prima di ogni avvio controllare che i cofani e i carter della macchina, degli attrezzi e degli accessori siano montati correttamente e in perfette condizioni.

(i) INFORMAZIONE:

Sostituire ripari danneggiati prima di utilizzare la macchina!

6.8. PULIZIA E LAVAGGIO

Pulizia:

1. Spegnere la macchina e aspettare che tutte le parti in movimento si siano fermate;

2. Rimuovere la chiave di accensione e/o il cappuccio candela;

3. Aspettare che tutte le parti calde della macchina si siano adeguatamente raffreddate (15-20 minuti);

4. Soffiare aria compressa nelle feritoie indicate in [fig. 40] disposte sia sulla parte frontale che sulla parte posteriore della macchina;

⚠ ATTENZIONE!

Non rimuovere in alcun caso i cofani di protezione presenti sulla macchina.

Lavaggio:

1. Spegnere la macchina e aspettare che tutte le parti in movimento si siano fermate;

2. Rimuovere la chiave di accensione e/o il cappuccio candela;

3. Aspettare che tutte le parti calde della macchina si siano adeguatamente raffreddate (15-20 minuti);

4. Lavare la macchina utilizzando una spugna con detergente neutro e acqua. Evitare le zone con etichette.

⚠ PERICOLO!

Non utilizzare acqua in pressione per lavare la macchina. La pressione può danneggiare il sistema elettrico. Evitare un uso eccessivo di acqua o l'uso di acqua vicino a parti sensibili quali motore, batterie, etichette e impianto elettrico.

6.9. SOSTITUZIONE GIUNTO A STELLA

Controllare ogni 100 ore di lavoro il giunto a stella presente sulla PTO (presa di forza) della macchina seguendo la procedura seguente:

- Spegnere la macchina e rimuovere la chiave e/o il cappuccio candela per prevenire avviamenti accidentali;
- Rimuovere l'attrezzo o l'accessorio e aspettare che la macchina si sia raffreddata (15-20 minuti);
- Parcheggiare la macchina seguendo le istruzioni riportate nel capitolo "Parcheggio della macchina";
- Con un pinza rimuovere il seeger mostrato in [fig. 43];
- Rimuovere la parte superiore del giunto;
- Rimuovere l'inserto in plastica a stella.

L'inserto a stella non deve presentare danneggiamenti o essere visibilmente usurato. Nel caso sostituirlo rivolgendosi ad un centro autorizzato Eurosystems.

Per rimontare la stella seguire la procedura in ordine inverso.

6.10. INGRASSAGGIO

Ogni 50 ore:

- Ingrassare la PTO della macchina e i ganci di sostegno accessorio/attrezzo [fig. 41];
- Ingrassare le guide della leva innesto frizione [22] [fig. 42];

• Ingrassare il perno marcia avanti posto sotto il manubrio [fig. 38].

⚠ PERICOLO!

Spegnere sempre la macchina prima di ingrassare la PTO.

⚠ ATTENZIONE!

Rimuovere la chiave e/o il cappuccio candela per prevenire avvii accidentali. Attendere almeno 15-20 minuti affinché le parti calde della macchina si siano adeguatamente raffreddate.

6.11. CONTROLLO USURA CHINGHIA MOTORE

Ogni 50 ore è necessario controllare la posizione del supporto motore rispetto al telaio della macchina [fig. 44]. La luce che si forma tra queste due parti della macchina è indice dello stato di usura della cinghia motore.

⚠ PERICOLO!

L'allargamento massimo consentito è pari a 12 mm. Sostituire la cinghia motore nel caso il supporto motore disti 10-11 mm dal telaio per evitarne la rottura e per evitare il possibile danneggiamento di altri organi meccanici. Rivolgersi ad un centro autorizzato Eurosystems spa.

7. RIMESSAGGIO

⚠ ATTENZIONE!

Rimuovere la chiave di accensione e/o il cappuccio candela per prevenire avvii accidentali o inattesi. Riporre la chiave in un luogo sicuro e al di fuori della portata dei bambini.

⚠ PERICOLO!

Parcheggiare la macchina con almeno un accessorio attaccato per evitare ribaltamenti. Se non è possibile seguire scrupolosamente le istruzioni presenti nel paragrafo "Parcheggio" nel capitolo "Indicazione per la movimentazione dell'imballo e della macchina".

⚠ PERICOLO!

Chiudere sempre il rubinetto benzina per evitare fuoriuscite di carburante.

⚠ PERICOLO!

Non parcheggiare la macchina in ambienti dove sono presenti materiali che possono sviluppare incendi quali ad esempio fertilizzanti, paglia, fieno, erba, legno secco, ecc.

Rimessaggio a breve termine (minore di un mese):

1. Pulire adeguatamente la macchina;

2. Svuotare completamente il serbato-

io o parcheggiare la macchina al termine del lavoro facendo in modo che la quantità di carburante nel serbatoio sia la minima possibile;

3. Parcheggio:

a. Non parcheggiare la macchina in ambienti umidi;

b. Parcheggiare la macchina su terreni stabili e pianeggianti;

c. Parcheggiare la macchina seguendo le indicazioni presenti nel capitolo "Parcheggio della macchina".

4. Copertura:

a. Coprire la macchina con una copertura in nylon o tessuto;

b. Coprire le parti taglienti della macchina, degli attrezzi e degli accessori.

Rimessaggio a lungo termine (maggiore di un mese):

1. Pulire adeguatamente la macchina;

2. Proteggere la PTO ingrassandola [fig. 41];

3. Svuotare completamente il serbatoio;

4. Batteria e impianto elettrico:

a. Scollegare la batteria (polo negativo);

b. Tenerla sotto carica con adeguato caricabatteria tampone o ricaricarla periodicamente (ogni 4 settimane);

5. Motore: rimuovere la chiave di avviamento e/o il cappuccio candela;

6. Ruote: tenere la macchina sollevata in modo tale da evitare il contatto statico prolungato delle ruote con il terreno;

7. Parcheggio:

a. Non parcheggiare la macchina in ambienti umidi;

b. Parcheggiare la macchina su terreni stabili e pianeggianti;

c. Parcheggiare la macchina seguendo le indicazioni presenti nel capitolo "Parcheggio della macchina".

8. Copertura:

a. Coprire la macchina con una copertura in nylon o tessuto;

b. Coprire le parti taglienti della macchina, degli attrezzi e degli accessori.

7.1. SVUOTAMENTO DEL SERBATOIO BENZINA

⚠ PERICOLO!

In certe condizioni il combustibile può essere estremamente pericoloso, esplosivo e infiammabile. Eventuali esplosioni o incendi possono causare gravi danni a cose e/o persone.

⚠ PERICOLO!

Svuotare il serbatoio benzina solo

quando il motore si è completamente raffreddato. Eseguire questa operazione all'aperto e pulire tempestivamente qualsiasi fuoriuscita.

⚠ PERICOLO!

Non fumare, non utilizzare cellulari o altri dispositivi elettronici. Non avvicinare fonti di calore.

Procedura:

1. Parcheggiare la macchina su una superficie stabile e piana;

2. Chiudere il rubinetto benzina [fig. 28] o [fig. 29] e accendere la macchina;

3. Lasciare che la macchina si spenga svuotando di benzina il filtro e il circuito tra il rubinetto (chiuso) e la pompa;

4. Una volta che il motore si è spento rimuovere la chiave di accensione e/o il cappuccio candela per prevenire qualsiasi avviamento;

5. Sganciare il tubo benzina del rubinetto dal lato motore;

6. Inserire il tubo in un contenitore adatto a raccogliere benzina;

7. Aprire il rubinetto svuotando tutto il contenuto del serbatoio all'interno del recipiente;

8. Per aiutare il completo svuotamento inclinare la macchina appoggiandone la parte inferiore e scuotere delicatamente il manubrio.

ⓘ INFORMAZIONE:

Qualora non dovesse essere presente il rubinetto benzina aiutarsi con una pinza stringendo vigorosamente il tubo. Una volta posizionato il tubo all'interno del contenitore di raccolta rilasciare la pinza svuotando il contenuto del serbatoio.

7.2. BATTERIA E CARICABATTERIA

Durante i periodi di lungo inutilizzo della macchina occorre ricaricare periodicamente la batteria o collegarla al caricabatteria tampone (optional) nel modo seguente:

1. Seguendo le specifiche di sicurezza riportate ad inizio capitolo rimuovere la chiave dal blocchetto d'avviamento [21];

2. Rimuovere il caricabatteria tampone dalla sua confezione;

3. Collegare l'estremità [a] del caricabatteria tampone all'estremità [b] presente sotto al cofano supporto stegola [1] come mostrato in [fig. 45];

4. Collegare il caricabatteria alla presa di corrente domestica (230V).

Indicazioni LED del caricabatteria:

- Spia ROSSA fissa: batteria in carica;

• Spia VERDE fissa: batteria carica (funzione di tampone).

⚠ ATTENZIONE!

Prima di avviare la macchina assicurarsi che il caricabatteria si scollegato.

La batteria invecchia anche se non utilizzata.

In caso di rimozione della batteria assicurarsi di ricollegarla nel modo correttocollegando prima il polo positivo e solo successivamente il polo negativo.

⚠ ATTENZIONE!

Non riporre la macchina lasciando la chiave inserita e sulla posizione "RUN" per evitarne lo scaricamento.

⚠ PERICOLO!

Prestare attenzione con i gas generati da batterie danneggiate. Evitare di tenere le batteria vicino a fonti di calore o a fonti di innesco di scintille.

8. GUASTI

Problema	Cause Possibili	Rimedio	Chi	Indicazione
Motore a benzina				
IL MOTORE NON SI AVVIA	Cappuccio candela non inserito	Collegare il cappuccio candela	U	Manuale d'uso e Manutenzione del motore
	Cappuccio candela difettoso	Pulire, aggiustare o stituire il cappuccio candela	U	Manuale d'uso e Manutenzione del motore
	Candela sporca	Pulire la candela	U	Manuale d'uso e Manutenzione del motore
	Filtro carburante ostruito	Portare il motore in un centro di assistenza	RA	-
	Filtro dell'aria sporco	Pulire/sostituire filtro dell'aria	U	Manuale d'uso e Manutenzione del motore
	Aria non aperta	Spostare la levetta acceleratore nella posizione di aria aperta	U	Manuale d'uso e Manutenzione della macchina paragrafo "Avvio del motore"
	Chiave di avviamento su posizione di STOP	Girare la chiave sulla posizione di RUN	U	Manuale d'uso e Manutenzione della macchina paragrafo "Avvio del motore"
	Serbatoio benzina vuoto [3] o quasi vuoto	Riempiere il serbatoio	U	Manuale d'uso e Manutenzione della macchina paragrafo "Riempimento serbatoio benzina e olio motore"

Problema	Cause Possibili	Rimedio	Chi	Indicazione
Motore a benzina				
IL MOTORE NON SI AVVIA	Rubinetto benzina [9] chiuso	Aprire il rubinetto benzina	U	Manuale d'uso e Manutenzione della macchina paragrafo "Rubinetto benzina"
	Collegamenti elettrici scollegati Motorino d'avviamento o solenoide danneggiato	Ricollegare i cavi staccati	U	-
		Sostituire il motorino d'avviamento	RA	-
	Batteria [13] scarica	Controllare il fusibile e il relè e sostituirli se danneggiati	U	Manuale d'uso e Manutenzione paragrafo "Fusibili"
		Ricaricare o sostituire la batteria d'avviamento	U	-
	Fusibile bruciato	Sostituire il fusibile bruciato	U	Manuale d'uso e Manutenzione paragrafo "Fusibili"
	Altro	Consultare manuale di uso e manutenzione del Motore o rivolgersi ad un centro di assistenza del motore (B&S, Honda, etc.)	U o RA	-
IL MOTORE NON SI SPEGNE	Linea di messa a terra difettosa	Controllare l'impianto elettrico	RA	-
	Regolazione cavo acceleratore errata - la valvola non raggiunge la posizione di STOP	Registrare il cavo acceleratore	RA	-
LA POTENZA DEL MOTORE È BASSA	Regolazione acceleratore errata - la valvola non raggiunge la posizione di massimo	Registrare il filo	RA	-
	Filtro dell'aria sporco	Pulire/sostituire filtro dell'aria	U	Manuale d'uso e Manutenzione del motore
	Assenza di olio lubrificante	Riparare il motore	RA	-
	Problema meccanico al motore	Riparare il motore	RA	-
Avviamento elettrico				
L'AVVIAMENTO ELETTRICO NON FUNZIONA	Batteria scarica	Controllare il fusibile e il relè e sostituirli se danneggiati	U	-
		Ricaricare o sostituire la batteria d'avviamento	U	-
	La batteria non si ricarica	Controllare il fusibile e il relè e sostituirli se danneggiati	RA	
	La batteria non è collegata correttamente	Collegare la batteria al circuito elettrico	U	Manuale d'uso e Manutenzione della macchina capitolo "Batteria e caricabatteria"
	Uno o più fusibili sono danneggiati	Sostituire i fusibili	U	

Problema	Cause Possibili	Rimedio	Chi	Indicazione
Macchina				
LA FRIZIONE NON SI DISACCOPPIA	La leva frizione non è regolata correttamente	Controllare il cavo frizione e regolare il registro	U	Manuale d'uso e Manutenzione della macchina capitolo "Regolazione leva PTO"
FRIZIONE SLITTA E NON TRASMETTE POTENZA	Regolazione cavo frizione errata	Controllare il cavo frizione e regolare il registro	U	Manuale d'uso e Manutenzione della macchina capitolo "Regolazione leva PTO"
	La frizione si è consumata	Sostituire il pacco frizione	RA	-
	Rottura cinghia di trasmissione	Sostituire la cinghia e verificare l'integrità dei componenti all'interno del telaio	RA	-
KIT motore basculante (Optional)				
LA SPIA ROSSA LAMPEGGIA ININTERROT-TAMENTE E IL MOTORE NON BASCULA	Possibile sovraccarico della scheda	Provare a resettare la shceda spegnendo e riaccendendo la macchina	U	-
		Sostituire la scheda di controllo e/o l'impianto elettrico e/o l'attuatore	RA	-
	Inclinazione frontale o posteriore della macchina troppo eleveta	Riportare la macchina in posizione orizzontale	U	-
	Presenza di corpi estranei tra supporto motore e telaio che impediscono il corretto basculamento del motore	Rimuovere i corpi estranei	U	-
LA SPIA ROSSA NON LAMPEG-GIA MA IL MOTORE NON BASCULA	L'attuatore elettrico si è dan-neggiato	Controllare che arrivi corrente e/o sostituire l'attuotore e/o l'impianto elettrico	RA	-
	La scheda elettronica non funziona	Controllare che arrivi corrente e/o sostituire la scheda elettronica	RA	-
	Sono presenti viti o impedimenti in uno dei due fori posteriori del supporto motore che ne impediscono la rotazione	Rimuovere la o le viti o gli impedimenti presenti	U	-
	Presenza di corpi estranei tra supporto motore e telaio che impediscono il corretto basculamento del motore	Rimuovere i corpi estranei	U	-
Ruote				
LE VELOCITÀ DELLE DUE RUOTE SONO DIVERSE	La regolazione dei due braccetti-ni di trasmissione è stata fatta in modo errato o si sono creati dei giochi durante il funzionamento	Sollevare da terra la macchina e regolare la lunguezza dei braccetti di trasmissione	RA	-
LE VELOCITÀ DELLE DUE RUOTE SONO DIVERSE	Non è stata eseguita la procedu-ra di rimozione dell'aria una volta sostituito o rabboccato l'olio lubrificante in uno o entrambi i cambio	Eseguire la procedura di rimozione aria	RA	-

Problema	Cause Possibili	Rimedio	Chi	Indicazione
Ruote				
ASSENZA DI TRASMISSIONE SULLE RUOTE	Rottura cinghia di trasmissione	Sostituire la cinghia e verificare l'integrità dei componenti all'interno del telaio	RA	-
	Cavo leva presenza uomo rotto o mal regolato	Sostituire o regolare il cavo di trasmissione	RA	-
Stegola e supporto stegola				
LA STEGOLA NON SI AGGANCIA PIÙ IN UNO DEI FORI DI FISSAGGIO LATERALI	Rottura del perno di fissaggio	Sostituire il cablaggio di regolazione laterale stegola	RA	-
	Grippaggio del perno di fissaggio	Smontare il supporto stegola e verificare le condizioni del perno di fissaggio. Sostituirlo in caso di danneggiamento e/o ingrassare l'accoppiamento	RA	-
IL MOVIMENTO DELLA LEVA D'AVANZAMENTO NON È FLUIDO	Perno non sufficentemente ingrassato	Ingrassare il perno	U	Manuale d'uso e Manutenzione della macchina paragrafo "Ingrassaggio perno marcia avanti"
AL RILASCIO DELLA LEVA PRESENZA UOMO [24] LA LEVA FRIZIONE [22] NON SI SBLOCCA	Leva frizione non sufficientemente ingrassata	Ingrassare le guide della leva frizione	U	-

RA - Rivenditore autorizzato Eurosystems;

U - Utilizzatore

8.1. FUSIBILI

⚠ ATTENZIONE!

Utilizzare solo fusibili specificati nel manuale di uso e manutenzione. Utilizzare fusibili più grandi può essere pericoloso e può provocare danni all'impianto elettrico. Pericolo di incendio!

Due fusibili da 15A sono localizzati sotto il cofano supporto stegola [1] accanto al solenoide e al relè [fig. 39].

Sostituire i fusibili se difettosi.

Per uno schema dettagliato del impianto elettrico si rimanda il lettore al capitolo "Schema circuito elettrico".

9. ISTRUZIONI SUPPLEMENTARI

9.1. SMALTIMENTO

Il prodotto al termine del suo ciclo di vita deve essere smaltito seguendo le norme vigenti relative allo smaltimento Differenziato e non può essere trattato come un semplice rifiuto urbano.

Il prodotto deve essere smaltito presso i centri di raccolta dedicati o deve essere restituito al rivenditore nel caso si voglia sostituire il prodotto con un altro equivalente nuovo.

Il prodotto è composto da parti non biodegradabili e sostanze che possono inquinare l'ambiente circostante se non opportunamente smaltite. Inoltre parte di questi materiali possono essere riciclati evitando l'inquinamento dell'ambiente. E' vostro e nostro dovere contribuire alla salute dell'ambiente.

Il simbolo identifica le apparecchiature elettriche ed elettroniche che vanno smaltite separatamente come prescritto dalle norme 2002/95/CE, 2002/96/CE e 2003/108/CE. Non gettare tali apparecchiature nei rifiuti municipali misti, ma portarle nelle apposite aree di raccolta differenziata.

Chiedere informazioni alle autorità locali in merito alle zone dedicate allo smaltimento dei rifiuti.

Chi non smaltisce il prodotto seguendo quanto indicato in questo paragrafo ne risponde secondo le norme vigenti.

9.2. MESSA FUORI SERVIZIO E SMANTELLAMENTO

La messa fuori servizio e smantellamento della Macchina Polifunzionale P130 consiste nello smontaggio del prodotto da parte di personale autorizzato in ottemperanza a quanto riportato nel D.Lgs 81/08 (utilizzo dei DPI, ecc.) e nella successiva segregazione e smaltimento come riportato nel paragrafo 9 .1 del presente Manuale di uso e manutenzione.

10. SCHEMA CIRCUITO ELETTRICO

Vedere [fig. 47]

TABLE OF CONTENTS

1. General information **EN-02**

1.1. Introduction **EN-02**

1.2. How to read the manual **EN-03**

1.3. How to keep the manual **EN-03**

1.4. List of symbols **EN-04**

1.5. Designation of the parts **EN-05**

1.6. Description and filed application **EN-07**

1.7. Improper use of the machine **EN-07**

1.8. General information **EN-08**

1.9. Manufacturer and machine datails **EN-08**

1.10. Symbol used in the manual **EN-08**

2. Safaty instruction **EN-09**

2.1. Working area and danger zone **EN-10**

2.2. Clothing **EN-10**

2.3. Explanation of danger signs and labels on the machine **EN-11**

3. Machine specifications **EN-13**

3.1. Working on slopes specifications **EN-15**

4. Indications for the handling of the packaging and the machine **EN-16**

4.1. Packaging handling **EN-16**

4.2. Unpackaging **EN-16**

4.3. Lifting **EN-16**

4.4. machine handling **EN-17**

4.5. Parking **EN-17**

5. Instruction for use **EN-17**

5.1. Machine controls **EN-18**

5.1.1. Accelerator lever **EN-18**

5.1.2. Safety and dead man's lever **EN-18**

5.1.3. Forward, reverse and speed limit levers **EN-19**

5.1.4. Power assisted stearing (PAS) **EN-19**

5.1.5. PTO (Power take off) engagement lever **EN-20**

5.1.6. Equipment release lever **EN-21**

5.1.7. Automatic parking brake lever **EN-22**

5.1.8. Handlebar adjustment lever **EN-22**

5.2. Parts of the machine **EN-22**

5.2.1. Wheels **EN-22**

5.2.2. Snow chains (optional) **EN-23**

5.2.3. Lids **EN-23**

5.2.4. Petrol tap **EN-24**

5.2.5. Engine tilting kit (optional) **EN-25**

5.2.6. LED tell-tale light (optional) **EN-25**

5.3. First battery connection (Optional) **EN-25**

5.4. Preliminar checks to carry out before start the machine **EN-26**

5.5. Refill the petrol tank and engine oil **EN-26**

EN

Translation of the original

5.6. Fitting and removing tools and/or accessories **EN-27**

5.7. Starting the engine **EN-27**

5.8. Use..... **EN-28**

5.9. Working on slopes..... **EN-29**

5.10. Cleaning **EN-29**

5.11. Turn of the engine **EN-30**

6. Maintenance **EN-30**

6.1. Mainentenance program **EN-31**

6.2. Wheels and tyres **EN-33**

6.3. Safety devices **EN-33**

6.3.1. Automatic PTO lever release..... **EN-33**

6.3.2. Automatic parking brake..... **EN-33**

6.4. PTO lever adjustment **EN-34**

6.5. Engine **EN-34**

6.6. Changing oil in the hydrostatic gearbox..... **EN-35**

6.7. Machine lids and casing..... **EN-35**

6.8. Cleaning and washing **EN-35**

6.9. Greasing **EN-36**

6.10. Replacing the elastic coupling element **EN-36**

6.11. Check the engine belt for wear..... **EN-36**

7. Storage..... **EN-37**

7.1. Empty the petrol tank..... **EN-38**

7.2. Battery and battery charger .. **EN-39**

8. Faults **EN-40**

8.1. Fuses **EN-43**

9. Supplementary instructions..... **EN-43**

9.1. Disposal **EN-43**

9.2. Decommissioning **EN-43**

10. Wiring diagram **EN-44**

1. GENERAL INFORMATION

In this booklet some of the illustrations show the machine without protection guards for the sake of clarity.

Never use this machine without protection guards unless expressly required in this User's manual.

1.1. INTRODUCTION

Dear Customer,

Congratulations on your purchase of this new machine. We thank you for the trust you have shown regarding our products and we wish you pleasant use of your machine.

We have produced these instructions to ensure proper problem-free operation from the beginning. Follow this advice carefully and you will have the satisfaction of possessing a machine that works as it should for a long time to come.

Before being mass produced, our ma-

chines are tested very thoroughly and during the actual manufacturing process they are subject to rigorous checking. This is the best guarantee to us all that this is a product of proven quality.

This machine has been subjected to rigorous tests by neutral parties in the country of origin and meets the safety standards currently in force. To guarantee this, only genuine spare parts must be used.

1.2. HOW TO READ THE MANUAL

The manual is divided into **sections**, **chapters** and **paragraphs** in such a way as to present the information in as clearly structured a way as possible.

The pages are numbered progressively.

Information can be looked for by using key words used as the titles of the sections and chapters but above all by consulting the general index.

The instructions, drawings and documentation in this manual are of a reserved technical nature and belong as a strict property to Eurosystems spa and can not be reproduced either partially or completely.

1.3. CONSERVING THE MANUAL

The user manual must be kept carefully and must accompany the machine whenever the ownership of it changes during its lifetime.

The customer is required to notify Eurosystems Spa of the details pertaining to the new owner of the machine in order to facilitate the exchange of information between the parties and updates to this user manual.

The conservation of the User's manual must be favored by handling it with care, with clean hands and not depositing it on dirty surfaces.

It must be kept in an environment protected from damp and heat and in such a way that it is always easily available to clear up any doubts.

The parts must not be removed, modified or torn.

1.4. LIST OF SYMBOLS

Warning

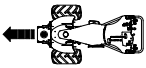

Forward

Hot part

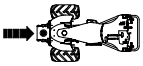

Reverse

Moving parts

Slow

Important information

Fast

Petrol

Automatic parking brake - Activated

Choke

Automatic parking brake - Deactivated

Active PTO

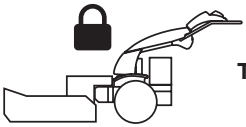

Tool coupled

N

Neutral PTO

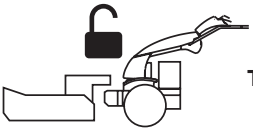

Tool released

1.5. DESIGNATION OF THE PARTS

[fig. A]

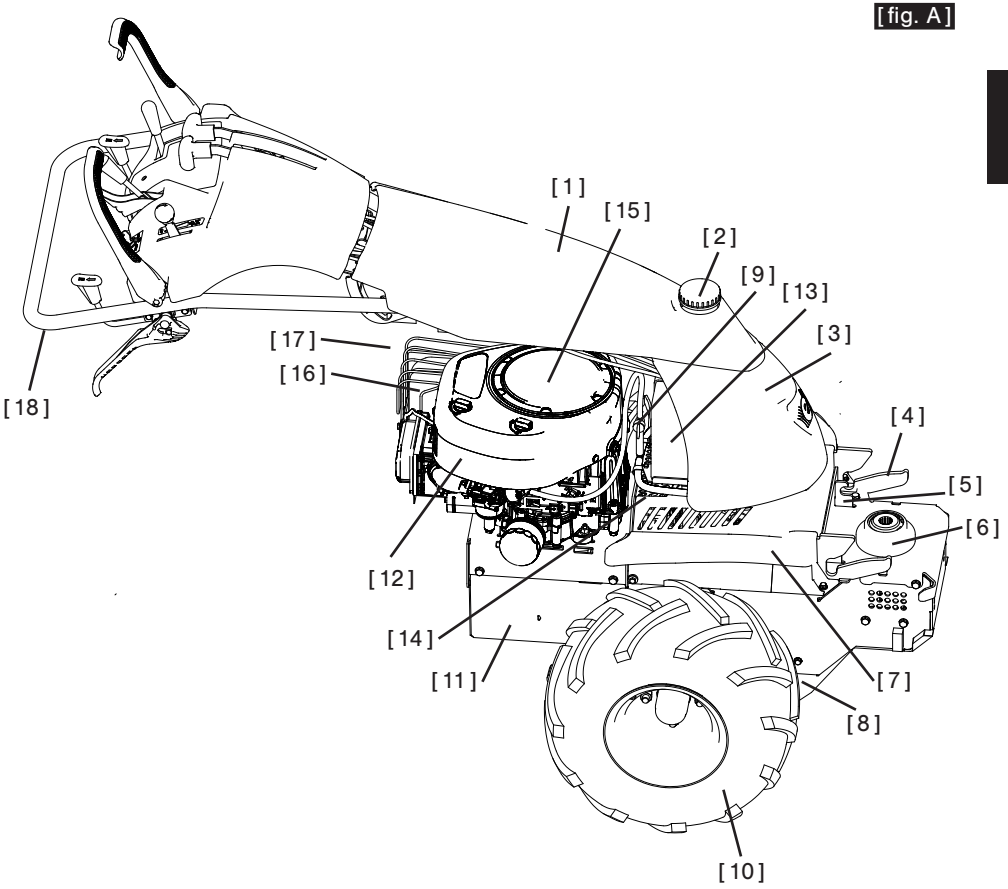

Part list:

1. Handlebar supporting lid;

2. Tank cap;

3. Tank;

4. Support hooks;

5. Equipement fixing hook;

6. PTO (power take off);

7. Lower cover;

8. Front miniskirt;

9. Fuel tap;

10. Wheel;

11. Engine support lid;

12. Engine;

13. Battery;

14. Hand grille guard;

15. Engine Recoil starter;

16. Muffler;

17. Silencer protection;

18. Handlebar.

[fig. B]

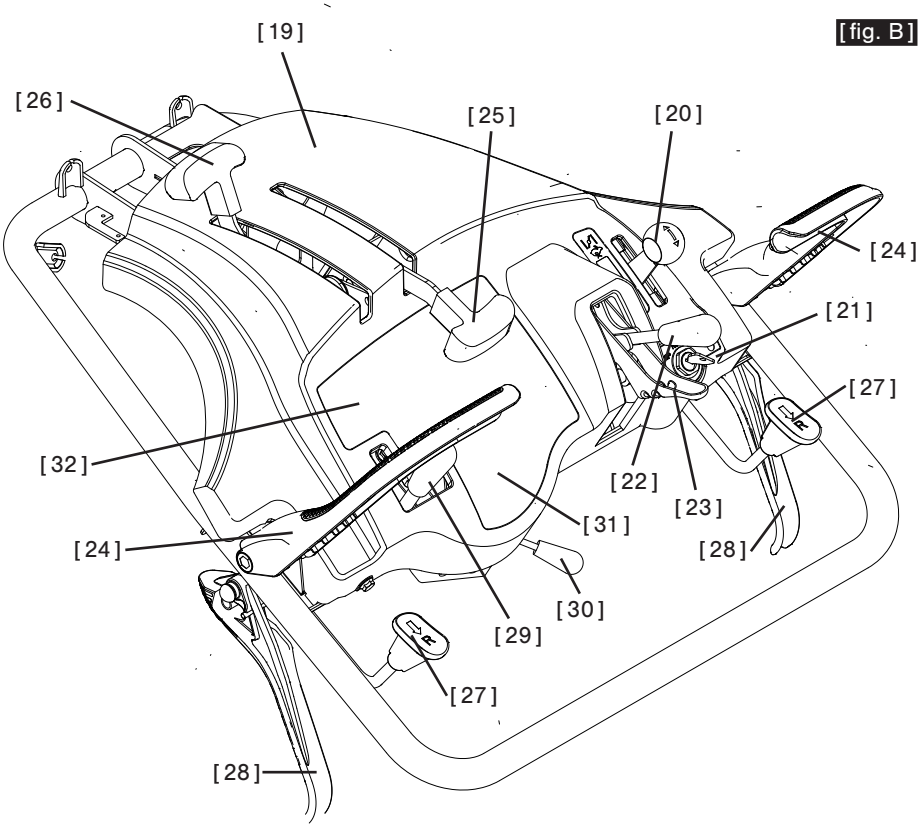

19. Dashboard;

20. Accelerator knob;

21. Starter key (optional);

22. PTO (power take off) engagement lever;

23. PTO (power take off) coupling lever;

24. Dead man's lever (safety);

25. Automatic parking brake removal lever;

26. Tool coupling lever;

27. Reverse gear lever;

28. Forward gear lever;

29. Handlebar adjustment lever;

30. Speed limit lever;

31. LED tell-tale light (optional);

32. Hour counter (optional).

1.6. DESCRIPTION AND FIELD OF APPLICATION

The multifunctional P130 machine is a hand - controlled single-axis machine to which various Eurosystems Spa accessories can be attached. Such accessories are manufactured, tested and supplied by Eurosystems Spa only.

The accessories compatible with the multi-purpose machine model P130 are:

- **Grassland mower** - for the care and maintenance of lawns, flowerbeds, agricultural fields and undergrowths;
- **Double cutting blade** - it can be used for cutting the meadows and agricultural fields for the purpose of obtaining haymaking grass;
- **Snow shovel** - for snow cleaning or other material

For future accessories compatible with the multi-purpose machine P130, please cunsult Eurosystems Spa catalogues.

1.7. IMPROPER USE OF THE MACHINE

The multi-functional P130 machine has been studied, designed and built using the best possible technology to operate in conditions of absolute safety and in conformance with accident prevention standards currently in force. In all cases, all of this is subject to proper usage and careful maintenance.

Use not allowed:

- Do not use the machine for purposes other than those described in "Description and field of application";
- Do not use the machine without tools or accessories not installed;
- Do not use the machine without tools or accessories not approved by Eurosystems Spa;
- Do not use the machine without wearing the prescribed PPE;
- Do not use the machine on non-horizontal soils without following what is indicated in "Working on slopes specifications";
- Do not use the machine on non-horizontal soils, in case of rain, bad weather, wet or slippery ground;
- Do not use the machine indoor;
- Do not use the machine if visibility is lower than the danger zone defined in "Working area and danger zone" (i.e.. fog, darkness, etc.);
- Do not use the machine to tow, push or carry things or people unless expressly permitter (see "Description and field of application");
- The use of the machine is forbidden to children under 16 years old.

1.8. GENERAL INFORMATIONS

Only use genuine Eurosystems parts. The user loses all warranty rights in case of use of non-genuine parts.
Use only Eurosystems spa original tools and accessories and strictly follow what is described in this User's manual.
Do not make structural modifications or adaptations to the machine. Such modifications will cause the cancellation of the warranty and the manufacturing company declining all liability.

We reserve the right to make constructional improvements to the machine without modifying the current instructions.

1.9. MANUFACTURER AND MACHINE DETAILS

Eurosystems Spa
Via G.Pastore, 8 zona industriale
42045 Luzzara (RE) - Italia
Tel. : +39 0522 977169
Fax. : +39 0522 977819
Mail: info@eurosystems-spa.com

Eurosystems Deutschland
Handelsgesellschaft mbH
Im Fuchshau 14, D-73635 Rudersberg
Tel. : +49 7183 30590-0
Fax. : +49 7183 30590-20
Mail: info@eurosystems.info

For enquiries and ordering pieces please contact the area dealer quoting the production number. Such number can be found on the CE label under the handlebars [fig. 01].

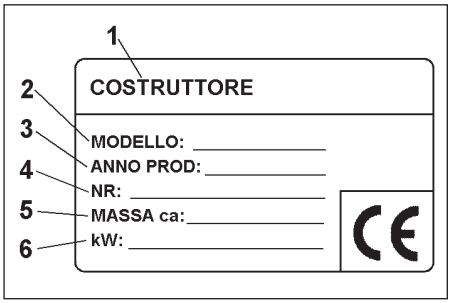

1. Manufacturer
2. Type
3. Year of construction
4. Serial number - Progressive
5. Weight
6. Power in kW

1.10. SYMBOLS USED IN THE MANUAL

⚠ DANGER!
This symbol shows all the paragraphs in this user manual that might affect your safety, cause death and/or serious injuries to the operator. Pass on all the safety instructions to the other users of the machine.

⚠ CARE!

This symbol points up situations that might cause slight injuries to the operator and/ or damage to the machine.

ⓘ INFORMATION:

This symbol points up special indications for greater clarity and ease of use.

2. SAFETY INSTRUCTIONS

⚠ DANGER!

Before assembling and using the machine, read and fully understand this user manual.

This machine meets all the European standards in force during production. Despite this, improper use or inadequate maintenance might increase the risk of accident.

In order to reduce such a risk, carefully read the safety instructions shown below and pay attention to the danger symbols on the following pages.

General indications:

1. Minors under 16 and persons who have drunk alcohol, are on medication or have taken drugs may not use the machine;

2. The electromagnetic field generated by the engine or by the electrical circuit could interfere with pacemaker devices. Pacemaker wearers **MUST** consult their doctor before using the machine;

3. Do not start up the machine when you are in front of the tools nor approach it when it is running. When pulling the engine starter cord (if there is one) the tool and the machine itself must remain still (if they move, intervene following the adjustment instructions);

4. Walk, do not run, when working;

5. The engine **MUST** remain off while the machine is transported and all the maintenance, cleaning, tool and accessory changing operations;

6. Only move away from the machine after turning off the engine and parking it in a stable position and safely;

7. Do not start up the machine where accumulation of exhaust fumes can occur;

8. Be careful of the exhaust pipe. Nearby parts can reach 80°. Change used or defective muffler;

9. Do not work on ground with slopes of more than 25° without using the special tools/accessories for working on slopes (see the “Working on Slopes Specifications” paragraph). Be very careful when inverting the direction of travel or when pulling the machine towards you;

10. Before starting work with the machine, carry out a visual and physical inspection

("Safety Devices" paragraph) checking that all the accident prevention and safety systems are perfectly working. Removing or tampering with these devices is prohibited. Replace the damaged or worn parts;

11. All improper usage, repairs made by non-expert personnel or the use of non-genuine parts lead to the cancellation of the warranty and the manufacturing company declining all liability.

2.1. WARKING AREA AND DANGER ZONE

The user is responsible for the safety of people, property and animals that are inside the machine's danger area.

This zone is defined as the area within a circumference of a minimum radius of 10m with the centre being the tool fitted on the machine [fig. 02].

⚠ ATTENZIONE!

This minimum radius can be incrased according to the tipe of tool attached. Read carefully its specific manual.

When the machine is working being in the danger area is not allowed for any reason. Only the operator who has read and thoroughly understood the whole manual is authorised to be in this area and occupy the operating station behind the handlebars gripping them firmly.

Check the zone around before starting the machine. Pay particular attention to children and animals.

Before starting to work on a particular area, clear it of all foreign objects.

While working always pay attention to the ground and to the area around and if you should come across undesirable and/or dangerous objects before moving away from the operating station to remove them turn off the machine and put it in a save position preventing it from starting up again suddenly and/or tipping over.

2.2. CLOTHING

While working you MUST always wear safety footwear, gloves and ear protections with sound attenuation of at least 20dB.

The customer or machine operator is exclusively responsible for sourcing this personal protection devices.

You are also advised to wear safety glasses and long, robust clothing.
Be careful because there a danger of getting your fingers or feet hurt while the machine is in operation.

2.3. EXPLANATION OF DANGER SIGNS AND LABELS ON THE MACHINE

Attention!

Read the booklet before using the machine or carrying out maintenance.

Before cleaning the machine or performing maintenance operations or repairs, turn off the engine and remove the ignition key (electric starter version) and wait for all the parts of the machine cool down sufficiently (15-20 minutes).

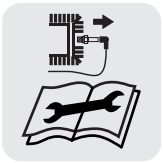

Before cleaning the machine or performing maintenance operations or repairs, turn off the engine and remove the hood of the spark plug (manual starter version) and wait for all the parts of the machine cool down sufficiently (15-20 minutes).

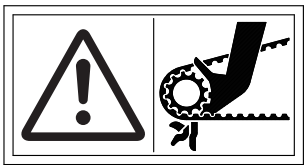

Do not touch the moving parts (belts and pulleys). Wait for it come to a complete stop and keep at a safety distance.

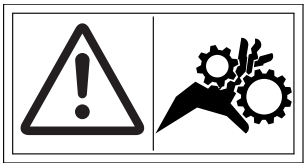

Do not touch the moving parts (power take off). Wait for it come to a complete stop and keep at a safety distance.

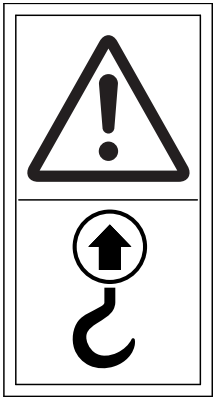

Attention! Use gloves when lifting following the instructions in this manual.

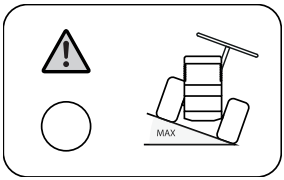

Tilting machine alarm (Optional): when the starting tell-tale light on special versions of the machine comes on, take the machine back to optimal working conditions to prevent the engine from getting damaged.

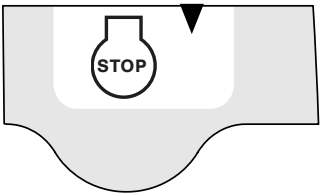

Engine oil shortage (model with electric starter, B&S engine and not tilting engine): at the tell-tale light turning on turn immediately the engine off and refill the oil tank as instructed in its user manual.

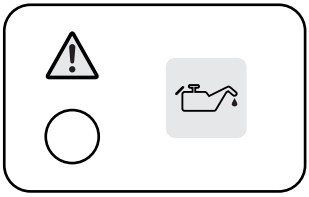

Engine shutdown (model with only recoil starter): putting the accelerator knob [20] at minimum the engine will shutdown.

3. MACHINE SPECIFICATIONS

1. Overall size: approximately 1690 x 947 x 1290 mm;

2. Size when parked: approximately 1440 x 947 x 950 mm;

3. Dimensions depending on the tyres fitted:

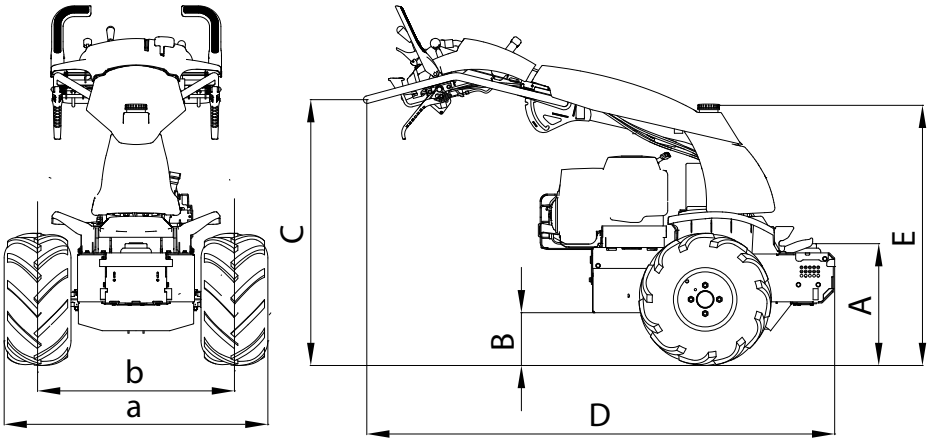

Transaxle type	Wheels	a	b	A	B	C	D	E
		mm	mm	mm	mm	mm	mm	mm
EZT	Pneumatic Wheels	950	706	440	190	960	1680	945
	Iron wheels (Optional)	960	706	460	210	980	1680	965
	Iron wheels + widenings (Optional)	1460	960	460	210	980	1680	965
ZT-2800	Pneumatic Wheels	980	706	440	190	960	1680	945
	Iron wheels (Optional)	990	706	460	210	980	1680	965
	Iron wheels + widenings (Optional)	1490	960	460	210	980	1680	965

4. Power take off (PTO):

(a). Transmission: multidisc clutch with braking system;

(b). Speed with B&S engine: about 2150 rpm at engine speed of 3600 rpm;

(c). Speed with Honda engine: about 2050 rpm rpm at engine speed of 3400 rpm;

(d). Rotation direction: clockwise looking from above the PTO.

5. Transmission:

(**a).** Type: hydrostatic

(i). EZT model: output torque up to 291 Nm;

(ii). ZT-2800 model: output torque up to 406 Nm;

(b). Forward: approx. 0 - 7.5 km/h

(c). Reverse: approx. 0 - 3.5km/h

6. Steering:

(a). Systems: power assisted stering (PAS)

(b). Adjustments:

(i). Tool-free height adjustable handlebar (seven fixed positions);

(ii). Tool-free side adjustable handlebar (three fixed positions)

7. Oil:

(a). Transmission EZT or ZT-2800:

(i). Type: engine oil SAE 20W50 or equivalent (the use of an engine oil with a minimum of 9.0 cST (55 SUS) at 110° (230°F) and a API SL classification is advised). Use synthetic oils by preference;

(ii). Volume: between 1570 ml and 1650 ml [EZT model], 2285 ml [ZT-2800 model] (during the oil change the quantity might vary and be less);

(iii). Oil change procedure: please contact an authorized Eurosystems Spa after sales center.

(b). Engine: see the specific booklet for the motor purchased.

8. Weight:

(a). Machine: 180 kg;

(b). Packaged machine: 210 kg;

(c). Accessories or tools: see the specific booklet.

9. Wheels:

(a). 18x9.50-8" KENDA (standard)

(b). Pressure: 18x9.50-8" KENDA – 1.65 bar (24 PSI).

(c). Thightening: 4 nuts UNF 1/2"x20 with thightening torque 100Nm

(d). Optional:

(i). Iron wheels: Ø520 x 250 mm;

(ii). Widenings for iron wheels: Ø520 x 250 mm;

(i) INFORMATION:

The speed of the machine might vary dependent on the accessory fitted, the type of engine fitted and the conditions of the ground.

3.1. WORKING ON SLOPES SPECIFICATIONS

Transmission	Version	Engine type	Direction of travel	Work			Movement with engine off	
				Pneumatic wheels	Iron wheels	Iron wheels + widenings	Pneumatic wheels	Iron wheels widenings
EZT	P130 recoil start and electric start	B&S Honda	On side	max 25° max 20°	max 25° max 20°	max 25° max 20°	max 30° max 30°	max 30° max 30°
			Forward and reverse	max 25° max 20°	max 25° max 20°	max 25° max 20°		
ZT-2800	P130 recoil start and electric start	B&S Honda	On side	max 25° max 20°	max 25° max 20°	max 25° max 20°	max 30° max 30°	max 30° max 30°
			Forward and reverse	max 25° max 20°	max 25° max 20°	max 25° max 20°		
ZT-2800	P130 electric starting and engine tilt kit	B&S Honda	On side	max 25° max 20°	max 40° max 40°	max 45° max 40°	max 30° max 30°	max 30° max 30°
			Forward and reverse	max 25° max 20°	max 25° max 20°	max 25° max 20°		

4. INDICATION FOR THE HANDLING OF THE PACKAGING AND THE MACHINE

⚠ DANGER!

Always wear safety shoes and gloves for all handling operations.

4.1. PACKAGING HANDLING

To remove the packaging, use a forklift truck with forks as shown in [fig. 03]. The weight of the packaging with the machine inside is specified in the paragraph called "Machine Specifications".

4.2. UNPACKAGING

The machine is supplied packaged unless agreed otherwise.

How to remove it from the packaging:

- Remove the wooden struts in the four corners of the packaging.
- Cut or tear the cardboard at the base of the pallet and remove it completely by raising it;
- Cut any ties on the bottom;

After reading and thoroughly understanding the P130 machine's User Manual, start up the machine following the instructions in the "Instructions for use" chapter and take it down from the pallet.

4.3. LIFTING

⚠ DANGER!

Only use systems, devices and instruments that are suitable for lifting masses that are equal or above what is indicated in the "Machine Specifications" chapter.

⚠ DANGER!

Do not walk or remain under loads being moved.

⚠ CARE!

Do not use lifting systems or devices with sharp parts.

⚠ DANGER!

Before using lifting ropes or bands, check how strong they are. In case of damage, even partial they must be replaced.

⚠ CARE!

Never lift the machine when it is connected to an accessory or piece of tool.

Only lift the machine using hooks shown in [fig. 04] the rear part of the frame. In the case where there is no widening for the hoist as shown in [fig. 05] it is necessary to remove the handlebar support bonnet [1] [fig. A] following the proce-

dure described in the chapter “Handlebar support bonnet” to avoid any damage.

4.4. MACHINE HANDLING

⚠ DANGER!

Before transporting the machine, empty the petrol tank and close the tap to avoid fuel from escaping (“Petrol Tap” and “Petrol Tank Emptying” paragraph).

To load the machine and the tools and/or accessories onto the van, use ramps with an adequate maximum load for the weight of the machine and the accessory attached thereto. Refer to the “Machine Specifications” paragraph and the specific tool and or accessory” paragraph.

If a crane for lifting is available, follow the instructions in the “Lifting” paragraph. Do not lift the machine with the accessories and/or tools connected.

Park the machine following the instructions in the “Parking the Machine” paragraph.

4.5. PARKING THE MACHINE

Always park the machine as indicated in [fig. 07] or with the accessory or tool connected to ensure its stability.

Procedure:

1. Rest the front part of the machine on the ground;

2. Using the adjustment lever [29] bend the handlebar into the parking position (nearer to the engine);

3. Lay the handlebar on the floor with care. If necessary, wrap it in a cloth to avoid scratches.

⚠ CARE!

Make sure that the parking brake [25] is active and engaged.

5. INSTRUCTION FOR USE

⚠ DANGER!

Before using the machine, read and understand this User’s Manual thoroughly. Pay particular attention to the safety indications in the “Safety Instructions” chapter.

ⓘ INFORMATION:

Controls are shown in [fig. A] page EN-05 e [fig. B] page EN-06.

5.1. MACHINE CONTROLS

5.1.1. ACCELERATOR LEVER

The accelerator lever [20] **[fig. B]** allows gradual adjustment of the engine speed from idling to the maximum (approximately 3600±100 rpm from B&S engines and 3400±100 rpm for Honda engines).

INFORMATION:

The first time the engine is started up, set the accelerator lever at the choke or open air position as shown in [fig. 09c]. For next starts, set the lever at an intermediate position between the minimum [fig. 09a] and maximum [fig. 09b].

5.1.2 SAFETY AND DEAD MAN'S LEVER

a) Machine stop position - dead man's lever [24] in released position:

(i). Active parking brake on both the wheels of the machine.

(ii). PTO lever [22] deactivated or inhibition of the PTO lever coupling system in the operating position;

(iii). System: power assisted steering (PAS).

CARE!

The engine continues to run when releasing the dead man's lever [24].

DANGER!

The blades continue to move because of the centrifugal effect for a number of seconds after the release of the PTO lever [22].

b) Operating position - dead man's lever pressed:

(i). Parking brake deactivated;

(ii). PTO lever coupling system active;

(iii). Active hydrostatic gears - it will be possible to move the machine using the forward gear lever [28] or reverse gear [27] and the assisted steering (PAS) system;

DANGER!

Never lock the dead man's lever [24] in the operating position. Replace any damage parts and periodically check they work properly.

DANGER!

Before each use, check the proper function of the safety system linked to the dead man's lever [24] release following the procedure described in the "Active Safety Devices" chapter.

⚠ DANGER!

In dangerous situations release the dead man's brake [24] immediately.

5.1.3 FORWARD, REVERSE AND SPEED LIMITING LEVER

ⓘ INFORMATION:

In order to be able to use the forward levers [28] and reverse levers [27] it is necessary to keep the dead man's lever [24] pressed.

Forward movement:

Gradually pull one or more of the forward levers [28] [fig. 10b]. The speed of the machine will vary in continuous mode from a minimum of 0 km/h to maximum defined by the position of the speed limiting lever [30] shown in [fig. B].

Reverse:

To activate the reverse press the levers [27] [fig. 10c] with the thumbs or with the palm of the hand. The speed of the machine will vary in continuous mode from 0 km/h to approx. 3.5 km/h.

Speed limiting lever (only forwards):

By moving the speed limiting lever [30] to a higher gear [fig. 06] or lower gear, the maximum speed of progress that can reached will be increased or decreased. The maximum speed in reverse gear will not be affected by the position of the speed limiter lever.

Always use movement speed appropriate for the work you are doing.

⚠ DANGER!

Do not tamper with and/or modify the lever system in order to modify the maximum and minimum forward and reverse speeds.

ⓘ INFORMATION:

The machine's maximum and minimum speeds can vary depending on the tool mounted (weight, friction with the ground etc.), and the type and conditions of the ground.

5.1.4 POWER ASSISTED STEARING (PAS)

ⓘ INFORMATION:

In order to use the power assisted steering system, it is necessary to keep the dead man's lever [24] pressed.

By moving the handlebars [18] to the right or left a difference will be produced in the

speed of the right and left wheel as shown in [fig. 08].

INFORMATION:

The power assisted steering system also works when the handlebars [18] are adjusted to one of the side fixed positions.

5.1.5. PTO (POWER TAKE OFF) ENGAGEMENT LEVER

CARE!

Before working the PTO engagement lever [22] make sure the tool is fitted properly ("Equipment Coupling" paragraph).

DANGER!

Never operate the PTO [22] engagement lever if no tool is fitted. DANGER!

INFORMATION:

In order to keep the PTO activation lever [22] engaged it is necessary to keep the dead man's lever [24] pressed. If the lever [24] is not kept pressed down it will be impossible to couple the PTO activation lever [22] in the operating position.

INFORMATION:

Carefully follow the adjustment instructions in the "PTO lever adjustment" for proper clutch operation.

Activation:

1. Activate the dead man's lever [24] [fig. 11a];

2. Then activate the release lever [23] [fig. 11b e 11c];

3. Move the lever [22] from the neutral **N** position to the engagement position as shown in [fig. 11d];

4. At this point release the release lever [23].

To release the PTO lever, release the dead man's lever [24] or work the release lever [23].

5.1.6. EQUIPEMENT RELEASE LEVER

General warnings for the coupling and release of the tool:

CARE!

Do not operate the tool release lever [26] [fig. B] when the PTO is in operation. The likelihood of damaging the transmission is great.

⚠ DANGER!

Before operating the tool release [26], make sure that the machine is parked on a flat surface in a stable position.

⚠ DANGER!

Perform the tool coupling/release operations only when the engine is off.

Equipement coupling:

- Make sure that the machine's engine is off;
- Make sure that the PTO lever [22] is in the neutral **N** position;
- Release the actuating brake by moving the lever [25] into the position of Ⓟ as shown in [fig. 12];
- Move the lever [26] in the position;
- Check that the front hooks [5] present on the machine are open ;
- Pushing the machine, bring it near to the front piece of the tool with an inclination of approximately 30° to the ground as shown in [fig. 13];
- Once the pin of the tool is resting on the guides [4] [fig. A] push the machine, bringing the front part to the horizontal position as shown in [fig. 14];
- Make sure that the pin is at the end of the guides [4] [fig. A];
- Operate the tool coupling lever [26] bringing it into the position as shown in [fig. 15];

⚠ CARE!

Before starting the machine, check if the machine-accessory connection has been carried out correctly by following the procedure below:

- **When the engine is completely switched off, press the bypass lever [24] and operate the clutch lever [22], locking it in the operating position;**
- **Holding a hand on the bypass lever [24] slowly pull the engine starter rope;**
- **The machine-accessory connection will be active when, by slowly pulling the cord, it will be possible to haul the moving parts of the accessory.**

ⓘ INFORMATION:

During the a.m. operations a "CLACK" sound can be heard when the pin on the accessory falls inside the joint on the machine.

⚠ CARE!

Performing this procedure with the engine running may damage the mechanical parts of the PTO power take-off, compromising the operation of the power transmission between the machine and the accessory.

Equipement release:

- Turn off the machine on a flat and stable surface.

• Make sure that the PTO lever [22] is in the neutral **N** position;

• Release the parking brake by moving the lever [25] into the position of Ⓟ;

• Open the fixing hooks moving the lever [26] into the position ;

• Exert pressure on the handlebars from below upwards in such a way that the front of the machine slides off the tool.

ⓘ INFORMATION:

Every piece of lid has a specific procedure that is shown in its user booklet. Refer to the specific procedure for a more detailed explanation.

5.1.7. AUTOMATIC PARKING LEVER

Deactivate the automatic parking brake moving the lever [25] into the Ⓟ position as shown in [fig. 12] to be able to move the machine with the engine off.

ⓘ INFORMATION:

The automatic parking brake is automatically re-engaged by pressing the dead man's lever [24].

5.1.8. HENDLEBAR ADJUSTMENT LEVER

⚠ DANGER!

Do not use the adjustment lever when the machine is moving. Before use, make sure that the machine is in a stable position.

• Move the adjustment lever [29] forwards as shown in [fig. 17] in order to be able to adjust the height of the handlebars [fig. 18] - seven adjustment positions plus one of parking/storing.

• Move the adjustment lever [29] rightwards as shown in [fig. 19] to be able to move the handlebars on the side as shown in [fig. 20] - three positions: central, 30° to right and left.

⚠ DANGER!

Before resuming the ensuring the handlebars are firmly fixed to the steering block checking that it produces resistance in all directions.

5.2. PARTS OF THE MACHINE

5.2.1. WHEELS

For the maximum possible traction fit pneumatic wheels with the notching point-

ing in the direction of travel as shown in [fig. A].
Always check that the wheels do not interfere with parts of the machine.

(i) INFORMATION:
The wheel is fixed by using four UNF 1/2" x 20 nuts Use the original fixing systems of the specified dimensions.

5.2.2. SNOW CHAINS (OPTIONAL)

When working with snow chains fitted to the wheels always make sure that there is enough space between the chains and the parts of the machine.

5.2.3. LIDS

⚠ DANGER!
Before each time you start the engine make sure that the lids are properly fitted. Replace the damaged parts.

⚠ DANGER!
Remove the lids only with the engine off and do not start the machine before refitting them.

Handlebar supporting Lid
Before removing the handlebar supporting lid [1] first remove the petrol tank cap [2] as shown in [fig. 21].

⚠ DANGER!
Do not remove the tank cap [2] if the tank is full or partially full and/or with the engine running. Make sure that you keep any possible source likely to trigger the explosion away from the tank [3] (heat source, electric material, etc.).

Thus exert pressure from below upwards removing the coupling pins from the supports on the machine as shown in figura [fig. 22].

To couple the lid [1] lay it on the handlebar support and once you have checked the position of all the coupling pins to match with the seat, press from the top downwards.

Check the lid to be correctly fitted verifying the pins to be fully inserted.

Screw the fuel cap [2] back on.

Lower Lid

⚠ DANGER!
Do not remove the lower lid [7] if the machine is on. Moving parts present!

To remove the lower lid completely [7] fol-

low the points listed below:

1. Turn off the machine;

2. Wait at least 15-20 minutes allowing the hot parts of the machine to cool down (engine, hydrostatic gears, clutch, joint, etc.);

3. Loosen the two rear screws and undo the two front screws as shown in [fig. 23] (the front screws will remain attached to the lid);

4. Lift the lid causing the rear snap-in guides at the rear to come out as shown in [fig. 24];

5. Pull the lid towards the front of the machine causing it to slide on the front hooks [4].

To fit the front lid [7] follow the previous procedure in reverse order paying particular attention to the following points:

1. Insert the sheet steel hand guard [14] making sure it enters the guides positioned on the lid as shown in [fig. 25];

2. Make sure that the side tongues are correctly inserted in the seats on the sheet steel as shown in [fig. 25];

3. Make sure that the part in the front is beyond the cover of the transmission assembly [fig. 25];

4. Tighten the two rear screws and the two front screws shown in figura [fig. 23].

Dashboard

To remove the dashboard [19]:

- Loosen the two screws shown in [fig. 26];
- Remove the knobs on the levers [20], [25], [26] and [29] shown in [fig. B];
- Raise the dashboard and slide it off the front guides [fig. 27].

INFORMATION:

If the version of the machine is electric starting it is necessary to slide of the ignition block [21] and the connectors on the LED tell-tale light [31].

To fit the dashboard lid carry out the procedure in reverse order.

5.2.4. PETROL TAP

The machine has an OPEN/CLOSED petrol tap that serves to interrupt the fuel flow to the engine and thus avoid leakage during transport or storage.

For machines fitted with B&S engines the tap is on the delivery tube connecting the tank to the filter and that can be localised in the immediate vicinity of the battery [fig. 28].

For machines fitted with HONDA engines, the tap is placed under the carburettor and is part of the engine block [fig. 29].

5.2.5. ENGINE TILTING KIT (OPTIONAL)

It is sold as an option on the electrically starting versions it permits the automatic side inclination of the engine by approximately 20° each side as shown in [fig. 30].

Usable with iron wheels and wideners to work on slopes above 20° up to a maximum of 45°.

Up to approximately 20° the engine automatically stays upright. Over 20° it remains inclined downwards as shown in [fig. 30].

⚠ CARE!

The holes shown in [fig. 31] must stay free. Do not insert screws or other objects.

⚠ DANGER!

When working on slopes over 20° always use iron wheels with wideners as required in the paragraph "Work on slopes specifications".

ⓘ INFORMATION:

When the machine is turned off, the engine remains in the position it is. On turning the ignition key [21] to "RUN the machine will straighten up to vertical after some seconds (if the slope is less than 20°).

ⓘ INFORMATION:

After a change in slope, it is normal for the engine to take a few seconds before it is fully vertical.

5.2.6. LED TELL-TAIL LIGHT (OPTIONAL)

The LED tell-tale light [31] in the version with electrical starting with engine tilting kit, it indicates:

Fixed ignition:

Engine oil pressure too low Rapidly reduce the working slope and/or check the engine oil level.

Intermittent ignition:

For ten seconds after the ignition: initialisation of the control board;

During the work: when the maximum slope is exceeded reduce the work slope quickly.

5.3. FIRST BATTERY CONNECTION (OPTIONAL)

Before starting the machine equipped with electric starter you need to connect the

negative pole of the battery tothe wiring as shown in picture [fig. 46].

Steps:

1. Move the handlebar to the right side of the machine;

2. Remove the rubber belt [a];

3. Fix the eyelet of the black cable to the battery [c] using the screw [d], the elastic washer [e] and the washer [f] which are assembled on the battery;

4. Reposition the battery on its support;

5. Fasten the rubber belt [a].

5.4. PRELIMINARY CHECKS TO CARRY OUT BEFORE EACH TIME THE ENGINE IS STARTED UP

When the working day begins, before starting the machine carry out the following checks:

- Check all the safety devices are working properly and check the presence and state of all the guards (see the paragraph “Safety Devices” and “Lids”).
- Check that the pneumatic wheels are inflated properly in accordance with the specifications shown in the “Machine Specifications” chapter.

⚠ DANGER!

If the check of the safety devices and guards is negative, interrupt all the operations.

5.5. REFILL THE PETROL TANK AND ENGINE OIL

⚠ CARE!

For transportation reasons, the tank is empty and the engine is without lubricating oil. Make sure that you put some in before starting the machine.

Always use fresh, clean fuel (max three months old) and adequate containers. Using non-conforming canisters or containers is not permitted.

Fill the tank as shown in [fig. 34]. Do not exceed this level when working on ground that is not flat to avoid leaks from the cap.

⚠ DANGER!

Pay attention when handling flammable liquids.

⚠ DANGER!

The fuel is highly flammable and explosive in some circumstances.

⚠ DANGER!

Warning for filling the tank:

- **Do not fill the tank in closed poorly ventilated environments and/or slopes that are greater than 20°;**
- **Before filling the tank, turn off the machine, remove the ignition key (where there is one) and/or the spark plug hood.**
- **Wait for the machine to have cooled down completely (at least 30 minutes);**
- **Do not expose the fuel to heat sources and/or possible triggering sources;**
- **Do not smoke;**
- **Do not use electronic devices;**
- **Fill the tank to the level indicated in this chapter and no further;**
- **Use suitable filling systems such as funnels etc;**
- **If the fuel leaks out, dry the machine and them move it to the safety distance before starting it up.**

⚠ DANGER!

If you are working on land that is NOT flat, do not fill the tank beyond the level indicated in this paragraph to prevent the petrol leaking out.

5.6. FITTING AND REMOVING TOOLS AND/OR ACCESSORY

For specific tools and/or accessory assembly and dismantling instructions refer to the specific booklet

For general instructions refer to the “Tool connection release lever” paragraph.

5.7. STARTING THE ENGINE

1. Check the engine oil level (see the engine user booklet);

2. Open the fuel tap (if there is one);

3. If the engine is cold (first start up) position the accelerator lever [20] in the open air or choke position [fig. 09c];

4. If the engine is hot, position the accelerator lever [20] midway between the minimum [fig. 09a] and maximum levels [fig. 09b];

5. In the version with manual starting, position yourself outside the danger area (“Work area and danger zone” paragraph) pull the starting cord [15] decisively. If necessary, repeat the operation until it starts;

6. For versions with electric starting insert the key [21] and turn it to the “START” position.

⚠ CARE!

Do not hold the key in the START position for very long and release it as soon as the machine starts. Do not move it to the START position again while the machine is on.

7. Once the engine has started, move the accelerator lever [20] to an intermediate position and let the motor warm up (5-10 minutes) before positioning it at the point of top speed and beginning work.

5.8. USE

⚠ DANGER!

Always pay particular attention when the PTO is engaged.

⚠ DANGER!

Always use the personal protection devices required in the paragraph "Clothing".

⚠ DANGER!

Never leave the work operating position behind the handlebars when the machine is working. Never leave the machine unguarded with the engine running.

⚠ DANGER!

Do not adjust the handlebar when the machine is moving.

⚠ DANGER!

Be careful of the hot parts of the machine like for example the muffler and the muffler protection.

⚠ DANGER!

If the machine and/or the accessories should get clogged up, turn off the engine and remove the ignition key and/or the spark plug hood before intervening.

⚠ DANGER!

If the tool, the accessory or the machine gets damaged, immediately turn off the engine.

Procedure:

1. Turn on the engine as described in the "Turning on the Engine" chapter;

2. Before beginning to work, adjust the handlebars to the preferred position or the position most suitable for the type of work to be done;

3. Set the forward motion limit speed by adjusting the speed limit lever [30];

4. Press the dead man's lever [24] and keep it pressed;

5. To move forward or backwards use the levers [27] or [28];

6. To turn to the left or right act on the handlebars as described in the “Power Assisted Steering” chapter;

7. To activate the tool, use the lever [22].

For the specific description of the relative controls refer to the “Operational Controls” chapter.

5.9. WORKING ON SLOPES

⚠ DANGER!

When working on slopes you must use iron wheels with wideners as required in the paragraph “Work on slopes specifications”.

⚠ DANGER!

When working on slopes keep the handlebars parallel in the direction of travel and not in one of the two side adjustment holes (±30°).

⚠ DANGER!

Never work on wet or slippery sloping ground. Always be aware of the surrounding environment and the working ground.

⚠ DANGER!

Do not use the machine when it is raining.

⚠ DANGER!

Wear suitable footwear.

Always work sideways on to the slope and follow the route shown in [fig. 35].

The maximum working slope is limited by the technical characteristics of the engine to 20° in all directions [fig. 32] unless specified differently in the engine handbook.

If the machine is fitted with a tilting kit (option) the maximum lateral slope can be increased to 45° with the use of iron wheels with wideners as described in the chapter “Working on slopes specifications [fig. 33].

5.10. CLEANING DURING THE WORKING DAY

If it becomes necessary to clean the machine during the day (weeds, dirt, mud etc.) turn off the engine and remove the ignition key and/or the hood of the spark plug to prevent inadvertent starting.

⚠ DANGER!

Before entering the danger zone, wait for all the machine’s moving parts to come to a standstill (at least ten sec-

onds from the stopping of the engine).

⚠ DANGER!

Wait for the hot parts of the machine to cool down (at least 15-20 minutes).

⚠ DANGER!

To clean, use tools that are appropriate according to the type of tool/accessory that is being used (specific instructions in the too o accessory user manual). Pay attention to the cutting elements.

5.11. TURN OFF THE ENGINE

Recoil cord start version:

Position the accelerator lever [20] in the idling position and wait for the engine to stop.

Electric start version:

For versions with electric starting turn the key [21] and turn it to the “STOP” position.

6. MAINTENANCE

In addition to observing the safety and operational instructions it is just as important to follow the following maintenance instructions.

⚠ CARE!

Never carry out maintenance or cleaning operations with the engine on. Before working on the machine, always remove the ignition key and/or spark plug hood to prevent inadvertent or unexpected starting.

⚠ CARE!

After the machine has come to a stop cool the hot surfaces down for at least 15 to 20 minutes before approaching it.

⚠ CARE!

Always wear gloves, safety footwear, glasses and use adequate lid during maintenance of knives and/or other sharp parts.

⚠ CARE!

Do not carry out repairs that entail welding, drilling, grinding etc. on structural components and safety devices.

Only use genuine Eurosystems parts. All the other parts on the market must correspond with the technical and quality requisites specified by Eurosystems.

6.1. MAINTENANCE PROGRAM

When	Who	What	Reference
BEFORE EACH START UP	User	Check the tyre pressure	User Manuel, Maintenance chapter para. Wheels and tyres
	User	Check the tightness of the nuts on the wheels (pneumatic and not pneumatic)	User Manuel, Maintenance chapter para. Wheels and tyres
	User	Check the parking brake works properly.	User Manuel, Maintenance chapter para. Automatic parking brake
	User	Check that the PTO lever is released automatically when the dead man's lever is released.	User Manuel, Maintenance chapter para. Automatic PTO lever release
	User	Check that the clutch lever has been adjusted properly	User Manuel, Maintenance chapter para. Automatic parking brake
	User	Check the engine has enough lubricating oil of the type and in the quantity indicated by the constructor	Engine user manual
	User	Check lids and casings of the machine	User Manuel, Maintenance chapter Lids and casings
AT THE END OF THE WORK	User	Clean the machine	Chap. “Maintenance" para. "Cleaning the machine"
AFTER THE FIRST 50 HOURS	Authorised Eurosystems Spa centre	Change the hydrostatic oil - RECOMMENDED	Workshop manual
	Authorised Eurosystems Spa centre	Check the proper position of the bypass levers when the dead man's lever is activated	Workshop manual
EVERY 50 DUTY HOURS	User	Grease the power take off	User Manuel, Maintenance chapter
	User	Grease the forward gear pin	User Manuel, Maintenance chapter

Quando	Chi	Cosa	Riferimento
EVERY 50 DUTY HOURS	User	Grease the accessory/tool hooks	User Manuel, Maintenance chapter
	User	Check the distance of the engine support from the machine.	User Manuel, Maintenance chapter
EVERY 100 DUTY HOURS	User	Check the condition of the star joint of the machine's power take off	User Manuel, Maintenance chapter
EVERY 250 DUTY HOURS	User	Check the star insert of the PTO joint and replace it if it is worn.	User Manuel
EVERY 500 DUTY HOURS	Authorised Eurosystems Spa centre	Change the gear belt	Workshop manual
	Authorised Eurosystems Spa centre	Change the engine belt	Workshop manual
	Authorised Eurosystems Spa centre	Replace the clutch unit	Workshop manual
	Authorised Eurosystems Spa centre	Check the automatic parking brake pad wear	Workshop manual
	Authorised Eurosystems Spa centre	Replace the bearings of the transmission unit and the dandy unit of the gear belt.	Workshop manual
READ THE SPECIFIC ENGINE USER MANUAL	User	Filter maintenance, topping up and changing the oil	Engine user manual

6.2. WHEELS AND TYRES

When working on the wheels, make sure that the machine is parked properly ("Parking" paragraph) and it is not able to move, fall or tip over.

Check the tyre pressure each time before starting up.

⚠ CARE!

Excessive pressure may lead the type bursting. Use the indications given on the tyre or in the "Machine Specifications" chapter.

⚠ DANGER!

Each time before the machine is started check that the wheel nuts are tight. Tightening torque 100 Nm.

6.3. SAFETY DEVICES

All the multifunction P130 motor scythes are fitted with two active accident prevention systems. These devices cause the parking brake to be engaged automatically on each of the wheels and the vertical PTO to be disengaged when the deadman's lever is released [24] [fig. 02].

Before using the machine, make sure that these devices are working properly by carrying out the following checks.

⚠ CARE!

If one or more of the safety devices fails to work properly do not use the machine and take action following the instructions in the "Faults" section.

6.3.1. AUTOMATIC PTO LEVER RELEASE

With the engine off operate the dead man's lever [24] and engage the PTO [22]. When the dead man's lever [24] is released the lever [22] should return to neutra **N**.

If functioning properly, when the dead man's lever is released [22] whether suddenly and gradually the lever that engages the PTO [24] **must be released automatically.**

6.3.2. AUTOMATIC PARKING BRAKE

1. With the engine off release the automatic brake by bringing the lever [25] into the position (P) shown in [fig. 05]. Check that the wheels turn freely.

Bringing the lever [25] back into the posi-

tion AUTO (P) it must no longer be possible or move the machine by hand (the wheels will be blocked).

2. With the engine off disengage the automatic brake by bringing the lever [25] into the position (P) shown in [fig. 05], then activate the dead man's lever. If the lever [25] returns to the AUTO (P) position, functioning is correct.

6.4. ADJUSTMENT OF THE PTO LEVER

⚠ DANGER!

Adjust the cables with the engine off making sure that you have taken the key out of the ignition or removed the spark plug hood to prevent unexpected start ups.

Adjustment procedure:

1. With the engine off press the dead man's lever [24] and activate the PTO lever [22].

2. Release the PTO lever [22] into the position engaged keeping the dead man's lever [24] pressed;

3. Check that the spacer shown in [fig. 36] appears in the cylinder holes under the dashboard;

4. Pull the adjuster until the spacer bar is right on the centreline of the hole;

5. Check before each start up to ensure the maximum life of the clutch and avoid senseless overheating.

⚠ DANGER!

Excessive draw (only the visible spacer bar) can cause the clutch to malfunction. When it is released the brake might not engage making the tool stopping time longer.

⚠ CARE!

Insufficient draw could on the other hand produce overheating of the clutch contributing to reducing the lifetime and efficiency drastically.

6.5. ENGINE

Instructions for engine maintenance are provided in the specific booklet that you can find inside each package.

The general warnings follow:

- Before each start up check that there is sufficient lubricating oil in the engine. Top up if necessary
- Clean the air filter periodically
- Change the lubricating oil periodically according to what is specified in its user manual (unless specified dif-

ferently, you should change the engine oil after every fifty hours of use).

ⓘ INFORMATION:

To facilitate the removal of the lubricating oil use the funnel in the accessories envelope as shown in [fig. 37].

6.6. CHANGING OIL IN THE HYDROSTATIC GEARBOX

The fluids used in the hydrostatic transmission have been carefully selected and tested. Every product that is the equivalent or greater than those indicated can be used as an alternative.

ⓘ INFORMATION:

Even though no oil change is specified for the correct functioning of the machine a change after the first fifty duty hours in order to eliminate any impurities created during the running in. Contact your area dealer!

6.7. MACHINE LIDS AND CASINGS

Before the engine is started each time check that the lids and casings, tools and accessories are fitted properly and are in tip top condition.

⚠ DANGER!

Replace damaged guards before using the machine!

6.8. CLEANING AND WASHING

Cleaning:

1. Turn off the machine and wait for all the moving parts to stop;

2. Remove the ignition key and/or the spark plug hood.

3. Wait for the hot parts of the machine to cool down adequately (at least 15-20 minutes).

4. Blow compressed air into the slots indicated in [fig. 40] arranged at both the front and rear of the machine.

⚠ CARE!

Under no circumstances remove the protection lids on the machine.

Washing:

1. Turn off the machine and wait for all the moving parts to stop;

2. Remove the ignition key and/or the spark plug hood;

3. Wait for the hot parts of the machine to cool down adequately (at least 15-20 minutes);

4. Wash the machine using a sponge with neutral detergent and water. Avoid

the areas sticked with labels.

⚠ DANGER!

Do no use water under pressure to wash the machine. The pressure might damage the electrics system. Avoid using the water to excess and using water near sensitive parts such as batteries, labels and electrical system.

6.9. REPLACING THE STAR JOINT

Check the star joint on the PTO (power take off) of the machine every hundred hours of work, as follows:

- Turn off the machine and remove the key and/or spark plug hood to prevent accidental start ups;
- Remove the tool or the accessory and wait for the machine to cool down (15-20 minutes);
- Park the machine following the instructions in the “Parking the Machine” chapter;
- Remove the seeger ring shown in [fig. 43];
- Remove the upper part of the joint;
- Remove the star-shaped plastic insert.

The joint must not be damaged or visibly worn. If it is change it by contacting an Authorised Eurosystems dealer centre.

Follow the procedure in the reverse order to replace the star.

6.10. GREASING

Every 50 hours:

- Grease the PTO and support hooks [4] as shown in [fig. 41];
- Grease the PTO lever supports [22] [fig. 42];
- Grease forward gear pin under the handlebars as shown in [fig. 38].

⚠ DANGER!

Always turn the machine off before greasing the PTO. Remove the key and/or spark plug hood to prevent accidental start ups.

⚠ CARE!

Wait for at least 15-20 minutes until the hot parts of the machine are sufficiently cool.

6.11. CHECK THE ENGINE BELT FOR WEAR

Every 50 hours it is necessary to check the position of the engine support [32] with respect to the machine frame [33] [fig. 44]. The gap that is formed between these two parts of the machine is the indicator of the state of engine belt wear.

⚠ DANGER!

The maximum widening allowed is 12 mm. Change the engine belt if the engine support is 10-11 mm from the frame to avoid it breaking and to avoid any damage to the mechanical parts.

7. STORAGE

⚠ CARE!

Always remove the ignition key and/or spark plug hood to prevent inadvertent or unexpected starting. Replace the key in a safe place where it cannot be reached by children.

⚠ DANGER!

Park the machine with at least one accessory attached to stop it tipping over. When this is not possible follow the instructions in the "Parking" paragraph in the chapter "Handling of packaging and the machine"

⚠ DANGER!

Always close the petrol tap to avoid the fuel escaping.

⚠ DANGER!

Do no park the machine in environments where there are materials that could cause fires such as for example: fertilisers, straw, hay, grass, dry wood etc.

Short term storage (less than a month):

1. Clean the machine properly;

2. Completely empty the tank or park the machine at the end of the work ensuring that the quantity of fuel in the tank is the minimum possible;

3. Parking:

a. Do not park the machine in damp environments.

b. Park the machine on stable and flat ground.

c. Park the machine following the indications in the "Parking the Machine" chapter.

4. Cover:

a. Cover the machine with a nylon or fabric dust cover;

b. Cover the sharp parts of the machine, the tools and the accessories.

Long term storage (over a month):

1. Clean the machine properly;

2. Protect the PTO by greasing it [fig. 41];

3. Empty the tank completely;

4. Battery and electrical system:

a. Disconnect the battery (negative pole);

b. Keep it charging with an adequate buffer battery charger or recharge it periodically (every four weeks);

5. Engine: remove the starter key and/or the spark plug hood.

6. Wheels: keep the machine raised so as to avoid prolonged static contact between wheels and ground;

7. Parking:

a. Do not park the machine in damp environments.

b. Park the machine on stable and flat ground.

c. Park the machine following the indications in the "Parking the Machine" chapter.

8. Cover:

a. Cover the machine with a nylon or fabric dust cover;

b. Cover the sharp parts of the machine, the tools and the accessories.

7.1. EMPTY THE PETROL TANK

⚠ **DANGER!**

In some conditions the fuel can be extremely dangerous, explosive and flammable. Explosions or fires of any kind can cause serious damage to property and injury to people.

⚠ **DANGER!**

Only empty the fuel tank when the engine has cooled right down. Carry out this operation out of doors and promptly clean up any leakage.

⚠ **DANGER!**

Do not smoke, use mobile telephone or other electrical devices. Do not approach sources of heat sources.

Procedure:

1. Park the machine on a flat and stable surface.

2. Close the petrol tap [fig. 28] or [fig. 29] and turn on the machine;

3. Let the machine turn off emptying the filter and circuit between the (closed)tap and the pump of petrol.

4. Once the engine has turned off remove the ignition key and/or the spark plug cap to prevent any start up;

5. Disconnect the petrol tube of the tap from the engine side;

6. Place the tube in a suitable container for collecting petrol.

7. Open the tap and empty the whole content of the tank into the receptacle.

8. To assist the complete emptying tilt the machine resting its lower part and shaking the handlebars gently.

INFORMATION:

Petrol tap: if there should be no petrol tap use pliers clamping the tube vigorously. Once the tube is positioned inside the collection vessel release the pliers empty the content of the tank.

7.2. BATTERY AND BATTERY CHARGER (OPTIONAL)

If the machine is laid up for long periods, recharge the battery periodically or connect to a buffer battery charger (Optional) as follows:

1. Following the safety instructions set out at the beginning of this paragraph, remove the key from the starter [21];
2. Remove the charger from its packaging;
3. Connect the terminal [a] to the terminal [b] as shown in figure [fig. 45];
4. Plug the charger.

Charger tell-tail light specifications:

- Tell-tale RED: battery in charge
- Tell-tale GREEN: charged battery .

CARE!

Before using the machine make sure that the battery charger is disconnected.

The battery gets old if it is not used.

Make sure the battery is connected properly. First connect the positive pole and only then the negative pole. Disconnect in the reverse order.

CARE!

Be careful of the gases generated by damaged batteries.

CARE!

Do not put the machine back leaving the key in and on the “RUN” position to avoid the battery running down.

8. FAULTS

Problem	Possible causes	Remedy	Who	Reference
Gasoline Engine				
THE ENGINE DOES NOT START	The spark plug hood is not inserted	Connect the spark plug hood	U	Engine user manual
	Defective spark plug hood	Clean, adjust or replace the spark plug hood	U	Engine user manual
	Dirty spark plug	Clean the spark plug	U	Engine user manual
	Fuel filter clogged	Take the engine to a servicing centre	AD	-
	Dirty air filter	Clean/replace the air filter periodically	U	Engine user manual
	Air not open	Move the small accelerator lever into the air open position	U	User's manual paragraph "Starting the Engine"
	Ignition key on the STOP position	Turn the key to RUN position	U	User's manual paragraph "Starting the Engine"
	Petrol tank empty or nearly empty	Fill the petrol tank	U	User's manual paragraph "Refill the petrol tank and engine oil"
	Petrol tap closed	Open the petrol tap (if there is one);	U	User's manual paragraph "Petrol tap"
	Electrical connections disconnected	Reconnect the disconnected cables	U	-
		Damaged starter motor or solenoid	AD	*
	Battery flat	Check the fuse and the relays and change them if damaged	U	-
		Recharge or replace the starter battery	U	-
	Fuse blown	Replace the blown fuse	U	User's manual chapter "Faults"
	Other	Consult the engine user manual or go to an engine servicing centre (B&S, Honda etc.)	U and AD	-
THE ENGINE DOES NOT TURN OFF	Defective earth cable	Check the electrical system	AD	-
	Wrong accelerator cable adjustment - the valve does not reach the STOP position.	Adjust the accelerator cable	AD	-
ENGINE POWER OUTPUT IS LOW	Wrong accelerator adjustment - the valve does not reach the maximum position.	Adjust the accelerator cable	AD	-
	Dirty air filter	Clean/replace the air filter periodically	U	Engine user manual
	No lubricating oil	Repair the engine	AD	-
	Mechanical problem with the engine	Repair the engine	AD	-

Problem	Possible causes	Remedy	Who	Reference
Electric starter				
THE ELECTRICAL START DOES NOT WORK	Battery flat	Check the fuse and the relays and change them if damaged	U	-
		Recharge or replace the starter battery	U	-
	The battery does not recharge	Check the fuse and the relays and change them if damaged	AD	-
	The battery is not connected properly	Connect the battery to the electrical circuit	U	User's manual paragraph "Battery and battery charger"
	One or more fuses are damaged	Change the fuses	U	-
Machine				
THE CLUTCH DOES NOT DISENGAGE	The clutch lever is not adjusted properly	Check the clutch cable and adjust the adjustment	U	User's manual paragraph "Adjustment of the PTO lever"
CLUTCH SLIDES AND DOES NOT TRANSMIT POWER	Wrong clutch cable	Check the clutch cable and adjust the adjustment	U	User's manual paragraph "Adjustment of the PTO lever"
	The clutch is worn out	Replace the clutch unit	AD	-
	Transmission belt broken	Replace the belt and check the integrity of the components inside the frame	AD	-
Engine tilt kit (Optional)				
THE RED TELL-TALE FLASHES UNINTERRUPT-EDLY AND THE ENGINE DOES NOT TILT	Possible board overload	Try resetting the board turning the machine off and on again.	U	-
		Replace the control board and/ or the electrical system and/or the actuator	AD	-
	Front and rear inclination of the machine too high	Take the machine back to a horizontal position	U	-
	Presence of foreign bodies between the engine support and the machine that prevent the engine from tilting properly.	Remove the foreign bodies	U	-
THE RED TELL-TALE DOES NOT FLASH BUT THE ENGINE DOES NOT TILT	The electrical actuator is damaged	Check that the current arrives and/or substitute the actuator and/or the electrical system	AD	-
	The electronic board is not functioning	Check that the current arrives and/or substitute the electronic card	AD	-
	There are screws or impediments in one of the two rear engine support holes that are stopping the rotation.	Remove the screw(s) or impediments present	U	-
	Presence of foreign bodies between the engine support and the machine that prevent the engine from tilting properly.	Remove the foreign bodies	U	-

Problem	Possible causes	Remedy	Who	Reference
Wheels				
THE SPEED OF THE TWO WHEELS ARE DIFFERENT	The adjustment of the two transmission arms was done incorrectly or backlash was created during operation.	Lift the machine of the ground and regulate the length of the transmission arms.	AD	-
	The air was not bled when the lubricating oil in one or both of the gear boxes was topped up or replaced.	Bleed the air	AD	-
NO TRANSMISSION ON WHEELS	Transmission belt broken	Replace the belt and check the integrity of the components inside the frame	AD	-
	Dead man's lever cable broken or adjusted badly	Replace or adjust the transmission cable	AD	-
Handlebar and handlebar support				
THE HANDLEBAR NO LONGER HOOKS INTO ONE OF THE SIDE ANCHORAGE HOLES	Breakage of the fixing pin	Substitute side handlebar adjustment cable	AD	-
	Seizing up of the fixing pin	Dismantle the handlebar support and check the conditions of the fixing pin Substitute it in the case of damage and/or grease the coupling	AD	-
THE MOVEMENTO OF THE ADVANCING LEVER DOES NOT FLOW	The pin is not greased properly	Grease the pin	U	User's manual chapter "Greasing the forward gear pin"
WHEN THE DEAD MAN'S LEVER [24] IS RELEASED THE CLUTCH LEVER [22] IS NOT RELEASED	The clutch lever is not greased sufficiently	Grease the clutch lever	U	User's manual chapter "PTO greasing"

AD - Authorized Eurosystems Dealer;

U - User

8.1. FUSE

⚠ CARE!

Only use the fuses specified in the user manual. Using bigger fuses can be dangerous and could damage the electrical system. Danger of fire!

Two 15A fuses are localised under the handlebar support lid [1] next to the solenoid and the relay [fig. 39].

Replace fuses if they are defective.

See the “Wiring Diagram” chapter for a detailed wiring diagram.

9. SUPPLEMENTARY INSTRUCTIONS

9.1. DISPOSAL

At the end of its life cycle the product must be disposed of following the sorted disposal regulations currently in force and it can not be treated as simple urban refuse waste.

The product must be disposed of at dedicated waste disposal areas or it must be returned to the dealer if you wish to exchange it for a new equivalent.

The product consists of parts that are not biodegradable and substances that can pollute the surrounding environment if not disposed of properly. Furthermore some of these materials can be recycled avoiding polluting the environment. It is your and our duty to contribute to the health of the environment.

The symbol identifies the electrical and electronic equipment that must be disposed of separately as prescribed by the regulations 2002/95/CE, 2002/96/CE e 2003/108/CE. Do not throw such equipment in mixed municipal waste but take it to the appropriate separate collection areas.

People who do not dispose of the product according to what is indicated in this paragraph will answer for it under the terms of the law.

9.2. DECOMMISSIONING

The decommissioning and dismantling of the P130 Multi-Use Machine consists of the product being dismantled by authorised qualified personnel in compliance with the requirements of Legislative Decree 81/08 (Use of PPE etc.) and subsequent segregation and disposal as shown

in paragraph 9.1 of this user manual.

10. WIRING DIAGRAM

See [fig. 47].

1. INHALTSANGABE

1. Allgemeine Informationen **DE-02**

1.1. Einleitung **DE-02**

1.2. Verwendung des Handbuchs ... **DE-03**

1.3. Aufbewahrung des Handbuchs **DE-03**

1.4. Liste der Symbole **DE-04**

1.5. Übersicht der Bauteile **DE-05**

1.6. Beschreibung und Anwendungsbereich **DE-07**

1.7. Unsachgemäße Verwendung der Maschine **DE-07**

1.8. Allgemeine Informationen **DE-08**

1.9. Angaben des Herstellers und der Maschine **DE-08**

1.10. Im Handbuch verwendete Symbole **DE-09**

2. Sicherheitshinweise **DE-09**

2.1. Arbeitsbereich und Gefahrenbereich **DE-11**

2.2. Schutzkleidung **DE-11**

2.3. Beschreibungen der an der Maschine angebrachten Gefahrenzeichen und Etiketten ... **DE-12**

3. Spezifikationen der Maschine **DE-14**

3.1. Spezifikationen für Arbeiten in Hanglage **DE-16**

4. Hinweise für den Umgang der Verpackung und der Maschine **DE-17**

4.1. Transport der verpackten Maschine **DE-17**

4.2. Auspacken der Maschine **DE-17**

4.3. Anheben **DE-17**

4.4. Umgang mit der Maschine **DE-18**

4.5. Parken der Maschine **DE-18**

5. Bedienungsanleitung **DE-19**

5.1. Bedienelemente der Maschine **DE-19**

5.1.1. Gashebel **DE-19**

5.1.2. Sicherheitsvorrichtung (Totmannschaltung) **DE-19**

5.1.3. Vorwärts-, Rückwärtsgang und Geschwindigkeitsvorwahlhebel **DE-20**

5.1.4. Servolenkung (PAS) **DE-21**

5.1.5. Bedienhebel für Zapfwelle (PTO) **DE-21**

5.1.6. Hebel zum An- und Abbau des Anbaugerätes **DE-22**

5.1.7. Hebel automatische Feststellbremse **DE-24**

5.1.8. Lenkholm-Einstellhebel ... **DE-24**

5.2. Bauteile der Maschine **DE-24**

5.2.1. Räder **DE-24**

5.2.2. Schneeketten **DE-24**

5.2.3. Abdeckungen **DE-25**

5.2.4. Benzinhahn **DE-26**

5.2.5. Motorpendel / ASC (optional) **DE-27**

5.2.6. LED-Kontrollleuchte (optional) **DE-27**

5.3. Erster Batterianschluß (optional) **DE-28**

5.4. Prüfung vor jedem Maschinenstart **DE-28**

5.5. Auffüllen Benzintank und Motoröl **DE-28**
5.6. An- und Abbau eines Anbaugerätes und/oder Zubehörteils **DE-29**
5.7. Starten des Motors **DE-30**
5.8. Anwendung **DE-30**
5.9. Arbeiten in Hanglage **DE-31**
5.10. Reinigung **DE-32**
5.11. Abstellen des Motors **DE-32**
6. Wartung **DE-33**
6.1. Wartungsplan **DE-34**
6.2. Räder und Bereifung **DE-36**
6.3. Sicherheitsvorrichtungen **DE-36**
6.3.1. Automatische Freigabe des Bedienhebels für Zapfwelle (PTO) **DE-37**
6.3.2. Automatische Feststellbremse **DE-37**
6.4. Einstellung des Bedienhebels für Zapfwelle (PTO) **DE-37**
6.5. Motor **DE-38**
6.6. Ölwechsel bei den hydrostatischen Getrieben **DE-39**
6.7. Abdeckungen und Gehäuse der Maschine **DE-39**
6.8. Reinigung und Nassreinigung **DE-39**
6.9. Sternkupplung ersetzen **DE-40**
6.10. Schmierung **DE-40**
6.11. Verschleißkontrolle des Keilriemens **DE-41**
7. Abstellen **DE-41**
7.1. Entleerung des Benzintanks **DE-43**
7.2. Batterie und Batterieladegerät (optional) **DE-43**
8. Störungen **DE-45**
8.1. Sicherungen **DE-48**
9. Zusätzliche Hinweise **DE-49**
9.1. Entsorgung **DE-49**
9.2. Außerbetriebnahme und Verschrottung **DE-49**
10. Elektrischer Schaltplan **DE-49**

1. ALLGEMEINE INFORMATIONEN

Zum besseren Verständniss werden in diesem Handbuch einige Abbildungen der Maschine ohne Schutzvorrichtungen dargestellt.

Die Maschine niemals ohne Schutzvorrichtungen verwenden, sofern nicht ausdrücklich in den Wartungsvorgängen vorgeschrieben.

1.1. EINLEITUNG

Lieber Kunde,

Sie haben ein neues Gerät gekauft. Wir bedanken uns für das entgegengebrachte Vertrauen und wünschen viel Freude mit unsere Produkte.

Wir haben diese Bedienungsanleitungen erstellt, um Ihnen einen von Anfang an störungsfreien Betrieb zu gewährleisten. Fol-

gen Sie aufmerksam diesen Ratschlägen und Hinweisen und Sie werden über lange Zeit eine Maschine nutzen können, die erwartungsgemäß funktioniert.

Unsere Maschinen werden vor der seriemäßigen Herstellung präzise geprüft und während der Fertigung strengen Kontrollen unterzogen. Dies bedeutet für uns und für Sie die beste Garantie, dass es sich um ein Produkt von hochwertiger Qualität handelt.

Diese Maschine wird im Herkunftsland strengen neutralen Tests unterzogen und entspricht den geltenden Sicherheitsrichtlinien. Um dies zu gewährleisten, müssen ausschließlich originale Ersatzteile eingesetzt werden.

1.2. VERWENDUNG DES HANDBUCHS

Das Handbuch ist in Abschnitte, Kapitel und Absätze unterteilt, um die strukturierten Informationen so deutlich wie möglich darzulegen.

Die Seiten sind fortlaufend nummeriert.

Die Suche nach Informationen kann mit Hilfe von Schlüsselwörtern erfolgen, verwendet als Abschnittstitel und Kapitel, aber vorallem durch Verwendung der allgemeinen Inhaltsangabe.

Die Anweisungen, die Zeichnungen und die Dokumentationen, die in diesem Handbuch enthalten sind, sind Angaben vorbehalten technischer Natur, ausschließliches Eigentum der Eurosystems Spa und dürfen in keiner Weise vervielfältigt werden.

1.3. AUFBEWAHRUNG DES HANDBUCHS

Das Bedienungs- und Wartungshandbuch muss sorgfältig aufbewahrt werden und die Maschine bei allen Übergängen des Eigentums, die sich während ihrer Lebensdauer ereignen, begleiten.

Der Kunde ist verpflichtet, der Eurosystems Spa entsprechende Angaben für den neuen Besitzer der Maschine mitzuteilen, um den Informationsaustausch zwischen den Parteien und die Aktualisierungen dieses Bedienungs- und Wartungshandbuch zu unterstützen.

Es muss sorgfältig aufbewahrt, mit sauberen Händen gehandhabt werden und nicht auf verschmutzte Oberflächen gelegt werden.

Es muss in einem vor Feuchtigkeit und Hitze geschützten Raum und immer griffbereit aufbewahrt werden, um eventuelle Zweifel unverzüglich klären zu können.

Es dürfen keine Teile des Handbuchs entfernt, verändert oder rausgerissen werden.

1.4. LISTE DER SYMBOLE

Achtung

Heiße Maschinenteile

Bewegliche Teile

Wichtige Hinweise

Benzin

Starterklappe

Zapfwelle (PTO) aktiv

N

Zapfwelle (PTO) neutral

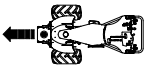

Vorwärts

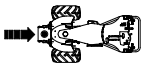

Rückwärts

Langsam

Schnell

Automatische Feststellbremse aktiv

Automatische Feststellbremse inaktiv

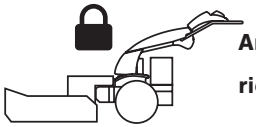

Anbaugerät verriegelt

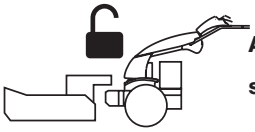

Anbaugerät entsperrt

1.5. ÜBERSICHT DER BAUTEILE

[fig. A]

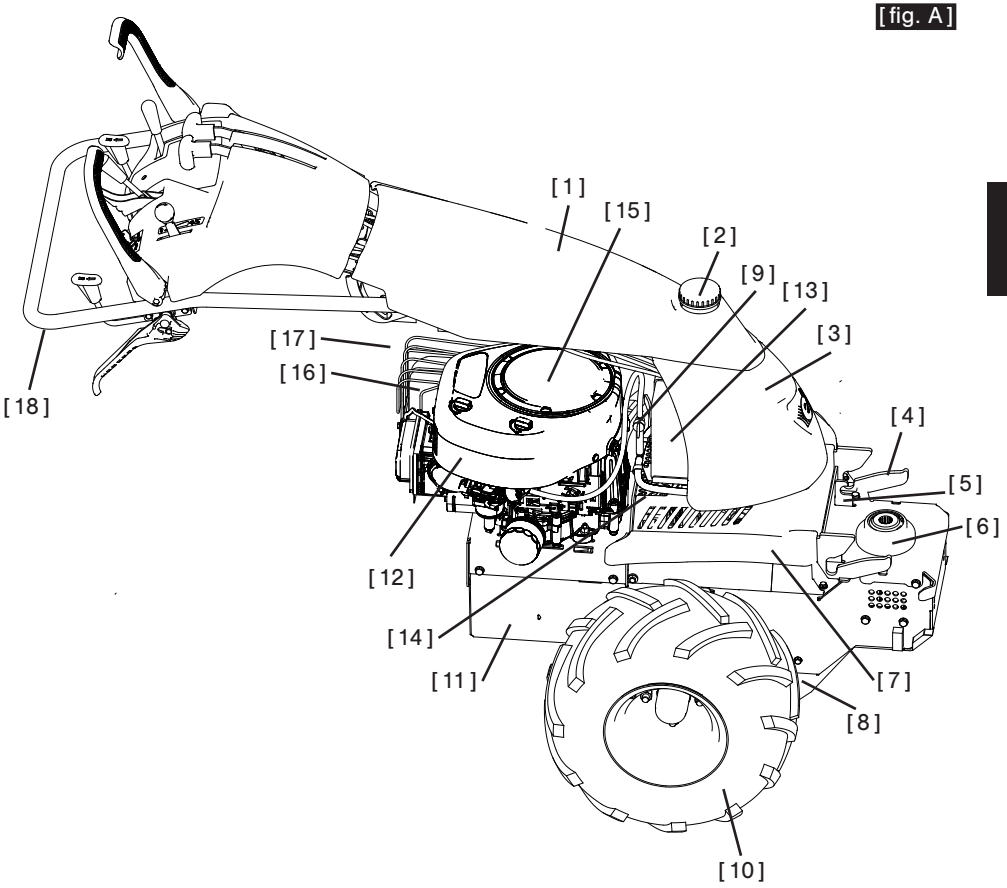

Bezeichnung der Bauteile:

1. Abdeckung für Lenkholm-Halterung
2. Tankdeckel
3. Tank
4. Führung für Gerätemontage
5. Verriegelung für Anbaugerät
6. Zapfwelle (PTO)
7. Untere Abdeckung
8. Verkleidung der Vorderseite
9. Benzinhahn
10. Rad
11. Abdeckung Motorhalterung
12. Motor
13. Batterie
14. Handschutzgitter
15. Reversierstarter Motor
16. Auspuff
17. Auspuffschutz
18. Lenkholm

[fig. B]

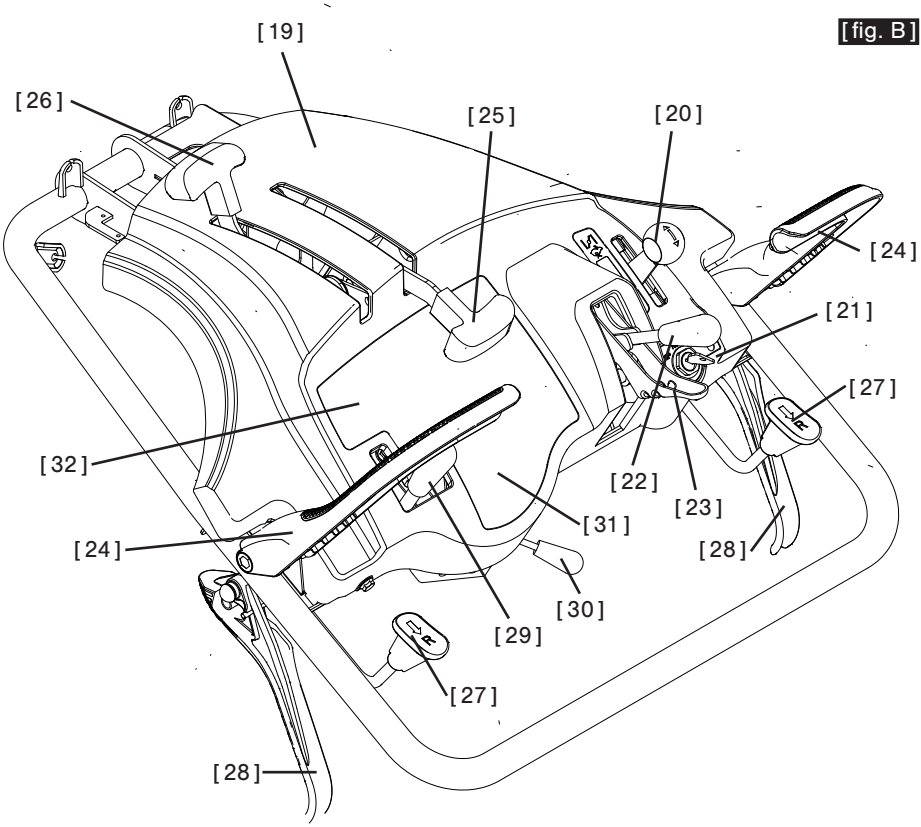

19. Armaturenbrett

20. Gashebel

21. Zündschlüssel Motor (optional)

22. Bedienhebel für Zapfwelle/PTO (Einschaltung)

23. Bedienhebel für Zapfwelle/PTO (Arretierung)

24. Sicherheitsvorrichtung (Totmann-schaltung)

25. 25. Freigabehebel automatische Feststellbremse

26. Hebel für Gerätemontage

27. Hebel Rückwärtsgang

28. Hebel Vorwärtsgang

29. Lenkholm-Einstellhebel

30. Geschwindigkeitsvorwahlhebel

31. LED-Kontrollleuchte (optional)

32. Stundenzähler (optional)

1.6. BESCHREIBUNG UND ANWENDUNGSBEREICH

Die Mehrzweckmaschine P130 ist eine handgesteuerte Einachsmaschine, an die verschiedene Anbaugeräte und Zubehörteile angeschlossen werden können, die von Eurosystems S.p.A. gebaut, getestet und geliefert werden.

Zubehör kompatibel mit der Mehrzweckmaschine P130:

- **Sichelmulchmähwerk** - für die Pflege und Instandhaltung von Rasen, Blumenbeeten, landwirtschaftlichen Feldern und Unterholz;
- **Portalmähwerk** - zum Mähen von Rasenflächen und landwirtschaftlichen Flächen zur Gewinnung von Grünfutter;
- **Schneeräumschild** – für die Räumung von Schnee oder anderen Materialien.

Informationen zu zukünftigem Zubehör, das mit der Mehrzweckmaschine P130 kompatibel ist, ist im Katalog der Eurosystems Spa nachzuschlagen.

1.7. UNSACHGEMÄSSE VERWENDUNG DER MASCHINE

Die Mehrzweckmaschine P130 wurde unter Verwendung der bestmöglichen Technologie entworfen, entwickelt und gebaut, um unter den höchsten Sicherheitsbedingungen und den geltenden Arbeitsschutzrichtlinien entsprechend zu arbeiten.
All dies setzt in jedem Fall einen ordnungsgemäßen Gebrauch und eine sorgfältige Wartung voraus.

Nicht erlaubte Verwendung:

- Die Maschine nicht für andere Zwecke verwenden, als wie im Kapitel „Beschreibung und Anwendungsbereich“ beschrieben.
- Die Maschine nicht ohne montiertem Anbaugerät oder Zubehör verwenden.
- Die Maschine nicht mit Anbaugeräte oder Zubehör verwenden, die nicht von Eurosystems Spa zugelassen sind.
- Die Maschine nicht benutzen ohne die vorgeschriebenen PSA (=persönliche Schutzausrüstung) zu tragen.
- Die Maschine nicht in Hanglage verwenden ohne die Anweisungen im Kapitel „Spezifikationen für Arbeiten in Hanglage“ strengstens zu befolgen.
- Die Maschine nicht in Hanglage verwenden, bei Regen, Unwetter oder nassem und rutschigem Boden.
- Die Maschine nicht in geschlossene Räume verwenden.
- Die Maschine nicht verwenden, wenn die Sichtweite geringer ist als der Ge-

fahrenbereich, beschrieben im Kapitel „Arbeitsbereich und Gefahrenbereich“ (Nebel, Dunkelheit, usw....).

• Die Maschine nicht zum Schleppen, Schieben oder Transportieren von Gegenständen oder Personen verwenden, es sei denn, das dies ausdrücklich erlaubt ist (siehe „Beschreibung und Anwendungsbereich“).

• Die Benutzung der Maschine ist Kindern unter 16 Jahren untersagt.

1.8. ALLGEMEINE INFORMATIONEN

Nur originale Ersatzteile von Eurosystems verwenden. Beim Einsatz von nicht originalen Ersatzteilen verliert der Anwender jedes Recht auf Garantie.

Nur originale Anbaugeräte und Zubehörteile von Eurosystems Spa verwenden und die in ihren Bedienungs- und Wartungshandbüchern angegebenen Anweisungen strengstens befolgen.

Keine strukturellen Änderungen oder Anpassungen an der Maschine durchführen. Derartige Änderungen haben den Verfall der Garantie zur Folge und befreien den Hersteller von jeglicher Haftung.

Wir behalten uns das Recht vor, konstruktive Verbesserungen an der Maschine vorzunehmen, ohne diese Bedienungsanleitung zu aktualisieren.

1.9. ANGABEN DES HERSTELLERS UND DER MASCHINE

Hersteller: Eurosystems Spa
Via G.Pastore, 8 Industriegebiet
42045 Luzzara (RE) - Italien
Tel.: +39 0522 977169
Fax.: +39 0522 977819
Mail: info@eurosystems-spa.com

Eurosystems Deutschland
Handelsgesellschaft mbH
Im Fuchshau 14, D-73635 Rudersberg
Tel. : +49 7183 30590-0
Fax. : +49 7183 30590-20
Mail: info@eurosystems.info

Für Informationen und Bestellungen von Ersatzteilen wenden Sie sich bitte an den nächstgelegenen Händler und geben Sie die Artikelnummer und die Produktionsnummer an, die Sie auf der CE-Kennzeichnung unter dem Lenkholm finden [fig. 01].

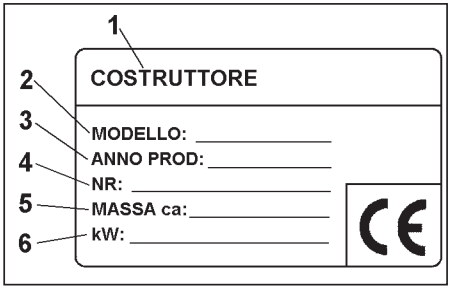

1. Hersteller

2. Modell

3. Baujahr

4. Seriennummer fortlaufend

5. Gewicht

6. Leistung in kW

1.10. IM HANDBUCH VERWENDETE SYMBOLE

⚠ GEFAHR!

Dieses Symbol kennzeichnet alle Abschnitte in diesem Bedienungs- und Wartungshandbuch, die Ihre Sicherheit beeinträchtigen und tödliche und/oder schwere Verletzungen für den Anwender zur Folge haben könnte. Alle Sicherheitshinweise an sämtliche Nutzer der Maschine weiterleiten.

⚠ ACHTUNG!

Dieses Symbol kennzeichnet Situationen, die leichte Verletzungen des Anwenders und/oder Schäden an der Maschine verursachen können.

⚠ INFO!

Dieses Symbol kennzeichnet besondere Hinweise für ein besseres Verständniss und eine einfachere Anwendung.

2. SICHERHEITSHINWEISE

⚠ GEFAHR!

Vor Montage und Inbetriebnahme der Maschine muss dieses Bedienungs- und Wartungshandbuch vollständig gelesen und verstanden werden.

Diese Maschine erfüllt während der Produktion alle geltende europäische Standards. Dennoch kann eine unsachgemäße Verwendung oder eine nicht angemessene Wartung die Unfallgefahr erhöhen.

Um dieses Risiko einzuschränken, lesen Sie sorgfältig die folgenden Sicherheitshinweise und achten Sie auf die Gefahrensymbole, die auf den nachfolgenden Seiten aufgeführt sind.

Allgemeine Hinweise:

1. Die Verwendung ist Minderjährigen unter 16 Jahren und Personen, die Alkohol, Medikamente oder Drogen zu sich nehmen, untersagt.

2. Das vom Motor oder Stromkreis erzeugte Magnetfeld kann auf „Herzschritt-

macher“ eine störende Wirkung zeigen. Die betroffenen Personen müssen vor Anwendung der Maschine **ZWINGEND** ihren Hausarzt aufsuchen.

3. Setzen Sie die Maschine niemals in Betrieb, wenn Sie vor dem Gerät stehen, und nähern Sie sich dem Gerät nicht, wenn sie in Betrieb ist. Durch Ziehen des Starterseils des Motors (sofern vorhanden) müssen das Gerät und die Maschine stehen bleiben. (Falls Bewegungen festgestellt werden, muss gemäß den Sicherheitsvorrichtungen siehe Abschnitt „automatische Feststellbremse“ verfahren werden).

4. Während des Arbeitsvorgangs immer nur gehen, niemals laufen.

5. Der Motor muss während des Transports der Maschine sowie bei allen Wartungs- und Reinigungsarbeiten, Wechsel des Anbaugerätes oder Zubehörteils **ZWINGEND** abgeschaltet sein.

6. Sich erst dann von der Maschine entfernen, wenn der Motor abgeschaltet und die Maschine in stabiler und sicherer Position geparkt ist.

7. Die Maschine niemals in geschlossenen Räumen starten, in denen sich Kohlendioxid ansammeln kann.

8. Achten Sie auf das Auspuffrohr. Die in seiner Nähe befindlichen Teile können eine Temperatur von 80 °C erreichen. Verschlissene oder defekte Schalldämpfer austauschen.

9. Böden mit einer Hanglage über 25° nicht bearbeiten, es sei denn, es wird eine für die Arbeiten in Hanglage vorgesehene Grundmaschine (ASC) verwendet und deren spezielle Anbaugeräte (siehe Abschnitt „Spezifikationen für Arbeiten in Hanglage“). Wenden Sie äußerste Vorsicht beim Fahrtrichtungswechsel oder beim Ranziehen der Maschine an.

10. Vor Arbeitsbeginn mit der Maschine muss eine visuelle und physische Kontrolle durchgeführt werden (siehe Abschnitt „Sicherheitsvorrichtungen“) und sicherstellen, dass alle Unfallverhütungs- und Sicherheitssysteme, über die die Maschine verfügt, perfekt funktionieren. Es ist strengstens verboten, diese außer Kraft zu setzen oder abzuändern. Beschädigte oder verschlissene Teile sind unverzüglich auswechseln.

11. Jede unsachgemäße Anwendung, Reparaturen, die nicht von fachmännischem Personal durchgeführt werden oder der Einsatz von nicht originalen Ersatzteilen haben den Verfall der Garantie zur Folge und befreien den Hersteller von jeglicher Haftung.

2.1. ARBEITSBEREICH UND GEFAHRENBEREICH

Der Anwender ist für die Sicherheit der Personen, Gegenstände oder Tiere, die

sich im Inneren des Gefahrenbereichs der Maschine aufhalten, verantwortlich.

Unter diesem Bereich versteht sich der Abstand mit einem Radius von 10m, ausgehend von der Mitte des Anbaugeräts, welches an der Maschine angebracht ist [fig. 02].

⚠ ACTHUNG!

Der Mindestradius von 10m erhöht sich je nach Art des an der Maschine angebrachten Anbaugeräts. Auf das entsprechende Handbuch Bezug nehmen.

Wenn die Maschine in Betrieb ist, ist der Aufenthalt im Gefahrenbereich untersagt. Ausschließlich der Anwender, der das Handbuch vollständig gelesen und verstanden hat, ist dazu berechtigt, sich im Inneren dieses Bereiches aufzuhalten und den Platz hinter dem fest zuhaltenden Lenkholm, einzunehmen.
Vor Inbetriebnahme der Maschine den umliegenden Bereich prüfen. Insbesondere auf die Anwesenheit von Kindern und Tieren achten.
Vor Bearbeitung eines bestimmten Bereiches muss dieser von Fremdkörpern befreit werden.

Während des Arbeitsvorgangs immer auf den Boden und den umliegenden Bereich achten. Im Falle von unerwünschten und/oder gefährlichen Gegenständen muss die Maschine, vor Verlassen des Arbeitsplatzes zur Beseitigung der Gegenstände, abgeschaltet und gesichert werden, um ein plötzliches und/oder unerwartetes Starten und/oder einem Umkippen vorzubeugen.

2.2. SCHUTZKLEIDUNG

Während der Arbeit MÜSSEN immer Sicherheitsschuhe, Schutzhandschuhe und ein Gehörschutz mit einer Schalldämpfung von mindestens 20dB getragen werden.

Die Anschaffung dieser individuellen Schutzausrüstung obliegt ausschließlich dem Kunden oder Anwender der die Maschine nutzt.

Empfohlen wird zudem die Verwendung von Schutzbrillen und einer strapazierfähigen Kleidung mit langen Ärmeln und Hosenbeinen.

Vorsicht, denn bei in Betrieb stehender Maschine besteht Verletzungsgefahr an Fingern oder Füßen.

2.3. BESCHREIBUNGEN DER AN DER MASCHINE ANGEBRACHTEN GEFAHRENZEICHEN UND ETIKETTEN

Achtung!

Vor Anwendung der Maschine oder Durchführung von Wartungsarbeiten das Handbuch sorgfältig lesen.

Vor Reinigung der Maschine oder Ausführung von Wartungs- oder Reparaturarbeiten den Motor abschalten, den Zündschlüssel entfernen (Version mit Elektrostart) und abwarten bis alle Maschinenteile ausreichend abgekühlt sind (15-20 Minuten).

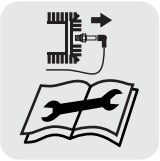

Vor Reinigung der Maschine oder Ausführung von Wartungs- oder Reparaturarbeiten den Motor abschalten, den Zündstecker entfernen (Version mit Reversierstart) und abwarten bis alle Maschinenteile ausreichend abgekühlt sind (15-20 Minuten).

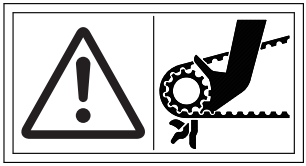

In Bewegung stehende Teile nicht berühren (Keilriemen und Keilriemenscheiben). Den vollständigen Stillstand abwarten und den Sicherheitsabstand einhalten.

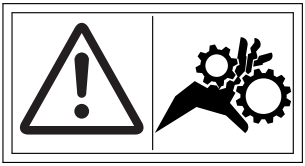

In Bewegung stehende Teile nicht berühren (Zapfwelle). Den vollständigen Stillstand abwarten und den Sicherheitsabstand einhalten.

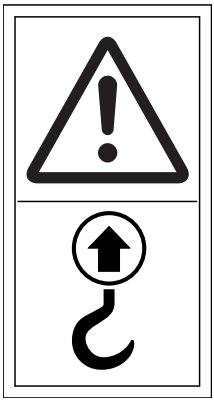

Achtung! Den Transporthaken verwenden, unter Beachtung der in diesem Handbuch aufgeführten Anweisungen.

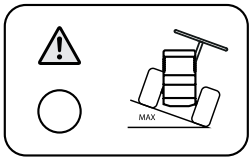

Nur Version mit Motorpendel/ASC (optional): Beim Aufleuchten der Kontrollleuchte, die auf spezielle Versionen der Maschine montiert ist, die Maschine wieder in die optimale Arbeitsposition bringen, um Schäden am Motor zu vermeiden.

Ölkontrollleuchte (nur Version Elektrostarter mit B&S Motor): beim Aufleuchten der Kontrollleuchte, schalten Sie den Motor sofort ab und befüllen Sie ihn wie in der Bedienungs- und Wartungsanleitung beschrieben.

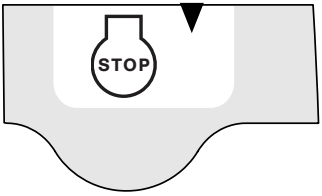

Abstellen des Motors (nur Reversier-starter-Version): Wenn der Gashebel in die Stop-Position gebracht wird, stellt sich der Motor ab.

3. SPEZIFIKATIONEN DER MASCHINE

1. Allgemeine Abmessungen: circa 1690 x 947 x 1290 mm;

2. Abmessungen in Parkstellung: circa 1440 x 947 x 950 mm;

3. Abmessungen je nach montierten Rädern:

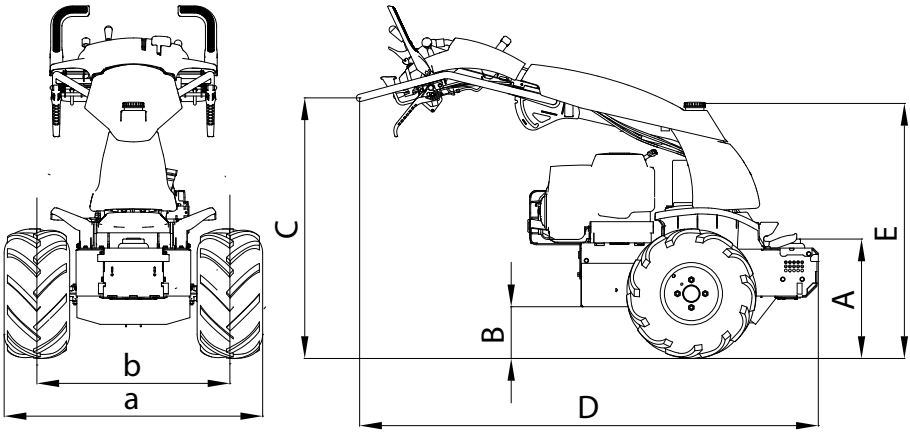

Modellvarianten	Räder	a	b	A	B	C	D	E
		mm	mm	mm	mm	mm	mm	mm
Hydrostat EZT	Luftbereifung	950	706	440	190	960	1680	945
	Eisengitterräder (Optional)	960	706	460	210	980	1680	965
	Eisengitterräder + Verbreiterungen (Optional)	1460	960	460	210	980	1680	965
Hydrostat ZT-2800	Luftbereifung	980	706	440	190	960	1680	945
	Eisengitterräder (Optional)	990	706	460	210	980	1680	965
	Eisengitterräder + Verbreiterungen (Optional)	1490	960	460	210	980	1680	965

4. Zapfwelle (PTO):

(a). Antrieb: Lamellenkupplung mit Bremssystem;

(b). Geschwindigkeit mit B&S Motor: circa 2150 u/min bei Motorgeschwindigkeit von 3600 u/min;

(c). Geschwindigkeit mit HONDA Motor: circa 2050 u/min bei Motorgeschwindigkeit von 3400 u/min;

(d). Drehrichtung: oberhalb der Zapfwelle betrachtet im Uhrzeigersinn

5. Antrieb:

(a). Typ: Hydrostatisch

(i). EZT Modell mit maximalem Drehmoment von 291 Nm;

(ii). ZT-2800 Modell mit maximalem Drehmoment von 406 Nm;

(b). Vorwärts: circa 0 - 7.5 km/h

(c). Rückwärts: circa 0-3.5km/h

6. Lenkung:

(a). System: Servolenkung (PAS)

(b). Einstellungen:

(i). Höhenverstellbarer Lenkholm, werkzeuglos (7 feste Positionen);

(ii). Seitenverstellbarer Lenkholm, werkzeuglos (3 feste Positionen).

7. Öl:

(a). Getriebe (Hydrostat):

(i). Typ: Motoröl SAE 20W50 oder gleichwertig (empfohlen wird ein Motoröl mit Mindestviskosität von 9.0 cSt (55 SUS) bei 110 °C (230 °F) und einer Klassifizierung API SL). Vorzugsweise synthetische Öle verwenden.

(ii). Volumen: Zwischen 1.57 und 1.65 Liter EZT-Modell, circa 2.28 Liter ZT-2800 Modell (während des Ölwechsels kann sich die Menge verändern und verringern).

(iii). Wenden Sie das Bedienungs- und Wartungshandbuch des EZT-Getriebes Hydro-Gear (online) an und/oder den zusammenfassenden Abschnitt im Kapitel „Wartung".

(b). Motor: Siehe entsprechendes Handbuch des gekauften Motors.

8. Gewicht:

(a). Maschine: 180 kg;

(b). Verpackte Maschine: 210 kg;

(c). Zubehörteile oder Anbaugeräte: siehe entsprechendes Handbuch.

9. Bereifung:

(a). 18x9.50-8" KENDA (serienmäßige Ausstattung).

b). Luftdruck: 18x9.50-8" KENDA – 1.65 bar (24 PSI).

c). Radbefestigung: 4 Muttern UNF1/2"x20 mit einem Anzugsdrehmoment von 100Nm.

(d). Extras:

(i). Eisengitterräder: Ø520 x 250 mm;

(ii). Verbreiterungen für Eisengitterräder: Ø520 x 250 mm

⚠ INFO!

Die Geschwindigkeit der Maschine kann je nach montiertem Anbaugerät, nach Motortyp und Bodenbeschaffenheit variieren.

3.1. SPEZIFIKATIONEN FÜR ARBEITEN IN HANGLAGE

				ARBEIT			RANGIEREN BEI ABGESCHALTETEM MOTOR	
Antrieb	Version	Motorisierung	Fahrtrichtung	LUFTBEREIFUNG	EISENGITTERRÄDER	EISENGITTERRÄDER UND VERBREITERUNGEN	LUFTBEREIFUNG	EISENGITTERRÄDER UND VERBREITERUNGEN
Hydrostat - EZT	P130 Reversierstart und Elektrostart	B&S Honda	Seitlich	max 25° max 20°	max 25° max 20°	max 25° max 20°	max 30° max 30°	max 30° max 30°
			Vorwärts und rückwärts	max 25° max 20°	max 25° max 20°	max 25° max 20°		
Hydrostat -ZT-2800	P130 Reversierstart und Elektrostart	B&S Honda	Seitlich	max 25° max 20°	max 25° max 20°	max 25° max 20°	max 30° max 30°	max 30° max 30°
			Vorwärts und rückwärts	max 25° max 20°	max 25° max 20°	max 25° max 20°		
Hydrostat -ZT-2800	P130 Elektrostart und Motorpendel (ASC)	B&S Honda	Seitlich	max 25° max 20°	max 40° max 40°	max 45° max 40°	max 30° max 30°	max 30° max 30°
			Vorwärts und rückwärts	max 25° max 20°	max 25° max 20°	max 25° max 20°		

4. HINWEISE FÜR DEN UMGANG DER VERPACKUNG UND DER MASCHINE

⚠ GEFAHR!

Bei allen Rangiervorgängen müssen immer Sicherheitsschuhe und Schutzhandschuhe getragen werden.

4.1. TRANSPORT DER VERPACKTEN MASCHINE

Zum Bewegen der verpackten Maschine muss ein Gabelstapler verwendet werden, wie in [fig. 03] dargestellt. Das Gewicht der Verpackung einschließlich Maschine ist im Abschnitt „Spezifikationen der Maschine“ aufgeführt.

4.2. AUSPACKEN DER MASCHINE

Die Maschine wird verpackt geliefert, es sei denn, es wurden anderweitige Vereinbarungen getroffen.

Vorgang zum Auspacken der Maschine:

- Die Holzbalken, die an den vier Ecken der Verpackung angebracht sind, entfernen.
- Den Karton am Boden auf der Palette aufschneiden oder aufreißen und durch Anheben entfernen.
- Eventuell, am Boden angebrachte Umreifungsbänder entfernen.

Nachdem Sie das Bedienungs- und Wartungshandbuch der Maschine P130 gelesen und verstanden haben, starten Sie die Maschine, unter Beachtung der in dem Kapitel „Bedienungsanleitungen“ aufgeführten Anweisungen, und lassen Sie diese langsam von der Palette fahren.
Andernfalls heben Sie die Maschine gemäß den Anweisungen im Abschnitt „Anheben“ an.

4.3. ANHEBEN

⚠ GEFAHR!

Ausschließlich Systeme, Teile und Geräte, die geeignet für das Anheben von gleichen oder höheren Gewichten als die im Kapitel „Spezifikationen der Maschine“ aufgeführt sind, verwenden.

⚠ GEFAHR!

Nicht unter angehobenen Lasten gehen oder darunter verweilen.

⚠ ACHTUNG!

Keine Hebevorrichtungen mit scharfen Kanten verwenden.

⚠GEFAHR!

Vor der Verwendung von Hebeseilen oder -bändern muss die Traglast überprüft werden. Im Falle von Beschädigungen, auch nur teilweise, müssen diese ausgetauscht werden.

⚠ACHTUNG!

Die Maschine niemals mit montiertem Zubehörteil oder Anbaugerät anheben.

Die Maschine ausschließlich unter Verwendung der in [fig. 04] abgebildeten Haken, die an der Rückseite des Rahmens angebracht sind, anheben.

Sollte keine Hebevorrichtung des Flaschenzugs zur Verfügung stehen, wie in [fig. 05] dargestellt, muss die Abdeckung der Lenkholm-Halterung [1] [fig. A] gemäß der im Abschnitt „Abdeckungen" beschriebenen Vorgang entfernt werden, um jede Art von Beschädigung zu vermeiden.

4.4. UMGANG DER MASCHINE

⚠GEFAHR!

Vor dem Transport der Maschine den Benzintank leeren und den Benzinhahn schließen, um ein Auslaufen des Kraftstoffs vorzubeugen (Abschnitt „Benzinhahn" und „Entleerung des Benzintanks").

Zum Verladen der Maschine und der Anbaugeräte und/oder Zubehörteile auf Transporter müssen Rampen, die eine für das Gewicht der Maschine und das an ihr montierte Anbaugerät geeignete Tragfähigkeit aufweisen, verwendet werden. Siehe Abschnitt „Spezifikationen der Maschine" und das entsprechende Handbuch des Anbaugerätes oder Zubehörteils.

Sollte ein Hebekran zur Verfügung stehen, sind die im Abschnitt „Anheben" aufgeführten Hinweise zu befolgen. Die Maschine nicht mit montierten Anbaugeräten und/oder Zubehörteilen anheben.
Die Maschine gemäß den Anweisungen im Abschnitt „Parken der Maschine" parken.

4.5. PARKEN DER MASCHINE

Die Maschine immer wie in [fig. 07] dargestellt, ob mit montiertem Anbaugerät oder Zubehörteil parken, um die Stabilität zu gewährleisten.

Vorgehensweise:

1. Den vorderen Teil der Maschine auf den Boden ablegen;

2. Unter Verwendung des Einstellhe-

bels [29] den Lenkholm in Parkstellung (die dem Motor am nächsten liegende Stellung) abklappen;

3. Den Lenkholm vorsichtig auf den Boden ablegen. Diesen eventuell mit einem Tuch schützen, um Kratzer zu vermeiden.

⚠ACHTUNG!

Sicherstellen, dass die Feststellbremse [25] aktiviert ist.

5. BEDIENUNGSANLEITUNG

⚠GEFAHR!

Vor Anwendung der Maschine, dieses Bedienungs- und Wartungshandbuch vollständig lesen und verstehen. Insbesondere Aufmerksamkeit muss den Sicherheitshinweisen im Kapitel „Sicherheitshinweise“ geschenkt werden.

⚠INFO!

Die Bedienelemente sind in den [fig. A] und [fig. B] dargestellt (seite D-05 und D-06).

5.1. BEDIENELEMENTE DER MASCHINE

5.1.1. GASHEBEL

Der Gashebel [20] [fig. B] ermöglicht eine stufenweise Einstellung der Motorgeschwindigkeit von einer Mindeststufe auf eine Höchststufe (circa 3600±100 U/min für B&S Motor - circa 3400±100 U/min für Honda Motor).

⚠INFO!

Bei der ersten Inbetriebnahme des Motors muss der Gashebel auf die Choke-Position oder Luftzufuhr gestellt werden, wie in [fig. 09c]. dargestellt. Bei nachfolgenden Inbetriebnahmen den Hebel in eine Position zwischen der Mindest- [fig. 09a] und der Höchststufe [fig. 09b] stellen.

5.1.2. SICHERHEITSVORRICHTUNG (TOTMANNSCHALTUNG)

a) Position im Maschinenstillstand – Totmannschaltung [24] in freigegebener Position:

(i). Feststellbremse an beiden Maschinenrädern aktiviert;

(ii). Bedienhebel für Zapfwelle (PTO) [22] deaktiviert oder Sperre des Ankupplungssystems des Bedienhebels

für Zapfwelle (PTO) in der Arbeitsposition;
(iii). Servolenkung PAS deaktiviert.

⚠ACHTUNG!

Beim Loslassen der Totmannschaltung [24] bleibt der Motor eingeschaltet.

⚠GEFAHR!

Nach Loslassen des Bedienhebels für Zapfwelle (PTO) [22] bewegen sich die Klingen noch einige Sekunden lang durch die Zentrifugalkraft.

b) Arbeitsposition – Totmannschaltung gedrückt:

(i). Feststellbremse deaktiviert;
(ii). Ankupplungssystem des Bedienhebels für Zapfwelle (PTO) aktiviert;
(iii). Hydrostatisches Getriebe aktiviert – es ist möglich, die Maschine mit dem Hebel für den Vorwärts- [28] oder Rückwärtsgang [27] und der Servolenkung (PAS) zu bewegen.

⚠GEFAHR!

Die Totmannschaltung [24] niemals während der Nutzung blockieren. Eventuell beschädigte Teile ersetzen und die korrekte Funktionsweise regelmäßig überprüfen.

⚠GEFAHR!

Vor jeder Anwendung muß die korrekte Funktionsweise der Sicherheitssysteme hinsichtlich der Freigabe der Totmannschaltung [24] überprüft und die im Kapitel „Sicherheitsvorrichtungen" beschriebenen Vorgänge durchgeführt werden.

⚠GEFAHR!

In Gefahrensituationen die Totmannschaltung [24] immer unverzüglich loslassen.

5.1.3 VORWÄRTS-, RÜCKWÄRTSGANG UND GESCHWINDIGKEITSVORWAHLHEBEL

⚠INFO!

Zur Verwendung des Hebels für den Vorwärts- [28] und Rückwärtsgang [27] muss die Totmannschaltung [24] gedrückt gehalten werden.

Vorwärtsgang:

Stufenweise einen oder beide Hebel [28] ziehen [fig. 10b]. Die Maschinengeschwindigkeit variiert kontinuierlich von einer Mindeststufe von 0 km/h bis zu der von der Position des Geschwindigkeits-

vorwahlhebels [30] bestimmten Höchststufe, gemäß [fig. B].

Rückwärtsgang:

Zum Betätigen des Rückwärtsgangs den Hebel [27] [fig. 10c] mit den Daumen oder der Handfläche drücken. Die Maschinengeschwindigkeit variiert kontinuierlich von 0 km/h bis circa 3,5 km/h.

Geschwindigkeitsvorwahlhebel (nur im Vorwärtsgang):

Durch Umstellen des Geschwindigkeitsvorwahlhebels [30] auf einen höheren [fig. 06] oder niedrigeren Gang wird die erreichbare Höchstgeschwindigkeit des Vorwärtsgangs erhöht oder verringert. Die Höchstgeschwindigkeit im Rückwärtsgang wird von der Position des Geschwindigkeitsvorwahlhebels nicht beeinflusst.

Immer eine Geschwindigkeit im Vorwärtsgang wählen, die für die auszuführende Arbeit geeignet ist.

⚠GEFAHR!

Das Hebelsystem niemals manipulieren und/oder verändern, um die Höchst- und Mindestgeschwindigkeit im Vorwärts- und Rückwärtsgang abzuändern.

⚠INFO!

Die Höchst- und Mindestgeschwindigkeiten können je nach montiertem Anbaugerät (Gewicht, Bodenhaftung usw.), der Art und der Beschaffenheit des Bodens variieren.

5.1.4. SERVOLENKUNG (PAS)

⚠INFO!

Zur Anwendung der Servolenkung muss die Totmannschaltung [24] gedrückt gehalten werden.

Durch Umstellen des Lenkholms [18] nach rechts oder links wird eine Reduzierung der Geschwindigkeit zwischen dem linken und dem rechten Rad erzeugt, wie in [fig. 08] dargestellt.

⚠INFO!

Die Servolenkung funktioniert auch, wenn der Lenkholm [18] in eine der zwei festen, seitlichen Positionen gestellt wird.

5.1.5. BEDIENHEBEL FÜR ZAPFWELLE (PTO)

⚠ACHTUNG!

Vor der Betätigung des Bedienhebels für Zapfwelle (PTO) [22] muss sichergestellt werden, dass das Anbaugerät sachgemäß montiert ist (Abschnitt „An-

und Abbau des Anbaugerätes“).

⚠GEFAHR!

Niemals den Bedienhebel für Zapfwelle (PTO) [22] betätigen, wenn kein Anbaugerät montiert ist.

⚠INFO!

Um den Bedienhebel für Zapfwelle (PTO) [22] eingelegt zu halten, muss die Totmannschaltung [24] gedrückt werden. Wird der Hebel [24] nicht gedrückt, ist es unmöglich, den Bedienhebel für Zapfwelle (PTO) [22] während der Nutzung umzulgen.

⚠INFO!

Die Anweisungen zur Einstellung, aufgeführt im Abschnitt „Einstellung des Bedienhebels für Zapfwelle (PTO)“ müssen für eine korrekte Funktionsweise der Kupplung strengstens beachtet werden.

Aktivierung:

1. Die Totmannschaltung [24] betätigen [fig. 11a];

2. Dann den Entriegelungshebel [23] betätigen [fig. 11b und 11c];

3. 3. Den Hebel [22] von der neutralen Position **N** in die Position der Einschaltbereitschaft stellen, wie in [fig. 11d] dargestellt;

4. An diesem Punkt muss der Entriegelungshebel [23] losgelassen werden.

Zur Entriegelung des Bedienhebels für Zapfwelle (PTO) die Totmannschaltung [24] loslassen oder den Entriegelungshebel [23] betätigen.

5.1.6. HEBEL ZUM AN- UND ABBAU DES ANBAUGERÄTES

Allgemeine Hinweise zum An- und Abbau der Anbaugeräte:

⚠ACHTUNG!

Den Hebel zum Abbau des Anbaugerätes [26] [fig.B] nicht betätigen, wenn die Zapfwelle in Betrieb ist. Es besteht eine hohe Gefahr, das Antriebssystem zu beschädigen.

⚠GEFAHR!

Vor der Betätigung des Hebels zum Abbau des Anbaugerätes [26] muss sichergestellt werden, dass die Maschine auf einer ebenen Fläche in stabiler Position geparkt ist.

⚠GEFAHR!

An- und Abbau der Anbaugeräte dürfen nur bei abgeschaltetem Motor durchgeführt werden.

Anbau der Anbaugeräte:

• Sicherstellen, dass der Motor abgeschaltet ist;

• Sicherstellen, dass der Bedienhebel für Zapfwelle (PTO) [22] in neutraler Position **N** steht;

• Die Antriebsbremse durch umstellen des Hebels [25] in die Position Ⓟ lösen [fig. 12];

• Den Hebel [26] in die Position stellen;

• Sicherstellen, dass die vordere Verriegelungen [5] auf der Maschine offen sind;

• Durch Schieben der Maschine, mit einer Neigung von circa 30° die Vorderseite dem Anbaugerät annähern, wie in [fig. 13] dargestellt;

• Wenn der Bolzen des Anbaugerätes auf den Führungen [4] [fig. A] aufliegt, die Maschine schieben und den vorderen Teil in horizontale Position bringen, wie in [fig. 14] dargestellt;

• Sicherstellen, dass der Bolzen bis zum Anschlag in die Führungen eingerastet ist [4] [fig. A];

• Den Hebel zum Anbau des Anbaugerätes [26] betätigen und in die Position versetzen, wie in [fig. 15] dargestellt;

• Sicherstellen, dass der Bolzen bis zum Anschlag in die Führung eingerastet ist, wie in [fig. 16] dargestellt;

• Die Maschine starten, den Gashebel [20] auf die Mindeststufe stellen und den Bedienhebel für Zapfwelle (PTO) [22] vorsichtig betätigen, wobei darauf geachtet werden muss, dass der Antrieb zwischen Maschine und Anbaugerät sachgemäß angeschlossen ist

• Im Falle von Kratzgeräuschen muß der Bedienhebel für Zapfwelle (PTO) losgelassen, die Maschine durch Wirkung des Lenkholms geschüttelt und der Vorgang wiederholt werden.

Abbau des Anbaugerätes:

• Die Maschine auf eine ebene und stabile Fläche abschalten;

• Sicherstellen, dass der Bedienhebel für Zapfwelle (PTO) [22] in neutraler Position **N** steht;

• Die Feststellbremse durch umstellen des Hebels [25] in die Position Ⓟ lösen;

• Die Verriegelungen durch umstellen des Hebels [26] in die Position öffnen;

• Einen Druck auf den Lenkholm von unten nach oben ausüben, sodass sich der vordere Teil der Maschine aus dem Anbaugerät löst.

⚠INFO!

Jedes Anbaugerät hat eine spezielle Vorgehensweise, der im entsprechenden Bedienungs- und Wartungshandbuch aufgeführt ist. Für eine detailliertere Erläuterung nehmen Sie Bezug auf die entsprechenden Vorgehensweise.

5.1.7. HEBEL AUTOMATISCHE FESTSTELLBREMSE

Die automatische Feststellbremse durch Verstellen des Hebels [25] in Position (P) deaktivieren, wie in [fig. 12] dargestellt, um die Maschine bei abgeschaltetem Motor verschieben zu können.

⚠INFO!

Die automatische Feststellbremse wird automatisch wieder eingelegt, durch Drücken der Totmannschaltung [24].

5.1.8. LENKHOLM-EINSTELLHEBEL

⚠GEFAHR!

Den Einstellhebel nicht betätigen, wenn die Maschine in Betrieb ist. Vor der Betätigung sicherstellen, dass sich die Maschine in stabiler Position befindet.

- Den Einstellhebel [29] nach vorne verstellen, wie in [fig. 17] dargestellt, um die Höhe des Lenkholms einzustellen [fig. 18] - Höhenverstellung in sieben Positionen möglich plus eine Abstellposition.
- Den Einstellhebel [29] nach rechts verschieben, wie in [fig. 19] dargestellt, um den Lenkholm zur Seite zu verstellen, wie in [fig. 20] dargestellt
  - Drei Positionen: zentral, 30° nach rechts und nach links.

⚠GEFAHR!

Vor Wiederaufnahme der Arbeit sicherstellen, dass der Lenkholm fest an der Lenkholm-Sperre befestigt ist und in keine Richtung nachgibt.

5.2. BAUTEILE DER MASCHINE

5.2.1. RÄDER

Für höchstmögliche Traktion kann die Luftbereifung mit dem Profil in Fahrtrichtung montiert werden, wie in [fig. A] dargestellt.
Immer sicherstellen, dass die Räder nicht mit anderen Bauteilen der Maschine in Berührung kommen.

⚠INFO!

Die Radbefestigung erfolgt mittels 4 Muttern UNF 1/2” x 20. Immer originale Befestigungssysteme und entsprechende Größe verwenden

5.2.2. SCHNEEKETTEN (OPTIONAL)

Bei Arbeiten mit montierten Schneeketten, muss immer sichergestellt werden, dass

ausreichend Platz zwischen der Kette und den Bauteilen der Maschine besteht.

5.2.3. ABDECKUNGEN

⚠GEFAHR!

Vor jedem Maschinenstart sicherstellen, dass die Abdeckungen korrekt montiert sind. Beschädigte Teile austauschen.

⚠GEFAHR!

Die Abdeckungen nur bei abgeschaltetem Motor entfernen und die Maschine nicht starten, bevor sie erneut montiert werden.

Abdeckung der Lenkholm-Halterung:

Zum Entfernen der Abdeckung der Lenkholm-Halterung [1] muss zuerst der Tankdeckel [2] entfernt werden, wie in [fig. 21] dargestellt.

⚠ GEFAHR!

Den Tankdeckel [2] bei vollem oder halbvollem Tank und/oder bei eingeschalteter Maschine nicht entfernen. Sicherstellen, dass sich der Tank [3] weit entfernt von jeder Art von Zündquelle (Wärmequellen, elektrisches Material usw.) befindet.

Einen Druck von unten nach oben ausüben, um die Verriegelungsbolzen aus den Halterungen der Maschine zu lösen, wie in [fig. 22] dargestellt.

Um die Abdeckung [1] anzubringen, muss sie auf die Lenkholm-Halterung aufgelegt werden und nachdem sichergestellt wurde, dass die Position aller Verriegelungsbolzen auf die Sitze ausgerichtet sind, von oben nach unten gedrückt werden.

Sicherstellen, dass die Abdeckung korrekt montiert ist und die Bolzen vollständig eingerastet sind.

Den Tankdeckel [2] erneut aufschrauben.

Untere Abdeckung:

⚠GEFAHR!

Die untere Abdeckung [7] nicht entfernen, wenn die Maschine eingeschaltet ist. Bewegliche Teile vorhanden!

Um die untere Abdeckung [7] vollständig zu entfernen, die aufgeführten Schritte befolgen:

1. Die Maschine abschalten;
2. ʃʃʃ Die heißen Maschinenteile (Motor, hydrostatisches Getriebe, Kupplung, Verbindungsstück usw.) mindestens 15-20 Minuten abkühlen lassen;

3. Die zwei hinteren Schrauben lockern und die zwei vorderen Schrauben lösen, wie in [fig. 23] dargestellt (die zwei vorderen Schrauben bleiben mit der Abdeckung verbunden);
4. Die Abdeckung durch Herausziehen der hinteren Einrastführungen anheben, wie in [fig. 24] dargestellt;
5. 5. Die Abdeckung nach vorne ziehen, indem man sie über die vorderen Haken [4] gleiten lässt.

Zur Montage der unteren Abdeckung [7] muss der zuvor beschriebene Vorgang in umgekehrter Reihenfolge durchgeführt werden, unter Beachtung folgender Punkte:

1. Das Handschutzblech [14] so einsetzen, dass es in den, an der Abdeckung angebrachten Führungen sitzt, wie in [fig. 25] dargestellt;
2. Sicherstellen, dass die seitlichen Laschen korrekt in die dafür vorgesehenen Aussparungen eingeführt sind, wie in [fig. 25] dargestellt;
3. Sicherstellen, dass der vordere Teil nicht die Abdeckung der Umlenkrolle bedeckt [fig. 25];
4. Die zwei hinteren Schrauben und die zwei vorderen Schrauben anziehen, wie in [fig. 23] dargestellt.

Armaturenbrett:

Zum Ausbau des Armaturenbretts [19]:

- Die zwei in [fig. 26] dargestellten Schrauben lockern;
- Die Griffe auf den Hebeln [20], [25], [26] und [29], die in [fig. B] dargestellt sind, entfernen;
- Das Armaturenbrett anheben und aus den vorderen Führungen herausziehen [fig. 27].

⚠INFO!

Wenn die Maschine mit Elektrostart ausgestattet ist, müssen das Zündschloß [21] und die Steckverbinder, an der vorhandenen LED-Kontrollleuchte [31] herausgezogen werden.

Zur Montage der Armaturenbrett-Abdeckung muss der Vorgang in umgekehrter Reihenfolge durchgeführt werden.

5.2.4. BENZINHAHN

Die Maschine ist mit einem Benzinhahn des Typs OFFEN/GESCHLOSSEN ausgestattet, der dazu dient, den Kraftstoffffluss zum Motor zu unterbrechen und somit ein Auslaufen während des Transports oder der Nichtnutzung zu vermeiden.

Bei den Maschinen mit B&S Motor ist der Benzinhahn auf der Druckleitung, die den Tank mit dem Filter verbindet, in unmittel-

barer Nähe der Batterie angeordnet [fig. 28].

Bei Maschinen mit HONDA Motor ist der Benzinhahn unterhalb des Vergasers positioniert und ist Bestandteil der Motorsperre [fig. 29].

5.2.5. MOTORPENDEL / ASC (OPTIONAL)

Das Motorpendel wird als optionales Zubehör für die Versionen mit Elektrostart verkauft und ermöglicht die automatische Seitenneigung des Motors von circa 20° pro Seite, wie in [fig. 30].

Er kann mit Eisengitterrädern und Verbreiterungen kombiniert werden, um Arbeiten in Hanglage mit einer Neigung von über 20° bis zu maximal 45° auszuführen.

Bei einer Neigung bis zu circa 20° hält sich der Motor automatisch in vertikaler Position. Bei Neigungen von über 20° pendelt sich der Motor automatisch waagrecht aus, wie in [fig. 30] dargestellt.

⚠INFO!

Die Bohrungen, die in [fig. 31] dargestellt sind, müssen immer frei liegen. Keine Schrauben oder andere Gegenstände einfügen.

⚠GEFAHR!

Bei Arbeiten in Hanglage mit mehr als 20° Neigung müssen immer Eisengitterräder und Verbreiterungen verwendet werden, wie im Abschnitt „Spezifikationen für Arbeiten in Hanglage“ vorgegeben.

⚠INFO!

Beim Abschalten der Maschine bleibt der Motor in der Position, in der er sich befindet stehen. Durch Drehen des Zündschlüssels [21] auf „RUN“ richtet er sich nach einigen Sekunden auf die vertikale Position aus (wenn die Neigung unter 20° liegt).

⚠INFO!

Nach einem Neigungswechsel ist es normal, dass einige Sekunden vergehen, bevor der Motor sich auf die vertikale Position ausrichtet.

5.2.6. LED-KONTROLLLEUCHTE (OPTIONAL)

Die LED-Kontrollleuchte [31], die bei der Version Elektrostart mit Motorpendel/ASC vorhanden ist, zeigt an:

Dauerhaftes Aufleuchten:
Mangelnder Motoröldruck. Die Neigung unverzüglich verringern und/oder den Mo-

torölstand überprüfen.

Blinklicht:

Für 10 Sekunden nach dem Start: Initialisierung der Steuerplatine;

Während der Arbeit: Höchstneigung überschritten, die Neigung unverzüglich verringern

5.3. ERSTER BATTERIANSCHLUSS (OPTIONAL)

Vor Inbetriebnahme der P130 mit E-Start-Version, ist es notwendig den Minuspol der Batterie an die Steckverbindung wie in Abb. [fig. 46] dargestellt anzuschließen.

Vorgehensweise:

1. Den Lenkholm zur rechten Seite verstellen;

2. Gummiband [a] entfernen;

3. Die schwarze Kabelöse mit der vormontierten Schraube, Unterlegsscheibe und Federring an der Batterie befestigen

4. Die Batterie wieder in die Batteriehalterung legen

5. Das Gummiband einhaken [a].

5.4. PRÜFUNG VOR JEDEM MASCHINENSTART

Zu Beginn der Arbeit, vor Inbetriebnahme der Maschine, folgende Kontrollen vornehmen:

- Die Funktion aller Sicherheitsvorrichtungen und das Vorhandensein und den Zustand aller Schutzgehäuse überprüfen (siehe Abschnitt „Sicherheitsvorrichtungen“ und „Abdeckungen“);
- Sicherstellen, dass die Luftbereifung, gemäß den Angaben im Kapitel „Spezifikationen der Maschine“, ausreichend mit Luft gefüllt sind.

⚠GEFAHR!

Im Falle von negativen Feststellungen bei der Überprüfung der Sicherheitsvorrichtungen oder Schutzgehäuse müssen alle Vorgänge unverzüglich eingestellt werden.

5.5. AUFFÜLLEN BENZINTANK UND MOTORÖL

⚠INFO!

Aus Transportgründen wird der Tank leer und der Motor ohne Schmieröl geliefert. Vor Inbetriebnahme der Maschine sicherstellen das die Betriebsstoffe aufgefüllt sind, da es zu einem Motor-

schaden führen kann.

Immer frischen und sauberen Kraftstoff (nicht älter als 3 Monate) und geeignete Behälter verwenden. Nur vorschriftsmäßige Kraftstoffbehälter verwenden.

Den Tank füllen, wie in [fig. 34] dargestellt. Diesen Füllstand nicht überschreiten, wenn unebene Böden bearbeitet werden, um ein Auslaufen aus dem Tankdeckel zu vermeiden.

⚠GEFAHR!

Bei der Handhabung von entzündbaren Flüssigkeiten ist Vorsicht geboten.

⚠GEFAHR!

Die Kraftstoffe sind unter besondere Umstände äußerst entzündbar und explosiv.

⚠GEFAHR!

Hinweise zum Befüllen des Tanks:

- **Den Tank nicht in geschlossenen, unzureichend belüfteten Räumen und/oder in Hanglage mit einer Neigung von über 20° auffüllen**
- **Vor Befüllen des Tanks die Maschine abschalten, den Zündschlüssel (sofern vorhanden) und/oder den Zündstecker entfernen**
- **Abwarten, bis die Maschine vollständig abgekühlt ist (mindestens 30 Minuten)**
- **Den Kraftstoff keinen Wärme- und/oder Zündquellen aussetzen**
- **Nicht rauchen**
- **Keine elektronischen Vorrichtungen verwenden**
- **Den Tank höchstens bis zu dem Füllstand, der in diesem Kapitel angezeigt ist, auffüllen.**
- **Geeignete Füllsysteme, wie Trichter usw. verwenden**
- **Sollte Kraftstoff auslaufen, muss die Maschine getrocknet und in einem Sicherheitsabstand gebracht werden, bevor sie gestartet wird.**

⚠GEFAHR!

Bei Bearbeitung von unebenen Böden, den in diesem Abschnitt angegebenen Füllstand nicht überschreiten, um ein Auslaufen des Benzins zu vermeiden.

5.6. AN- UND ABBAU EINES ANBAUGERÄTES UND/ODER ZUBEHÖRTEILS

Für Anweisungen speziell zum An- und Abbau eines Anbaugerätes und/oder Zubehörteils muss auf das entsprechende Handbuch Bezug genommen werden.

Für allgemeine Informationen, siehe Abschnitt „Hebel zum An- und Abbau des Anbaugerätes“.

5.7. STARTEN DES MOTORS

1. Den Füllstand des Motoröls überprüfen (siehe Bedienungs- und Wartungshandbuch des Motors);

2. Den Benzinhahn (falls vorhanden) öffnen;

3. Bei kaltem Motor (erste Inbetriebnahme) den Gashebel [20] in die Luftzufuhr- oder Choke-Position bringen [fig. 09c];

4. Bei warmem Motor den Gashebel [20] in eine Position zwischen der Mindest- und Maximalstufe bringen [fig. 09a - 09b];

5. Bei der Handstarter-Version (Reversierstart)sich außerhalb des Gefahrenbereichs positionieren (Abschnitt „Arbeitsbereich und Gefahrenbereich“) und das Starterseil [15] kräftig ziehen. Diesen Vorgang ggf. wiederholen, bis sich die Maschine in Betrieb gesetzt hat;

6. Bei der Elektrostart-Version den Zündschlüssel [21] einsetzen und auf die Position „START“ drehen

⚠ACHTUNG!

Den Zündschlüssel nicht zu lange in der Position START halten, sondern sofort nach Maschinenstart loslassen. Den Zündschlüssel nicht erneut in die Position START drehen, wenn die Maschine in Betrieb ist.

7. Nachdem der Motor gestartet ist, den Gashebel [20] in eine Zwischenposition bringen und den Motor aufwärmen lassen (5-10 Minuten), bevor der Gashebel in die Höchstgeschwindigkeitsstufe gebracht und die Arbeit begonnen wird.

5.8. ANWENDUNG

⚠GEFAHR!

Beim Einschalten der Zapfwelle (PTO) immer besondere Vorsicht walten lassen.

⚠GEFAHR!

Immer die individuelle Schutzausrüstung verwenden, die im Abschnitt „Schutzkleidung“ angegeben ist

⚠GEFAHR!

Den Arbeitsposten hinter dem Lenkholm niemals verlassen, wenn die Maschine in Betrieb ist. Die Maschine mit laufendem Motor niemals unbeaufsichtigt lassen.

⚠GEFAHR!

Den Lenkholm nicht verstellen, wenn die Maschine in Betrieb ist.

⚠GEFAHR!

Immer auf die heißen Maschinenteile

achten, wie zum Beispiel der Auspuff und Auspuffschutz.

⚠GEFAHR!

Bei verstopfter Maschine und/oder Anbaugerät müssen vor Eingreifen der Motor abgeschaltet und der Zündschlüssel und/oder der Zündstecker entfernt werden.

⚠GEFAHR!

Im Falle eines Schadens am Anbaugerät, am Zubehörteil oder an der Maschine den Motor unverzüglich abschalten.

Vorgehensweise:

1. Den Motor starten, wie im Kapitel „Starten des Motors“ beschrieben;

2. Vor Arbeitsbeginn den Lenkholm in die gewünschte oder für die Art der auszuführenden Arbeit geeignete Position bringen;

3. Die Höchstgeschwindigkeit des Vorwärtsgangs durch Betätigen des Geschwindigkeitsvorwahlhebels [30] einstellen;

4. Die Totmannschaltung [24] drücken und gedrückt halten;

5. Zum Vorwärts- oder Rückwärtsfahren müssen die Hebel [27] oder [28] betätigt werden;

6. Um nach rechts oder links zu wenden, muss der Lenkholm betätigt werden, wie im Kapitel „Servolenkung PAS“ beschrieben;

7. Zum Einschalten des Anbaugerätes den Hebel [22] betätigen.

Für genaue Beschreibungen der entsprechenden Steuerungen, siehe Kapitel „Bedienelemente der Maschine“.

5.9. ARBEITEN IN HANGLAGE

⚠GEFAHR!

Bei Arbeiten in Hanglage MÜSSEN Eisengitterräder und Verbreiterungen verwendet werden, wie im Abschnitt „Spezifikationen für Arbeiten in Hanglage“ beschrieben.

⚠GEFAHR!

Bei Arbeiten in Hanglage muss der Lenkholm in der zentralen Position und nicht in der linken oder rechten Einstellposition arretiert werden (±30°).

⚠GEFAHR!

Niemals in Hanglage, bei Nässe oder Glätte arbeiten. Immer auf den umliegenden Bereich und den zu bearbeitenden Boden achten.

⚠GEFAHR!

Die Maschine nicht bei Regen verwenden.

⚠GEFAHR!

Geeignetes Schuhwerk tragen.

Immer am Hang arbeiten und den in [fig. 35] angezeigten Weg folgen.

Die maximale Neigung der Arbeit wird durch die technischen Eigenschaften des Motors bei 20° in allen Richtungen begrenzt [fig. 32], sofern im Handbuch des Motors nicht anders angegeben.

Wenn die Maschine mit dem Motorpendel/ ASC (optional) ausgestattet ist, kann die maximale Seitenneigung durch den Einsatz von Eisengitterrädern und Verbreiterungen bis zu 45° erhöht werden, wie im Kapitel „Spezifikationen für Arbeiten in Hanglage“ beschrieben [fig. 33].

5.10. REINIGUNG

Wenn die Reinigung der Maschine während der Arbeit erforderlich wird (Gras, Schmutz, Schlamm usw.), muss der Motor abgeschaltet und der Zündschlüssel und/ oder der Zündstecker entfernt werden, um einem unerwarteten Start vorzubeugen

⚠GEFAHR!

Vor dem Betreten des Gefahrenbereichs den Stillstand aller beweglichen Teile der Maschine und des Anbaugerätes abwarten (mindesten 10 Sekunden nach Motorstop).

⚠GEFAHR!

Abwarten, bis die heißen Maschinenteile abgekühlt sind (mindestens 15-20 Minuten).

⚠GEFAHR!

Für die Reinigung geeignete Hilfsmittel verwenden, je nach Art des eingesetzten Anbaugerätes/Zubehörteils (für entsprechende Anweisungen, siehe das Bedienungs- und Wartungshandbuch des Anbaugerätes oder Zubehörteils). Auf scharfe Bestandteile achten.

5.11. ABSTELLEN DES MOTORS

Reversierstart-Version:

Den Gashebel [20] in die Mindestposition stellen und das Abschalten des Motors abwarten.

Elektrostart-Version:

Bei der Version mit Elektrostart muss der Zündschlüssel [21] auf die Position „STOP“ gedreht werden.

6. WARTUNG

Sowie die Sicherheits- und Betriebshinweise zu beachten sind, ist es auch wichtig die folgende Wartungsanweisungen zu befolgen.

⚠ACHTUNG!

Niemals Wartungs- oder Reinigungsarbeiten bei laufendem Motor durchführen. Vor Arbeiten an der Maschine immer den Zündschlüssel und/oder den Zündstecker entfernen, um einem unerwarteten Start zu vermeiden.

⚠ACHTUNG!

Nach dem Maschinenstop müssen die heißen Oberflächen mindestens 15-20 Minuten lang abkühlen, bevor man sich annähert.

⚠ACHTUNG!

Während der Wartung von scharfen Teile immer Schutzhandschuhe, Sicherheitsschuhe und Schutzbrille tragen und geeignete Hilfsmittel verwenden.

⚠ACHTUNG!

Keine Reparaturen, die Schweiß-, Bohr- oder Schleifvorgänge usw. vorsehen, an tragenden und sicherheitsrelevanten Bauteilen durchführen.

Nur originale Ersatzteile von Eurosystems verwenden. Alle anderen handelsüblichen Ersatzteile müssen den von Eurosystems angeführten, technischen und qualitativen Anforderungen entsprechen.

6.1. WARTUNGSPLAN

Wann	Wer	Was	Bezug
VOR JEDER INBETRIEBNAHME	Anwender	Den Reifendruck überprüfen	Bedienungs- und Wartungshandbuch, Kap. „Wartung“, Abschn. „Räder und Bereitung“
	Anwender	Den Anzugsdrehmoment der Muttern auf den Rädern (Bereitung oder Räder) überprüfen	Bedienungs- und Wartungshandbuch, Kap. „Wartung“, Abschn. „Räder und Bereitung“
	Anwender	Sicherstellen, dass die Feststellbremse korrekt funktioniert	Bedienungs- und Wartungshandbuch, Kap. „Wartung“, Abschn. „Automatische Feststellbremse“
	Anwender	Sicherstellen, dass der Bedienhebel für Zapfwelle (PTO) beim Loslassen der Totmannschaltung automatisch freigegeben wird	Bedienungs- und Wartungshandbuch, Kap. „Wartung“, Abschn. „Automatische Freigabe des Bedienhebels für Zapfwelle (PTO)“
	Anwender	Sicherstellen, dass der Kupplungshebel auf richtige Weise eingestellt ist	Bedienungs- und Wartungshandbuch, Kap. „Wartung“, Abschn. „Automatische Feststellbremse“
	Anwender	Sicherstellen, dass das im Motor vorhandene Schmieröl der vom Hersteller vorgegebenen Anforderungen und Menge entspricht	Bedienungs- und Wartungshandbuch des Motors
	Anwender	Abdeckungen und Gehäuse der Maschine überprüfen	Bedienungs- und Wartungshandbuch, Kap. „Wartung“, Abschn. „Abdeckungen und Gehäuse der Maschine“
NACH ABSCHLUSS DES ARBEITSVORGANGS	Anwender	Die Maschine reinigen	Bedienungs- und Wartungshandbuch, Kap. „Wartung“, Abschn. „Reinigung der Maschine“
NACH DEN ERSTEN 50 BETRIEBSSTUNDEN	Spezialisierter Fachhändler von Eurosystems Spa	Ölwechsel der hydrostatischen Getriebe - EMPFOHLEN	Werkstatthandbuch
	Spezialisierter Fachhändler von Eurosystems Spa	Die korrekte Position der Bypass-Hebel bei Betätigung der Totmannschaltung überprüfen	Werkstatthandbuch

Wann	Wer	Was	Bezug
ALLE 50 BETRIEBSSTUNDEN	Anwender	Die Zapfwelle schmieren	Bedienungs- und Wartungshandbuch, Kap. „Wartung“
	Anwender	Den Bolzen des Vorwärtsgangs schmieren	Bedienungs- und Wartungshandbuch, Kap. „Wartung“
	Anwender	Schmierung Schnell kupplungs system	Bedienungs- und Wartungshandbuch, Kap. „Wartung“
	Anwender	Den Abstand zwischen Motorhalterung und Maschinenrahmen überprüfen	Bedienungs- und Wartungshandbuch, Kap. „Wartung“
ALLE 100 BETRIEBSSTUNDEN	Anwender	Überprüfung Zustand Sternkupplung auf der Zapfwelle der Maschine	Bedienungs- und Wartungshandbuch, Kap. „Wartung“
ALLE 250 BETRIEBSSTUNDEN	Anwender	Den sternförmigen Einsatz der Zapwellen-Kupplung überprüfen und im Falle von Verschleiß austauschen	Bedienungs- und Wartungshandbuch, Kap. „Wartung“
ALLE 500 BETRIEBSSTUNDEN	Spezialisierter Fachhändler von Eurosystems Spa	Getriebe- Keilriemen austauschen	Werkstatthandbuch
	Spezialisierter Fachhändler von Eurosystems Spa	Den Motor-Keilriemen austauschen	Werkstatthandbuch
	Spezialisierter Fachhändler von Eurosystems Spa	Die Kupplungseinheit austauschen	Werkstatthandbuch
	Spezialisierter Fachhändler von Eurosystems Spa	Den Verschleiß der Bremsbeläge überprüfen	Werkstatthandbuch
	Spezialisierter Fachhändler von Eurosystems Spa	Die Lager der Umlenkrolle und der Spannrolle des Getrieberiemens austauschen	Werkstatthandbuch
MOTOR	Anwender	Wartung des Filters, Ölauffüllung und -wechsel	Bedienungs- und Wartungshandbuch des Motors

6.2. RÄDER UND BEREIFUNG

Wenn an den Rädern gearbeitet wird, muss sichergestellt werden, dass die Maschine korrekt geparkt ist (Abschnitt „Parken“) und sich nicht bewegen, fallen oder umkippen kann.

Vor jeder Inbetriebnahme den Reifendruck überprüfen.

⚠ACHTUNG!

Ein übermäßiger Reifendruck kann zur Zerstörung des Reifens führen. Die auf dem Reifen oder im Kapitel „Spezifikationen der Maschine“ aufgeführten Hinweise beachten.

⚠GEFAHR!

Vor jeder Inbetriebnahme die Radmuttern der Räder überprüfen. Anzugsdrehmoment 100Nm.

6.3. SICHERHEITSVORRICHTUNGEN

Alle Mehrzweckgeräte der P130 verfügen über zwei aktive Unfallverhütungssysteme. Diese Vorrichtungen verursachen das Auslösen der automatischen Feststellbremse auf jedem Rad und die Deaktivierung der vertikalen Zapfwelle (PTO), sobald die Totmannschaltung [24] [fig. B] losgelassen wird.

Vor Anwendung der Maschine sicherstellen, dass diese Vorrichtungen vollkommen funktionsfähig sind, unter Durchführung der nachfolgend aufgelisteten Tests.

⚠ACHTUNG!

Wenn eine oder beide Sicherheitsvorrichtungen nicht korrekt funktionieren sollten, die Maschine nicht benutzen und gemäß den Anweisungen im Abschnitt „Störungen“ vorgehen.

6.3.1. AUTOMATISCHE FREIGABE DES BEDIENHEBELS FÜR ZAPFWELLE (PTO)

Bei abgeschaltetem Motor die Totmannschaltung [24] betätigen und die Zapfwelle (PTO) [22] einschalten. Beim Loslassen der Totmannschaltung [24] muss der Hebel [22] in die neutrale Position **N** zurückkehren.
Wenn bei korrekter Funktionsweise die Totmannschaltung [24] entweder schlagartig oder stufenweise losgelassen wird, muss der Hebel, der die Zapfwelle (PTO) [22] aktiviert, auf automatische Weise freigegeben werden.

6.3.2. AUTOMATISCHE FESTSTELLBREMSE

1. Bei abgeschaltetem Motor die auto-

matische Bremse durch Betätigen des Hebels [25] auf die Position (P), die in [fig. 12] dargestellt ist, freigeben. Sicherstellen, dass die Räder sich frei drehen.

Bei erneutem Betätigen des Hebels [25] auf die Position AUTO (P) darf es nicht möglich sein, die Maschine manuell zu verstellen (die Räder sind blockiert).

2. Bei abgeschaltetem Motor die automatische Bremse durch Betätigen des Hebels [25] auf die Position (P), die in [fig. 12] dargestellt ist, freigeben und daraufhin die Totmannschaltung [24] betätigen. Kehrt der Hebel [25] auf die Position AUTO (P) zurück, ist die Funktionsweise korrekt.

6.4. EINSTELLUNG DES BEDIEN HEBELS FÜR ZAPFWELLE (PTO)

⚠GEFAHR!

Den Bowdenzug bei abgeschaltetem Motor einstellen und sicherstellen, dass der Zündschlüssel oder der Zündstecker entfernt ist, um ein unerwartetes Starten zu vermeiden.

Vorgehensweise der Einstellung:

1. Bei abgeschaltetem Motor die Totmannschaltung [24] drücken und den Bedienhebel für Zapfwelle (PTO) [22] betätigen;

2. Den Bedienhebel für Zapfwelle (PTO) [22] in eingeschalteter Position lassen und dabei die Totmannschaltung [24] gedrückt halten;

3. Sicherstellen das in der Bohrung des abgebildeten Zylinders [fig. 36] unter dem Armaturenbrett [19] die Distanzscheibe wie abgebildet erscheint ;

4. Den Regler so lange ziehen, bis sich die Distanzscheibe komplett auf der Mittellinie der Bohrung befindet;

5. Die Einstellung vor jeder Inbetriebnahme prüfen, um die maximale Lebensdauer der Kupplung zu gewährleisten und unnötige Überhitzungen zu vermeiden.

⚠GEFAHR!

Ein übermäßiges Ziehen (nur sichtbare Distanzscheibe) kann Funktionsstörungen der Kupplung zur Folge haben. Beim Loslassen könnte sich die Bremse nicht korrekt einschalten und die Nachlaufzeit der Anbaugeräte erhöhen.

⚠ACHTUNG!

Ein unzureichendes Ziehen kann hingegen zu einer Überhitzung der Kupplung führen und die Leistung und die Lebensdauer drastisch verringern.

6.5 MOTOR

Die Anweisungen für die Wartung des Motors sind in dem entsprechenden Handbuch aufgeführt, auffindbar in der Tasche, die im Inneren jeder Verpackung enthalten ist.

Nachfolgend die allgemeinen Hinweise:

- Vor jeder Inbetriebnahme sicherstellen, dass im Motor eine ausreichende Menge an Schmieröl vorhanden ist. Gegebenenfalls nachfüllen;
- Den Luftfilter regelmäßig reinigen;
- Das Schmieröl gemäß den Angaben im entprechenden Bedienungs- und Wartungshandbuch regelmäßig wechseln (sofern nicht anders angegeben, ist es ratsam das Motoröl alle 50 Betriebsstunden zu wechseln).

⚠INFO!

Um das Entfernen des Schmieröls zu erleichtern, den in der Tasche der Zubehörteile enthaltenen Trichter verwenden, wie in [fig. 37] dargestellt.

6.6. ÖLWECHSEL BEI HYDROSTATISCHEN GETRIEBEN

⚠INFO!

Die auf der Maschine montierten hydrostatischen Getriebe enthalten bereits Öl in der vom Hersteller vorgegebenen Menge und Beschaffenheit.

Die im hydrostatischen Antrieb verwendete Flüssigkeiten wurden sorgfältig ausgewählt und getestet. Jedes Produkt, das den angegebenen im Kap. „Spezifikationen der Maschine“ gleich- oder höherwertig ist, kann als Alternative eingesetzt werden.

⚠INFO!

Wenn überhaupt kein Ölwechsel für die korrekte Funktionsweise der Maschine angegeben ist, wird empfohlen diesen nach den ersten 50 Betriebsstunden zu ersetzen, um eventuelle Verunreinigungen, die während des Einfahrens entstehen, zu beseitigen. Wenden Sie sich an Ihren nächstgelegenen Händler!

6.7. ABDECKUNGEN UND GEHÄUSE DER MASCHINE

Vor jeder Inbetriebnahme sicherstellen, dass die Abdeckungen und Gehäuse der Maschine, der Anbaugeräte und der Zubehörteile sachgemäß montiert und in perfektem Zustand sind.

⚠GEFAHR!

Vor Anwendung der Maschine eventuell beschädigte Schutzvorrichtungen ersetzen!

6.8. REINIGUNG UND NASSREINIGUNG

Reinigung:

1. Die Maschine abschalten und abwarten, dass alle beweglichen Teile stehen bleiben;

2. Den Zündschlüssel und/oder den Zündstecker entfernen;

3. Abwarten, bis alle heißen Maschinenteile ausreichend abgekühlt sind (mindestens 15-20 Minuten);

4. Druckluft in die in [fig. 40] Entlüftungsöffnungen blasen, die sowohl an der Vorderseite als auch an der Rückseite der Maschine angeordnet sind.

⚠ACHTUNG!

Die Schutzabdeckungen auf der Maschine dürfen in keinem Fall entfernt werden.

Nassreinigung:

1. Die Maschine abschalten und abwarten, dass alle beweglichen Teile stehen bleiben

2. Den Zündschlüssel und/oder den Zündstecker entfernen

3. Abwarten, bis alle heißen Maschinenteile ausreichend abgekühlt sind (mindestens 15-20 Minuten)

4. Die Maschine mit einem Schwamm, einem neutralen Reinigungsmittel und Wasser putzen. Die Bereiche, an denen Etiketten angebracht sind, aussparen

⚠ACHTUNG!

Zur Reinigung der Maschine keinen Druckwasserstrahl verwenden. Der Druck könnte das elektrische System beschädigen. Die Verwendung einer übermäßigen Wassermenge oder die Nutzung von Wasser in der Nähe von empfindlichen Bauteilen, wie Motor, Batterie, Etiketten und elektrische Anlage, sollte vermieden werden.

6.9. STERNKUPPLUNG ERSETZEN

Alle 100 Betriebsstunden die Sternkupplung auf der Zapfwelle (PTO) der Maschine überprüfen unter Beachtung der folgenden Vorgehensweise:

- Die Maschine abschalten und den Zündschlüssel und/oder den Zündstecker entfernen, um ungewolltes Starten zu vermeiden;
- Das Anbaugerät oder Zubehörteil entfernen und abwarten, bis die Maschine

vollständig abgekühlt ist (15-20 Minuten);

• Die Maschine gemäß den Anweisungen im Kapitel „Parken der Maschine“ abstellen;

• Mithilfe einer Zange den Seeger-Ring entfernen, wie in [fig. 43] dargestellt;

• Den oberen Teil der Kupplung entfernen;

• Den sternförmigen Kunststoffeinsatz entfernen.

Der Sterneinsatz darf keine Beschädigungen aufweisen oder sichtbar verschlissen sein. Wenden Sie sich gegebenenfalls an einen von Eurosystems spezialisierten Fachhändler.

Zum erneuten Einbau der Sternkupplung den Vorgang in umgekehrter Reihenfolge durchführen.

6.10. SCHMIERUNG

Alle 50 Betriebsstunden:

• Die Zapfwelle (PTO) der Maschine und die Verriegelungen des Arbaugerätes / Zubehörteils schmieren [fig. 41];

• Die Führungen des Einschalt hebels [22] schmieren [fig. 42];

• Den Bolzen des Vorwärtsgangs, der sich unter dem Lenkholm befindet, schmieren [fig. 38].

⚠ ACHTUNG!

Die Maschine immer abstellen, bevor Sie die Zapwelle (PTO) schmieren.

⚠ GEFAHR!

Vor dem Schmieren der Zapfwelle (PTO) immer die Maschine abschalten. Den Zündschlüssel und/oder den Zündstecker entfernen, um einen ungewollten Start vorzubeugen. Mindestens 15-20 Minuten abwarten, bis sich die heißen Maschinenteile ausreichend abgekühlt haben.

6.11. VERSCHLEISSKONTROLLE DES KEILRIEMENS

Alle 50 Betriebsstunden muss die Position der Motorhalterung im Vergleich zum Maschinenrahmen überprüft werden [fig. 44]. Der Zwischenraum, der sich zwischen diesen beiden Maschinenteilen bildet, zeigt den Verschleißzustand des Motor-Keilriemens an.

⚠ ACHTUNG!

Die maximal zulässige Dehnung liegt bei 12 mm. Den Motor-Keilriemen austauschen, wenn die Motorhalterung einen Abstand von 10-11 mm zum Rahmen aufweist, um einen Bruch und mögliche Beschädigungen anderer mechanischen Teile zu vermeiden.

7. ABSTELLEN

⚠ACHTUNG!

Den Zündschlüssel und/oder den Zündstecker entfernen, um einen ungewollten oder unerwarteten Start vorzubeugen. Den Zündschlüssel an einem sicheren Ort außerhalb der Reichweite von Kindern aufbewahren.

⚠GEFAHR!

Die Maschine mit mindestens einem montierten Anbaugerät parken, um ein Umkippen zu vermeiden. Ist dies nicht möglich, müssen die in dem Abschnitt „Parken“ im Kapitel „Hinweise für den Umgang der Verpackung und der Maschine“ angeführten Anweisungen strengstens befolgt werden.

⚠GEFAHR!

Den Benzinhahn immer schließen, um ein Auslaufen des Kraftstoffs zu vermeiden.

⚠GEFAHR!

Die Maschine nicht in Bereichen parken, in denen Materialien, die Brände entwickeln können vorhanden sind, wie Düngemittel, Stroh, Heu, Gras, trockenes Holz usw.

Abstellen über einen kurzen Zeitraum (weniger als einen Monat):

1. Die Maschine entsprechend reinigen.

2. Den Tank vollständig leeren oder die Maschine nach beendeter Arbeit parken, sodass nur eine möglichst geringe Menge an Kraftstoff im Tank enthalten ist.

3. Parken:

a. Die Maschine nicht in feuchter Umgebung parken.

b. Die Maschine auf einer stabilen und ebenen Fläche parken.

c. Die Maschine gemäß den Anweisungen im Kapitel „Parken der Maschine“ abstellen.

4. Abdeckung:

a. Die Maschine mit einem Nylon- oder Stoffüberzug abdecken.

b. Die scharfen Teile der Maschine, der Anbaugeräte und der Zubehörteile abdecken.

Abstellen über einen langen Zeitraum (mehr als einen Monat):

1. Die Maschine entsprechend reinigen.

2. Die Zapfwelle (PTO) schmieren [fig. 41].

3. Den Tank vollständig leeren.

4. Batterie und elektrische Anlage:

a. Die Batterie trennen (Minuspol).

b. Die Batterie an das entsprechende Batterieladegerät anschließen oder regelmäßig (alle 4 Wochen) aufladen.

5. Motor: den Zündschlüssel und/oder den Zündstecker entfernen.

6. Räder: die Maschine in angehobenem Zustand parken, um einen lang anhaltenden Kontakt der Räder mit dem Boden zu vermeiden.

7. Parken:

a. Die Maschine nicht in feuchter Umgebung parken.

b. Die Maschine auf einer stabilen und ebenen Fläche parken.

c. Die Maschine gemäß den Anweisungen im Kapitel „Parken der Maschine“ abstellen.

8. Abdeckung:

a. Die Maschine mit einem Nylon- oder Stoffüberzug abdecken.

b. Die scharfen Teile der Maschine, der Anbaugeräte und der Zubehörteile abdecken.

7.1. ENTLEERUNG DES BENZINTANKS

⚠GEFAHR!

Unter gewissen Bedingungen kann der Kraftstoff ausgesprochen gefährlich, explosiv und entzündbar sein. Eventuelle Explosionen oder Brände können schwere Sach- und/oder Personenschäden zur Folge haben.

⚠GEFAHR!

Den Benzintank erst dann leeren, wenn der Motor vollständig abgekühlt ist. Diesen Vorgang im Freien durchführen und jeden, auch nur geringen Auslauf unverzüglich reinigen.

⚠GEFAHR!

Nicht rauchen und keine Handys oder andere elektronische Geräte verwenden. Keine Wärmequellen in die Nähe der Maschine bringen.

Vorgehensweise:

1. Die Maschine auf eine stabile und ebene Fläche stellen.

2. Den Benzinhahn [9] [fig. 28] [fig. 29] schließen und die Maschine starten.

3. Benzin entleeren, bis kein Benzin mehr im Filter und dem Kreislauf zwischen dem Hahn (geschlossen) und der Pumpe enthalten ist und die Maschine sich abschaltet.

4. Nachdem sich der Motor abgeschaltet hat, den Zündschlüssel und/oder den Zündstecker entfernen, um eine unvorhergesehenen Start zu vermeiden.

5. Den Benzinschlauch des Hahns an der Motorseite entfernen.

6. Den Schlauch in einen für Benzin geeigneten Behälter einfügen.

7. Den Benzinhahn öffnen und den gesamten Tankinhalt in den Behälter entleeren.

8. Um die vollständige Entleerung zu

begünstigen, die Maschine neigen, den unteren Teil auf den Boden auflegen und den Lenkholm leicht schütteln.

⚠INFO!

Sollte kein Benzinhahn vorhanden sein, muss der Schlauch mit einer Zange kraftvoll zusammengedrückt werden. Nach Einfügen des Schlauchs in den Sammelbehälter, die Zange öffnen und den Tankinhalt entleeren.

7.2. BATTERIE UND BATTERIELADEGERÄT (OPTIONAL)

Bei langer Nichtnutzung der Maschine muss die Batterie regelmäßig aufgeladen oder angeschlossen werden am Batterieladegerät (optional) wie folgt:

1. Unter Beachtung der Sicherheitshinweise am Anfang des Kapitels, den Schlüssel aus dem Zündschloss entfernen [21];

2. Das Batterieladegerät aus der Verpackung entnehmen;

3. Das Endstück A des Batterieladegerätes, mit dem vorhandenen Endstück B unter der Abdeckung für Lenkholm-Halterung [fig. 45] verbinden;

4. Das Batterie Ladegerät am Stromnetz (230V) anschließen.

LED-Anzeige des Batterieladegerätes:

- Rote KONTROLLAMPE: Batterie wird geladen;
- Grüne KONTROLLAMPE: Batterie ist aufgeladen (Pufferfunktion).

⚠ACHTUNG!

Vergewissern Sie sich, dass die Verbindung zum Batterieladegerät getrennt wurde, bevor Sie mit der Maschine arbeiten.

Sicherstellen, dass die Batterie auf sachgemäße Weise angeschlossen wird.
Zuerst den Pluspol und erst danach den Minuspol anschließen. Zum Trennen in umgekehrter Reihenfolge vorgehen.

⚠GEFAHR!

Die Maschine nicht mit eingestecktem und auf die Position „RUN“ gestelltem Zündschlüssel abstellen, um eine Entladung zu vermeiden.

⚠INFO!

Auf eventuelle Gasdämpfe, die von beschädigten Batterien erzeugt werden, achten. Die Batterie nicht in der Nähe von Wärme- oder Zündquellen aufbewahren.

Problem	Mögliche Ursachen	Abhilfe	Wer	Verweis
Benzinmotor allgemein				
DER MOTOR STARTET NICHT	Zündstecker nicht einge-Steckt	Zündstecker einstecken	A	Bedienungs- und Wartungshandbuch des Motors
	Zündstecker defekt	Den Zündstecker reinigen, reparieren oder austauschen	A	Bedienungs- und Wartungshandbuch des Motors
	Zündkerze verschmutzt	Die Zündkerze reinigen	A	Bedienungs- und Wartungshandbuch des Motors
	Kraftstofffilter verstopft	Den Motor zum Fachhändler bringen	*	-
	Luftfilter verschmutzt	Den Luftfilter reinigen/ austauschen	A	Bedienungs- und Wartungshandbuch des Motors
	Luftzufuhr geschlossen	Den Gashebel in die Position Luftzufuhr bringen	A	Bedienungs- und Wartungshandbuch der Maschine Kapitel „Starten des Motors"
	Zündschlüssel in Position STOP	Den Zündschlüssel in Position RUN drehen	A	Bedienungs- und Wartungshandbuch der Maschine Kapitel „Starten des Motors"
	Benzintank leer oder fast leer	Den Tank auffüllen	A	Bedienungs- und Wartungshandbuch der Maschine Kapitel „Auffüllen Benzintank und Motoröl“
	Benzinhahn geschlossen	Den Benzinhahn öffnen	A	Bedienungs- und Wartungshandbuch der Maschine Kapitel „Benzinhahn“
	Elektrische Anschlüsse sind getrennt	Die getrennten Kabel wieder anschließen	A	-
	Anlasser oder Zylinderspule beschädigt	Den Anlasser oder Zündspule austauschen	*	-
	Die Batterie ist leer	Die Sicherung und das Relais überprüfen und austauschen, falls sie beschädigt sind	A	Bedienungs- und Wartungshandbuch der Maschine Kapitel „Sicherungen“
		Die Starterbatterie aufladen oder austauschen	A	-
	verbrannte Sicherung	Die verbrannte Sicherung austauschen	A	Bedienungs- und Wartungshandbuch der Maschine Kapitel „Sicherungen“
	Anderer Grund	Im Bedienungs- und Wartungshandbuch des Motors nachschlagen oder einen Fachhändler des Motors (B&S, Honda usw.) aufsuchen	A/*	-

Problem	Mögliche Ursachen	Abhilfe	Wer	Verweis
DER MOTOR SCHALTET SICH NICHT AB	Masse-Kabel defekt	Die elektrische Anlage überprüfen	*	-
	Falsche Einstellung des Gaszugs - er erreicht nicht die Position STOP	Den Gaszug einstellen	*	-
ZU GERINGE MOTORLEISTUNG	Falsche Einstellung des Gashebels - er erreicht nicht die Höchstdrehzahl	Den Gaszug einstellen	*	-
	Luftfilter verschmutzt	Den Luftfilter reinigen/austauschen	A	Bedienungs- und Wartungshandbuch des Motors
	Mangel an Schmieröl	Motor zur Reparatur bringen	*	-
	Mechanisches Problem am Motor	Motor zur Reparatur bringen	*	-
Elektrostart (optional)				
DER ELEKTROSTARTER FUNKTIONIERT NICHT	Die Batterie ist leer	Die Sicherung und das Relais überprüfen und austauschen, falls sie beschädigt sind	A	-
		Die Starterbatterie aufladen oder austauschen	A	-
	Die Batterie lädt sich nicht auf	Die Sicherung und das Relais überprüfen und austauschen, falls sie beschädigt sind	*	-
	Die Batterie ist nicht korrekt angeschlossen	Die Batterie an den elektrischen Kreislauf anschließen	A	Bedienungs- und Wartungshandbuch des Motors, Kap. „Batterie und BatterieLadegerät“
	Eine oder mehrere Sicherungen sind beschädigt	Die Sicherungen austauschen	A	-
Maschine				
DIE KUPPLUNG LÖST SICH NICHT	Der Kupplungshebel ist nicht richtig eingestellt	Den Bowdenzug der Kupplung überprüfen und einstellen	A	Bedienungs- und Wartungshandbuch der Maschine Kapitel „Einstellung des Bedienhebels für Zapfwelle (PTO)“
DIE KUPPLUNG SCHLEIFT UND ÜBERTRÄGT KEINE LEISTUNG	Falsche Einstellung des Bowdenzug der Kupplung	Den Bowdenzug der Kupplung überprüfen und einstellen	A	Bedienungs- und Wartungshandbuch der Maschine Kapitel „Einstellung des Bedienhebels für Zapfwelle (PTO)“
	Die Kupplung ist verschlissen	Das Kupplungs-Paket austauschen	*	-
	Antriebskeilriemen gerissen	Den Keilriemen austauschen und die Unversehrtheit der Bauteile im Inneren des Rahmens überprüfen	*	-

Problem	Mögliche Ursachen	Abhilfe	Wer	Verweis
Motorpendel ASC (optional)				
DIE ROTE KONTROLL-LEUCHTE BLINKT UN-UNTERBROCHEN UND DER MOTOR FÜHRT KEINE PENDEL-BEWE-GUNG AUS	Mögliche Überbelastung der Steuerplatine	Die Steuerplatine zurücksetzen, indem die Maschine aus- und wieder eingeschaltet wird	A	-
		Die Steuerplatine und/oder die elektrische Anlage und/oder den Stellantrieb austauschen	*	-
	Vordere oder hintere Maschinenneigung zu hoch	Die Maschine wieder in die horizontale Lage bringen	A	-
	Vorhandensein von Fremd-körpern zwischen Motorhal-terung und Rahmen, die die ordnungsgemäße Motorschwi-ngung verhindern	Die Fremdkörper entfernen	A	-
DIE ROTE KONTROLL-LEUCHTE BLINKT NICHT, DOCH DER MOTOR FÜHRT KEINE PENDEL-BEWEGUNG AUS	Der elektrische Stellantrieb ist beschädigt	Die Stromzufuhr überprüfen und/oder den Stellantrieb und/oder die elektrische Anlage austauschen	*	-
	Die elektrische Steuerplatine funktioniert nicht	Die Stromzufuhr überprüfen und/oder die Steuerplatine austauschen	*	-
	Schrauben oder Hindernisse befinden sich in einer der zwei hinteren Bohrungen der Motorhalterung und behindern die Drehung	Die Schraube oder Hindernisse beseitigen	A	-
	Vorhandensein von Fremd-körpern zwischen Motorhal-terung und Rahmen, die die ordnungsgemäße Motorschwi-ngung verhindern	Die Fremdkörper entfernen	A	-
Räder				
DIE GESCHWIND-IGKEITEN DER BEIDEN RÄDER SIND UNTER-SCHIEDLICH	Die Einstellung der beiden Einstellstangen wurde unsach-gemäß vorgenommen oder die Stangen haben sich während des Betriebs verstellt	Die Maschine vom Boden anheben und die Länge der Einstellstangen einstellen	*	-
	Entlüftung wurde nach dem Ölwechsel oder dem Auffüllen von Schmieröl in einem oder beiden Getriebe nicht durchgeführt	Die Entlüftung der Radmotoren durchführen	*	-
KEIN ANTRIEB AUF DEN RÄDERN	Antriebskeilriemen gerissen	Den Keilriemen austauschen und die Unversehrtheit der Bauteile im Inneren des Rahmens überprüfen	*	-
	Bowdenzug Totmannschaltung kaputt oder falsch eingestellt	Das Antriebsbowdenzug austaus-chen oder einstellen	*	-

Problem	Mögliche Ursachen	Abhilfe	Wer	Verweis
Lenkholm und Lenkholm-Halterung				
DER LENKHOLM HAKT SICH NICHT MEHR IN EINE DER SEITLICHEN BEFESTIGUNGSBOHRUNGEN EIN	Der Befestigungsbolzen ist beschädigt	Die Bowdenzüge inkl. Bolzen für die seitliche Einstellung des Lenkholms austauschen	*	-
	Der Befestigungsbolzen setzt sich fest	Die Lenkholm-Halterung ausbauen und den Zustand des Befestigungsbolzen überprüfen. Den eventuell beschädigten Befestigungsbolzen austauschen und/oder die Kupplungsstelle schmieren	*	-
DER HEBEL FÜR DEN VORWÄRTSGANG LÄSST SICH NICHT LEICHT BEDIENEN	Der Bolzen ist nicht ausreichend geschmiert	Den Bolzen schmieren	A	Bedienungs- und Wartungshandbuch der Maschine Kapitel „Schmierung“
BEIM LOSLASSEN DER TOTMANN-SCHALTUNG [24] ENTSPERRT SICH DER KUPPLUNGSHEBEL [22] NICHT	Der Kupplungshebel ist nicht ausreichend geschmiert	Die Führungen des Kupplungshebel schmieren	A	Bedienungs- und Wartungshandbuch der Maschine Kapitel „Schmierung“

***** - Wenden Sie sich an einen von Eurosystems spezialisierten Fachhändler;

A - Anwender

8.1. SICHERUNGEN

⚠ACHTUNG!

Nur die Sicherungen, die im Bedienungs- und Wartungshandbuch angegeben sind, verwenden. Die Verwendung von größeren Sicherungen kann gefährlich sein und Schäden an der elektrischen Anlage verursachen. Brandgefahr!

Zwei Sicherungen von 15A sind unter der Abdeckung der Lenkholm-Halterung [1], neben der Zylinderspule und dem Relais angeordnet [fig. 39].

Defekte Sicherungen austauschen.

Für einen detaillierten Schaltplan der elektrischen Anlage wird auf das Kapitel „Elektrischer Schaltplan“ verwiesen.

9. ZUSÄTZLICHE HINWEISE

9.1. ENTSORGUNG

Das Produkt muss am Ende seiner Le- bensdauer gemäß den geltenden Richtlinien hinsichtlich der Abfalltrennung und nicht zusammen mit dem normalen Hausmüll entsorgt werden.

Das Produkt muss an entsprechenden Sammelstellen abgegeben oder wenn der Kauf eines neuen Produktes vorgesehen ist, dem Händler zurückgegeben werden.

Das Produkt besteht aus nicht biologisch abbaubaren Teilen und Substanzen, die sofern sie auf unangemessene Weise entsorgt werden, die Umwelt verunreinigen können. Darüber hinaus können einige dieser Materialien wieder verwertet werden, wodurch eine Umweltverschmutzung vermieden wird. Es ist Ihre und unsere Pflicht, zum Umweltschutz beizutragen.

Das Symbol kennzeichnet die elektrischen und elektronischen Geräte, die gemäß den Normen 2002/95/CE, 2002/96/CE und 2003/108/CE getrennt entsorgt werden müssen. Werfen Sie solche Geräte nicht in den normalen Hausmüll, sondern bringen Sie die Altgeräte in die zuständige Annahmestelle.

Eine nicht diesen Hinweisen entsprechende Entsorgung des Produktes wird strafrechtlich verfolgt.

9.2. AUSSERBETRIEBNAHME UND VERSCHROTTUNG

Die Außerbetriebnahme und die Verschrottung der Mehrzweckmaschine P130 beinhaltet die Zerlegung des Produktes durch autorisiertes Personal, unter Beachtung der Vorgaben der Rechtsverordnung 81/08 (Verwendung von PSA usw.), sowie die nachfolgende Trennung und Entsorgung, wie im Abschnitt 9.1. dieses Bedienungs- und Wartungshandbuchs beschrieben.

10. ELEKTRISCHER SCHALTPLAN

[fig. 47]

SOMMAIRE

1. Informations générales **FR-02**

1.1. Introduction **FR-02**

1.2. Comment lire le manuel **FR-03**

1.3. Conservation du manuel **FR-03**

1.4. Liste des symboles **FR-04**

1.5. Désignation des pièces **FR-05**

1.6. Description et champ d'utilisation **FR-07**

1.7. Utilisation inappropiée de la machine **FR-07**

1.8. Informations générales **FR-08**

1.9. Données relatives au constructeur et à la machine **FR-08**

1.10. Symboles utilisés dans le manuel **FR-09**

2. Consignes de sécurité **FR-09**

2.1. Zone de travail et périmètre de danger **FR-10**

2.2. Vêtements **FR-11**

2.3. Explications des signes de danger et des étiquettes présentes sur la machine **FR-11**

3. Spécifications de la machine **FR-14**

3.1. Spécifications pour travail en pente **FR-16**

4. Indications pour le déplacement de l'emballage et de la machine **FR-17**

4.1. Déplacement de l'emballage **FR-17**

4.2. Déballage de la machine **FR-17**

4.3. Soulèvement **FR-17**

4.4. Déplacement de la machine **FR-18**

4.5. Stationnement de la machine **FR-18**

5. Mode d'emploi **FR-19**

5.1. Commandes de la machine **FR-19**

5.1.1. Levier d'accélération **FR-19**

5.1.2. Levier de sécurité en cas de présence d'une personne **FR-19**

5.1.3. Marche avant, marche arrièr et levier limiteur de vitesse **FR-20**

5.1.4. Direction assistée (PAS) **FR-21**

5.1.5. Levier d'engagement de PTO (prise de force) **FR-21**

5.1.6. Levier de raccord/ décrochage d'outil **FR-22**

5.1.7. Levier de frein de stationnement automatique **FR-23**

5.1.8. Levier de réglage de mancheron **FR-24**

5.2. Parties de la machine **FR-24**

5.2.1. Roues **FR-24**

5.2.2. Chaînes de neige **FR-24**

5.2.3. Coffres **FR-24**

5.2.4. Robinet d'essence **FR-26**

5.2.5. Kit de basculement moteur (en option) **FR-26**

5.2.6. Témoin LED (en option) **FR-27**

5.3. Première connexion de la batterie (Optional) **FR-27**

5.4. Contrôles préliminaires à effectuer avant chaque démarrage la machine **FR-28**

5.5. Remplissage du rèservoir d'es-

sence et de l'huile de moteur FR-28
5.6. Montage et démontage de l'outil et/ou accessoire FR-29
5.7. Démarrage du moteur FR-29
5.8. Utilisation FR-30
5.9. Travailler sur des pentes FR-31
5.10. Nettoyage pendant la journée de travail FR-31
5.11. Extinction du mooteur FR-32
6. Entreiten FR-32
6.1. Programme d'entretien FR-33
6.2. Roues et pneumatiques FR-35
6.3. Dispositifs de sécurité FR-35
6.3.1. Desserrage automatique du levier de PTO FR-35
6.3.2. Frein de stationnement automatique FR-35
6.4. Réglage du levier PTO FR-36
6.5. Moteur FR-36
6.6. Changement d'huile dans les transmissions hydrostatiques FR-37
6.7. Coffres et carters de machine ... FR-37
6.8. Nettoyage et lavage FR-37
6.9. Remplacement du joint en étoile FR-38
6.10. Graissage FR-39
6.11. Contrôle d'usure de courroie de moteur FR-39
7. Remisage FR-39
7.1. Vidange du réservoir d'essence ... FR-41
7.2. Batterie et chargeur de batterie (Optional) FR-41
8. Pannes FR-43
8.1. Fusibles FR-46
9. Instructions supplémentaires FR-46
9.1. Élimination FR-46
9.2 Mise hors service et démantèlement FR-47
10. Plan du circuit électrique FR-47

1. INFORMATIONS GENERALES

Le présent manuel contient certains illustrations représentant la machine sans protections pour des motifs de clarté.

Ne jamais utiliser la machine sans protections, sauf si expressément prescit dans les opérations de manutention.

1.1. INTRODUCTION

Cher client,

Vous avez acheté un nouvel équipement. Nous vous remercions de la confiance que vous avez accordé à nos produits et nous espérons que l'utilisation de votre machine vous sera agréable.

Nous avons rédigé ce mode d'emploi afin d'assurer, dès le départ, un fonctionnement parfait de votre équipement. Suivez attentivement nos conseils et vous pour-

rez jouir d'une machine fonctionnant parfaitement pendant longtemps.
Avant d'être fabriquées en série, nos machines sont contrôlées de façon très rigoureuse et, pendant la fabrication même, elles sont soumises à des vérifications très strictes. Cela représente pour nous la meilleure garantie qu'il s'agit d'un produit de qualité éprouvée.

Cette machine a été soumise à des tests rigoureux neutres dans son pays d'origine et elle répond aux normes de sécurité en vigueur. Pour garantir cela, il est impératif de n'utiliser que des pièces de rechange originales.

1.2. COMMENT LIRE LE MANUEL

Le manuel est divisé en **sections**, **chapitres** et **paragraphes** de façon à présenter des informations structurées de la manière la plus claire possible.
Les pages sont numérotées.

Il est possible de rechercher des informations avec des mots clés utilisés comme titres de sections ou de chapitres, mais surtout en consultant le sommaire général.

Les instructions, les dessins et la documentation contenus dans ce manuel sont de nature technique réservée ; ils sont de la propriété exclusive d'Eurosystems Spa et ne peuvent être reproduites d'aucune façon, ni partiellement ni entièrement.

1.3. CONSERVATION DU MANUEL

Le manuel d'utilisation et d'entretien doit être conservé avec soin et doit accompagner la machine dans tous les changements de propriétaires susceptibles de survenir pendant sa durée de vie utile.
Le client est tenu de communiquer à Eurosystems Spa les détails concernant le nouveau propriétaire de la machine afin de faciliter les échanges d'informations entre les parties et les mises à jour apportées au présent manuel d'utilisation et d'entretien.
Le manuel d'utilisation doit être soigneusement conservé en le manipulant avec attention, sans le toucher avec des mains sales et sans le déposer sur des surfaces souillées.
Pour prévenir tout doute possible, il doit être déposé dans un environnement protégé contre l'humidité et de sorte qu'il soit toujours à portée de la main.

Aucune partie du manuel ne doit être retirée, modifiée ou arrachée.

1.4. LISTE DES SYMBOLES

Attention

Parties chaudes

Pièces mobiles

Informations importantes

Essence

Aria motore

Prise de force active

N

Prise de force neutre

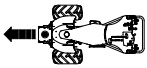

Avant

Arrière

Lent

Rapide

Frein de stationnement automatique - Actif

Frein de stationnement automatique - Pas actif

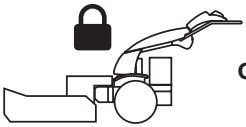

Outil accroché

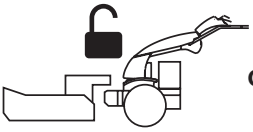

Outil décroché

1.5. DESIGNATION DES PIECES

[fig. A]

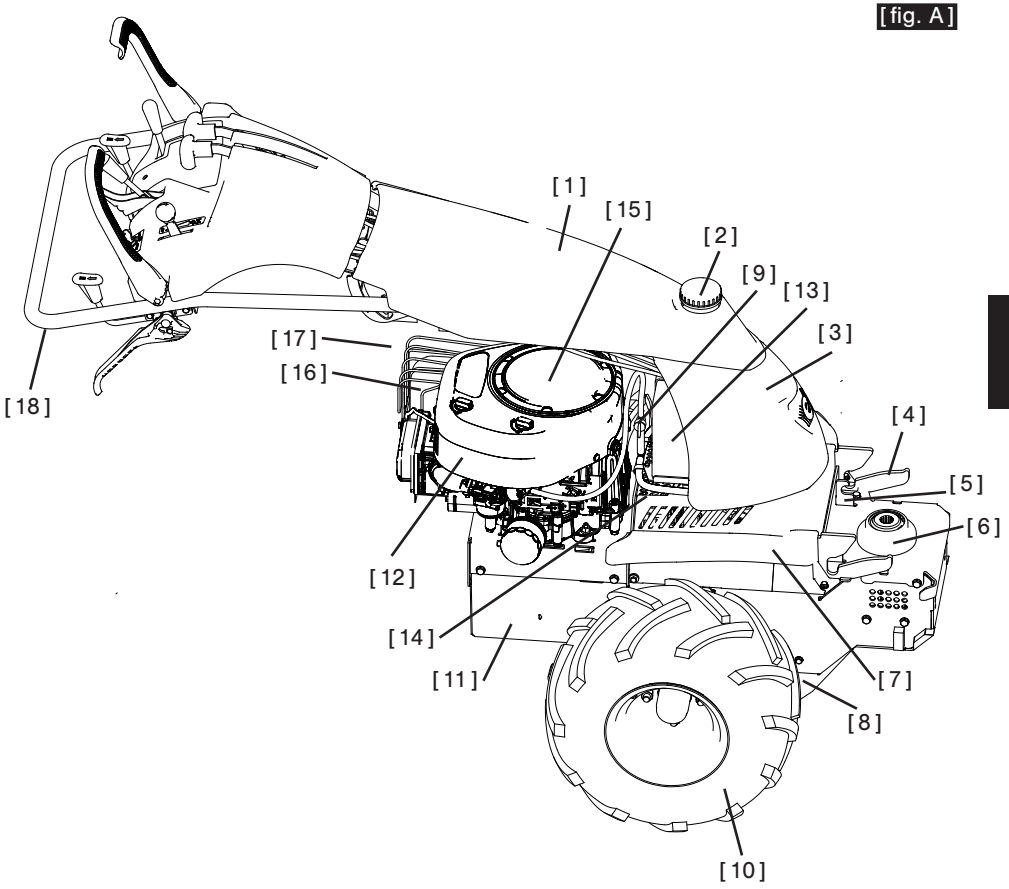

Liste des pièces:

1. Coffre de support de mancheron;
2. Bouchon de réservoir;
3. Réservoir;
4. Guide pour raccord d'outil ;
5. Crochet pour fixation d'outil ;
6. PTO (prise de force);
7. Coffre inférieur;
8. Mini-jupe frontale
9. Robinet de carburant ;
10. Roue ;
11. Couvercle de support de moteur ;
12. Moteur ;
13. Batterie ;
14. Grille de protection des mains ;
15. Moteur automatique ;
16. Silencieux ;
17. Protection de silencieux ;
18. Mancheron ;

[fig. B]

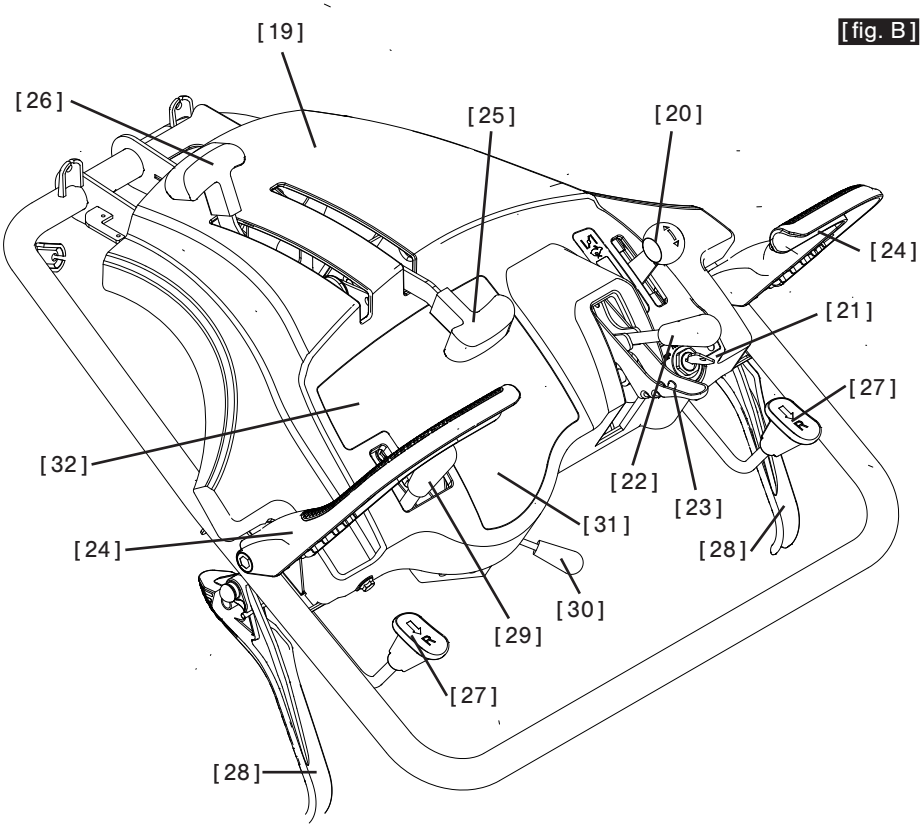

19. Tableau de bord;

20. Poignée d'accélérateur;

21. Clé de démarrage du moteur (en option);

22. Levier d'engagement de PTO (prise de force) ;

23. Levier de raccord de PTO (prise de force)

24. Levier de sécurité (en cas de présence d'une personne);

25. Levier de desserrement du frein automatique de stationnement;

26. Levier de raccord d'outil;

27. Levier de marche arrière;

28. Levier de marche avant;

29. Levier de réglage de mancheron;

30. Levier de limiteur de vitesse

31. Témoin LED (en option);

32. Compteur horaire (en option).

1.6. DESCRIPTION ET CHAMP D'UTILISATION

La machine polyvalente P130 est une machine à axe unique contrôlée à la main à laquelle il est possible de raccorder divers outils et accessoires fabriqués, testés et fournis par Eurosystems Spa.

Accessoires compatibles avec la machine polyvalente P130:

- **Débroussailleuse** - pour le soin et entretien pelouses, des parterres de fleurs, des champs agricoles et des sous-bois.
- B**arre de coupe** - pour couper les pelouses et les champs agricole pour obtenir de l'herbe à foin.
- **Lame à neige** - pour enlever la neige ou autre matériel.

Pour futures accessoires compatibles avec la machine polyvalente P130 il faut consulter les catalogues Eurosystems spa.

1.7. UTILISATION INAPPROPRIEE DE LA MACHINE

La machine polyvalente P130 a été conçue, projetée et fabriquée en utilisant les meilleurs technologies possibles afin d'opérer dans des conditions de sécurité maximale, conformément aux lois en vigueur en matière d'accidents.

Tout est en tous les cas assujetti à un usage correct et à un entretien soigné.

Utilisation non autorisée.

- Ne pas utiliser la machine pour d'autres fins que celles décrites dans le chapitre « Description et champ d'utilisation ».
- Ne pas utiliser la machine sans outils ou accessoires montés.
- Ne pas utiliser la machine avec des outils ou accessoires pas approuvé par Eurosystems.
- Ne pas utiliser la machine sans porter le EPI nécessaires.
- Ne pas utiliser la machine surs des terrains pas horizontales sans suivre scrupuleusement les instructions du chapitre « Spécifications pour travail en pente » .
- Ne pas utiliser la machine sur terrains pas horizontales pendant un orage, mauvais temps ou terrain mouillé et glissant.
- Ne pas utiliser la machine dans des milieux fermés.
- Ne pas utiliser la machine si la visibilité est inférieure à la ZONE de travail et périmètre de danger indiqué dans le chapitre « Zone de travail et périmètre de danger » (brouillard, noir, etc..)
- Ne pas utiliser la machine pour trainer,

pousser ou transporter des objets ou des personnes sauf si expressément permis (voir Description et champ d'utilisation).

• L'utilisation de la machine est interdite aux moins de 16 ans.

1.8. INFORMATIONS GENERALES

Utiliser uniquement des pièces de rechange d'origine d'Eurosystems. L'utilisateur perdra tout droit en garantie dans le cas d'utilisation de pièces de rechange non originales.

N'utiliser que des outils et accessoires originaux d'Eurosystems Spa en suivant scrupuleusement les prescriptions contenues dans leur manuel d'utilisation et d'entretien.

Ne pas apporter de modifications structurelles ou d'adaptations à la machine. De telles modifications rendront caduques et inapplicables la garantie et l'entreprise de fabrication sera alors dégagée de toute responsabilité.

Nous nous réservons le droit d'apporter des améliorations à la fabrication de la machine sans modification aux présentes instructions.

1.9. DONNEES RELATIVES AU CONSTRUCTEUR ET A LA MACHINE

Eurosystems Spa
Via G.Pastore, 8 zona industriale
42045 Luzzara (RE) - Italia
Tel.: +39 0522 977169
Fax. : +39 0522 977819
Mail: info@eurosystems-spa.com

Eurosystems Deutschland
Handelsgesellschaft mbH
Im Fuchshau 14, D-73635 Rudersberg
Tel. : +49 7183 30590-0
Fax. : +49 7183 30590-20
Mail: info@eurosystems.info

Pour toute information ou commande de pièces de rechange, nous vous prions de vous adresser à votre concessionnaire local en précisant la référence de l'article et le référence de production que vous pourrez trouver sur l'étiquette CE apposée sous le guidon [fig. 01].

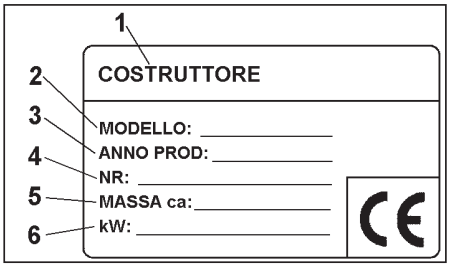

1. Manufacturer

2. Modèle

3. Année de construction

4. Numéro de série article – Progrssif

5. Masse

6. Puissance en kW

1.10. SYMBOLES UTILISES DANS LE MANUEL

⚠ DANGER!

Ce symbole indique tous les paragraphes contenus dans le présent manuel d'utilisation et d'entretien susceptibles de compromettre votre sécurité et de provoquer la mort et / ou des lésions graves à l'opérateur. Transmettre toutes les consignes de sécurité aux autres utilisateurs de la machine.

⚠ ATTENTION!

Ce symbole indique les situations qui peuvent provoquer des lésions légères à l'utilisateur et / ou des dommages à la machine.

ⓘ INFORMATION:

Ce symbole indique des mentions spéciales pour clarifier les choses et faciliter l'utilisation.

2. CONSIGNES DE SECURITE

⚠ DANGER!

Avant le montage et la mise en fonction de la machine, lire et comprendre le présent manuel d'utilisation et d'entretien dans son intégralité.

Cette machine répond à toutes les normes européennes en vigueur pendant la période de production. Malgré cela, une utilisation inappropriée ou un mauvais entretien peuvent renforcer le risque d'accident.

Pour réduire de tels risques, lire attentivement les consignes de sécurité qui suivent et faire très attention aux symboles de danger présents dans les pages suivantes.

Indications générales:

1. L'utilisation de la machine est interdite aux mineurs de moins de 16 ans et aux personnes qui ont ingéré de l'alcool, des médicaments ou des drogues.

2. Le champ électromagnétique généra par le moteur ou le circuit électrique pourrait interférer avec les stimulateurs cardiaques. Les porteurs de tels appareils doivent **IMPÉRATIVEMENT** consulter leur médecin traitant avant d'utiliser la machine.

3. Ne pas mettre la machine en marche lorsqu'on est devant l'outil et ne pas s'approcher de celui-ci lorsqu'il est en mouvement. En tirant la corde de démarrage du moteur (si présent), l'outil et la machine même doivent rester à l'arrêt (s'ils bougent, intervenir en suivant les consignes de réglage).

4. Ne jamais courir pendant le travail.

5. Le moteur doit **IMPÉRATIVEMENT** être éteint pendant le transport de la machine et pendant les opérations d'entretien, de nettoyage et de changement d'outil ou d'accessoire.

6. Ne s'éloigner de la machine qu'après avoir éteint le moteur et l'avoir stationnée en position stable et sûre.

7. Ne as allumer la machine dans des locaux fermés dans lesquels les émissions de carbone peuvent s'accumuler.

8. Attention au tuyau d'échappement. Les pièces situées à proximité peuvent atteindre des températures de 80°. Remplacer les silencieux usés ou défectueux.

9. Ne pas travailler sur des terrains avec des pentes supérieures à 25° sans utiliser d'équipements spéciaux pour les travaux en pente (voir le paragraphe « Spécifications pour travail en pente »). Faire preuve de la plus grande précaution au moment d'inverser le sens de la marche ou de tirer la machine vers soi.

10. Avant de commencer de travailler avec la machine, procéder à un contrôle visuel et physique (paragraphe « Dispositifs de sécurité ») en vérifiant que tous les systèmes de prévention des accidents et de sécurité dont elle est dotée fonctionnent parfaitement. Il est strictement interdit d'exclure ou trafiquer ces systèmes. Remplacer les pièces endommagées ou usées.

11. En cas d'utilisation inappropriée, de réparations effectuées par un personnel non spécialisé ou d'emploi de pièces de rechange non originales, la garantie perdra tout effet et le fabricant déclinera toute responsabilité ultérieure.

2.1. ZONE DE TRAVAIL ET PERIMETRE DE DANGER

L'utilisateur est responsable de la sécurité des personnes, des biens et des animaux qui se trouvent à l'intérieur du périmètre de danger de la machine.

Ce périmètre est défini comme la zone située à l'intérieur d'un cercle de 20 m de rayon avec pour centre l'outil monté sur la machine [fig. 02].

Lorsque la machine est en fonction, il n'est pas permis de rester dans le périmètre de danger pour quelque raison que ce soit.

Seul l'utilisateur ayant lu et compris le manuel intégralement est autorisé à rester à l'intérieur d'un tel périmètre et à occuper le poste d'opération derrière le guidon en empoignant fermement celui-ci.

Contrôler la zone environnante avant de démarrer la machine. Faire plus particulièrement attention aux enfants et aux animaux.

Avant de commencer le travail sur une zone en particulier, nettoyer celle-ci en éliminant les corps étrangers.

Pendant le travail, faire attention au terrain et à la zone environnante et, en cas de présence d'objets non souhaitables et/ou dangereux, et avant de se déplacer pour les retirer, éteindre la machine et la stationner de façon sûre en en empêchant le démarrage improvisé et/ou inattendu, ou encore le renversement.

2.2. VETEMENTS

Pendant le travail, il est OBLIGATOIRE de toujours utiliser des chaussures de sécurité, des gants de travail et des casques de protection d'oreille avec une atténuation acoustique d'au moins 20 dB. .

La mise à disposition de ces dispositifs de protection individuelle est à la charge exclusive de l'utilisateur opérant la machine.

Par ailleurs, il est conseillé d'utiliser des lunettes de sécurité et des vêtements longs et robustes.

Attention aux risques bien présents de se blesser les doigts ou les pieds avec la machine.

2.3. EXPLICATIONS DES SIGNES DE DANGER ET DES ETIQUETTES PRESENTES SUR LA MACHINE

Attention!

Lire le manuel avant d'utiliser la

machine ou de procéder à son entretien.

Avant de nettoyer la machine ou d'effectuer des opérations de manutention ou de réparation, éteindre le moteur et retirer la clef de contact (version démarrage électrique) et attendre que toutes les pièces de la machine se sont suffisamment refroidies (15 à 20 minutes).

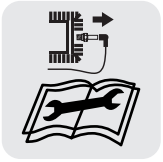

Avant de nettoyer la machine ou d'effectuer les opérations d'entretien ou de réparation, éteindre le moteur et retirer la protection de la bougie (version démarrage manuel) et attendre que toutes les pièces de la machine soient suffisamment refroidies (15 à 20 minutes).

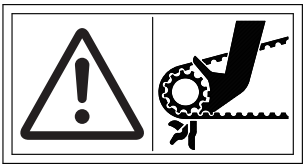

Ne pas toucher les pièces en mouvement (courroies et poulies). Attendre l'arrêt complet et se maintenir à distance de sécurité.

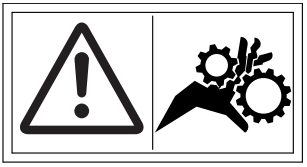

Ne pas toucher les pièces en mouvement (prise de force). Attendre l'arrêt complet et se maintenir à distance de sécurité.

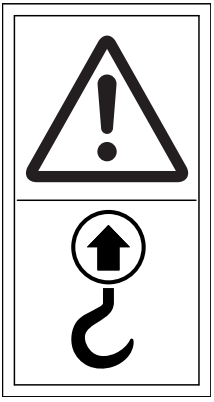

Attention! Utiliser les crochets de soulèvement en suivant les instructions du présent manuel.

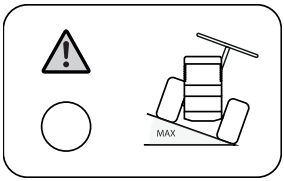

Alarme d'inclinaison de la machine (en option): lorsque le témoin d'avertissement monté sur certaines versions de la machine s'allume, ramener la machine à une condition de travail optimale pour prévenir tout dommage au moteur.

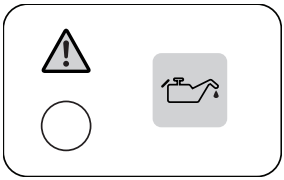

Alarme de manque d'huile moteur (démarreur électrique uniquement avec moteur B&S): lorsque l'allumage du témoin d'avertissement, éteindre immédiatement le moteur et rechargez le réservoir d'huile conformément aux instructions du manuel d'utilisation.

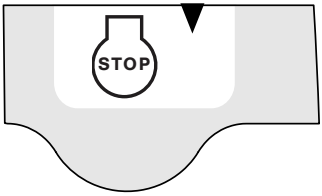

Arrêt moteur (uniquement dans la version avec démarrage par lanceur): amener le levier d'accélérateur [20] au ralenti et le moteur s'arrête.

3.1. SPECIFICATIONS DE LA MACHINE

1. Encombrement général: environ 1690 x 947 x 1290 mm;

2. Encombrement en stationnement: 1440 x 947 x 950 mm;

3. Dimensions selon les pneus montés:

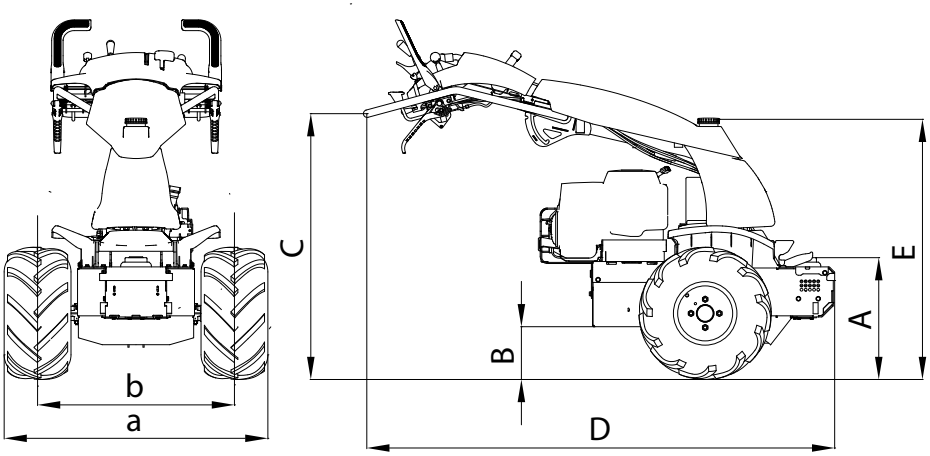

	Roues	a	b	A	B	C	D	E
		mm	mm	mm	mm	mm	mm	mm
EZT	Pneumatiques	950	706	440	190	960	1680	945
	En fer (En option)	960	706	460	210	980	1680	965
	En fer et élargissements (En option)	1460	960	460	210	980	1680	965
ZT-2800	Pneumatiques	980	706	440	190	960	1680	945
	En fer (En option)	990	706	460	210	980	1680	965
	En fer et élargissements (En option)	1490	960	460	210	980	1680	965

4. Prise de force (PTO) :

a. Transmission: friction multidisques avec système de freinage;

b. Vitesse avec moteur B&S: fixe 2150 t/min avec régime moteur de 3600 t/min;

c. Vitesse avec moteur HONDA: fixe 2050 t/min avec régime moteur de 3400 t/min;

d. Sens de rotation: horaire vu du haut sur la PTO.

5. Transmission:

a. Type: hydrostatique

(i). EZT modèle: couple de sortie jusqu'à 291 Nm;

(ii). ZT-2800 modèle: couple de sortie jusqu'à 406 Nm;

b. Avant: environ 0 - 7,5 km/h

c. Arrière: environ 0 - 3,5 km/h

6. Direction:

a. Système: direction assistée (PAS)

b. Réglages :

(i.) Mancheron réglable en hauteur sans utiliser d'équipements (7 positions fixes) ;

(ii.) Mancheron réglable de côté sans utiliser d'équipements (3 positions fixes).

7. Huile:

a. Transmission EZT:

(i.) Type: huile moteur SAE 20W50 ou équivalent (il est conseillé d'utiliser une huile de moteur avec un minimum de 9,0 cSt (55 SUS) à 110°C (230°F) et une classification API SL). Utiliser de préférence des huiles synthétiques;

(ii.) Volume: entre 1,57 litres et 1,65 litres (pendant le changement d'huile, la quantité peut subir des variations et être plus faible)

(iii.) Procédure de changement d'huile: Conctacter un centre de réparation autorisé par Eurosystems spa.

b. Moteur: voir le manuel correspondant au moteur acheté.

8. Poids:

a. Machine: 180 kg;

b. Machine emballée: 210 kg;

c. Accessoires ou outils: voir le manuel concerné.

9. Pneus:

a. 18x9,50-8" KENDA (équipement de série)

b. Pression: 18 x 9,50-8" KENDA – 1,65 bar (24 PSI).

c. Fixage : 4 écrous UNF172'' x 20 avec couple de serrage 100 Nm.

d. Options:

(i.) Jantes en fer: Diam. 520x250 mm;

(ii.) Élargissements pour jantes en fer: Diam. 520x250 mm;

(i) INFORMATION:

Les vitesses de la machine peuvent varier selon l'accessoire monté, le type de moteur monté et les conditions du terrain.

3. SPÉCIFICATIONS POUR TRAVAIL EN PENTE

				Travail			Déplacement avec moteur à l'arrêt	
Transmission	Version	Motorisation	Sens de marche	Roues pneumatiques	Roues en fer	Roues en fer et élargissements	Roues pneumatiques	Roues en fer et élargissements
EZT	P130 Démarrage par lanceur et démarrage électrique	Tout	sur le côté	max 25° max 20°	max 25° max 20°	max 25° max 20°	max 30° max 30°	max 30° max 30°
			avant et arrière	max 25° max 20°	max 25° max 20°	max 25° max 20°		
ZT-2800	P130 Démarrage par lanceur et démarrage électrique	Tout	sur le côté	max 25° max 20°	max 25° max 20°	max 25° max 20°	max 30° max 30°	max 30° max 30°
			avant et arrière	max 25° max 20°	max 25° max 20°	max 25° max 20°		
ZT-2800	P130 avviamento elettrico e kit basculamento motore	B&S Honda	Sul lato	max 25° max 20°	max 40° max 40°	max 45° max 40°	max 30° max 30°	max 30° max 30°
			Avanti e indietro	max 25° max 20°	max 25° max 20°	max 25° max 20°		

4. INDICATIONS POUR LE DEPLACEMENT DE L'EMBALLAGE ET DE LA MACHINE

⚠ DANGER!

Pour toutes les opérations de déplacement, toujours porter des chaussures de sécurité et des gants.

4.1. DEPLACEMENT DE L'EMBALLAGE

Pour déplacer l'emballage, utiliser un chariot élévateur à fourches comme dans [fig. 03]. Le poids de l'emballage avec l'intérieur de la machine est spécifié dans le paragraphe «Spécifications de la machine».

4.2. DEBALLAGE DE LA MACHINE

La machine est fournie déjà emballée, sauf accords contraires.

Comment déballer:

- Retirer les poutres en bois placées aux quatre angles de l'emballage;
- Couper ou déchirer le carton à la base de la palette et le retirer complètement en le soulevant;
- Couper les languettes éventuellement présentes sur le fond.

Arès avoir lu et compris entièrement le Manuel d'utilisation et d'entretien de la machine P130, démarrer la machine en suivant les instructions du chapitre «Mode d'emploi» et la faire descendre de la palette.

Alternativement, la soulever en suivant les instructions du paragraphe «Soulèvement».

4.3. SOULEVEMENT

⚠ DANGER!

Utiliser seulement les systèmes, organes et instruments convenant au soulèvement de masses égales ou supérieures à celles indiquées au chapitre «Spécifications de la machine».

⚠ DANGER!

Ne pas marcher ou stationner en-dessous de charges en mouvement.

⚠ ATTENTION!

Ne pas utiliser d'organes ou systèmes de soulèvement avec des pièces effilées.

⚠ DANGER!

Avant d'utiliser des cordes ou des bandes de soulèvement, en contrôler la robustesse. En cas de dommages

même partiels, les remplacer.

⚠ ATTENTION!

Ne jamais soulever la machine avec un accessoire ou un outil encore attaché.

Soulever la machine en n'utilisant que les crochets montrés dans [fig. 04] pdisposés sur la partie postérieure du châssis.
En l'absence d'un élargissement pour le palan comme illustré dans [fig. 05] il faut retirer le coffre de support du mancheron [1] [fig. A] en suivant la procédure décrite au chapitre «Coffre de support de mancheron» pour éviter tout dommage.

4.4. DEPLACEMENT DE LA MACHINE

⚠ DANGER!

Avant de transporter la machine, vider le réservoir d'essence et fermer le robinet afin d'éviter de carburant la sortie de carburant (paragraphes «Robinet d'essence» et «Vidange du réservoir d'essence»).

Pour charger la machine et les outils et / ou accessoires sur des fourgons, utiliser des rampes avec une charge maximale convenant au poids de la machine et à l'accessoire raccordé à la machine. Faire référence au paragraphe «Spécification de la machine» et au manuel correspondant de l'outil ou de l'accessoire.

Si une grue est disponible, suivre les instructions présentées au paragraphe «Soulèvement». Ne pas soulever la machine avec les accessoires et / ou les outils.

Stationner la machine selon les instructions du paragraphe «Stationnement de la machine».

4.5. STATIONNEMENT DE LA MACHINE

Toujours stationner la machine comme indiqué en [fig. 07] ou avec l'accessoire ou l'outil attaché pour en garantir la stabilité.

Procédure:

1. Faire reposer la partie frontale de la machine à terre;

2. En utilisant le levier de réglage [29], replier le mancheron en position de stationnement (plus proche du moteur);

3. Faire reposer délicatement le mancheron au sol. L'envelopper dans un linge pour éviter les éraflures, le cas échéant;

⚠ ATTENTION!

S'assurer que le frein de stationnement [25] est actif et engagé.

5. MODE D'EMPLOI

⚠ DANGER!

Avant d'utiliser la machine, lire et comprendre ce manuel d'utilisation et d'entretien dans son intégralité. Faire particulièrement attention aux indications de sécurité dans le chapitre «Consignes de sécurité».

ⓘ INFORMATION:

Les commandes sont représentées dans les [fig. A] et [fig. B] (page FR-05 et FR-06).

5.1. COMMANDES DE LA MACHINE

5.1.1. LEVIER D'ACCELERATION

Le levier d'accélération [20] [fig. B] permet un réglage progressif de la vitesse du moteur d'une valeur minimale et une valeur maximale (3600±100 tours / minute environ pour le moteur B&S, 3400±100 tours / minute environ pour le moteur Honda).

ⓘ INFORMATION:

Au premier démarrage du moteur, régler le levier d'accélération en position d'étranglement ou d'air ouvert comme indiqué en [fig. 09c]. Pour les démarrages suivants, régler le levier en position intermédiaire entre minimum [fig. 09a] et maximum [fig. 09b].

5.1.2. LEVIER DE SECURITE EN CAS DE PRESENCE D'UNE PERSONNE

a) Position d'arrêt de la machine – levier de sécurité [24] en position ouverte :

(i). Frein de stationnement actif sur les deux roues de la machine;
(ii). Levier PTO [22] désactivé ou blocage du système de raccord du levier PTO en position de service;
(iii). Système de direction assistée PAS désactivé.

⚠ ATTENTION!

En relâchant le levier de sécurité [24], le moteur reste allumé.

⚠ DANGER!

Les lames continueront de se déplacer par effet centrifuge pendant quelques secondes après avoir débloqué le levier PTO [22].

b) Position de service – levier de sécurité enfoncé:

(i). Frein de stationnement désactivé;

FR

Traduction du original

(ii). Système de raccord du levier PTO actif;
(iii). Transmissions hydrostatiques actifs – il sera possible de déplacer la machine en utilisant les leviers de marche avant [28] ou de marche arrière [27] et le système de direction assistée (PAS).

⚠ DANGER!

Ne jamais bloquer le levier de sécurité [24] en position de service. Remplacer les pièces éventuellement endommagées en en contrôlant périodiquement le bon fonctionnement.

⚠ DANGER!

Avant toute utilisation, contrôler le bon fonctionnement des systèmes de sécurité liés au déblocage du levier de sécurité [24] en exécutant les procédures décrites au chapitre «Dispositifs de sécurité actifs».

⚠ DANGER!

Dans les situations de danger, relâcher immédiatement le levier de sécurité [24].

5.1.3. MARCHE AVANT, MARCHE ARRIERE ET LEVIER LIMITEUR DE VITESSE

ⓘ INFORMATION:

Pour pouvoir utiliser le levier de marche avant [28] et marche arrière [27], il faut maintenir enfoncée le levier de sécurité [24].

Marche avant:

Tirer progressivement un levier de marche avant ou les deux [28] [fig. 10b]. La vitesse de la machine variera de façon continue d'un minimum de 0 km/h à un maximum défini par la position du levier limiteur de vitesse [30] montré dans [fig. B].

Marche arrière:

Pour actionner la marche arrière, appuyer sur le levier [27] [fig. 10c] avec le pouce ou la paume de la main. La vitesse de la machine variera de façon continue de 0 km/h à environ 3,5 km/h.

Levier limiteur de vitesse (marche avant seulement):

En déplaçant le levier limiteur de vitesse [30] sur une marche supérieure [fig. 06] ou inférieure, la vitesse maximale pouvant être atteinte en marche avant augmentera ou diminuera. La vitesse maximale en marche arrière ne sera pas influencée par

la position du levier limiteur de vitesse.
Toujours utiliser une vitesse en marche avant adaptée au travail en cours.

⚠ DANGER!

Ne pas altérer ou modifier le système de leviers pour changer les vitesses maximales ou minimales en avant ou en arrière.

ⓘ INFORMATION:

Les vitesses maximales et minimales de la machine peuvent varier selon l'outil monté (poids, frottement contre le terrain, etc.), le type et les conditions du terrain.

5.1.4 DIRECTION ASSISTEE (PAS)

ⓘ INFORMATION:

Pour utiliser le système de direction assistée, il faut maintenir enfoncé le levier de sécurité [24].

En déplaçant le guidon [18] vers la droite ou vers la gauche, un déphasage de la vitesse entre la roue de gauche et celle de droite se produira, comme illustré en [fig. 08].

ⓘ INFORMATION:

Le système de direction assistée fonctionne même lorsque le guidon [18] est réglé dans une des deux positions fixes latérales.

5.1.5. LEVIER D'ENGAGEMENT DE PTO (PRISE DE FORCE)

⚠ ATTENTION!

Avant d'actionner le levier d'engagement PTO [22], s'assurer que l'outil soit monté correctement (paragraphe «Raccord d'outil»).

⚠ DANGER!

Ne jamais actionner le levier engagé de PTO [22] si aucun outil n'est monté. Danger!

ⓘ INFORMATION:

Pour maintenir engagé le levier d'actionnement de la PTO [22], il faut maintenir enfoncé le levier de sécurité [24]. Si le levier [24] n'est pas maintenu enfoncé, il sera impossible de raccorder le levier d'actionnement de la PTO [22] en position de service.

ⓘ INFORMATION:

Suivre attentivement les instructions de réglage présentées dans «Réglage de levier de PTO» pour un bon fonctionnement de la friction.

Activation:

1. Actionner le levier de sécurité [24] [fig. 11a];

2. Actionner ensuite le levier de déblocage [23] [fig. 11b et 11c];

3. Amener le levier [22] de la position neutre **N** à la position d'engagement comme illustré en [fig. 11d];

4. À ce point, desserrer le levier de déblocage [23].

Pour débloquer le levier de la PTO, desserrer le levier de sécurité [24] ou actionner le levier de déblocage [23].

5.1.6. LEVIER DE RACCORD / DECROCHAGE D'OUTIL

Avertissements généraux pour le raccord et le décrochage des outils:

⚠ ATTENTION!

Ne pas actionner le levier de décrochage d'outil [26] [fig. B] quand la PTO est en fonction. Probabilité élevée d'endommager le système de transmission.

⚠ DANGER!

Avant d'actionner le levier de décrochage de l'outil [26], s'assurer que la machine est stationnée sur une surface plane et en position stable.

⚠ DANGER!

N'exécuter les opérations de raccord/décrochage des outils qu'à moteur éteint.

Raccord de l'outil:

- S'assurer que le moteur de la machine est éteint ;
- S'assurer que le levier de PTO [22] est en position neutre **N**;
- Décrocher le frein d'actionnement en déplaçant le levier [25] en position de (P) [fig. 12];
- Placer le levier [26] en position ;
- Contrôler que les crochets frontaux [5] présents sur la machine sont ouverts;
- Pousser la machine de sorte à rapprocher la partie frontale de l'outil avec une inclinaison d'environ 30° par rapport au terrain, comme illustré en [fig. 13];
- Une fois que la portée de l'outil repose sur les guides [4] [fig. A] pousser la machine en ramenant la partie frontale en position horizontale, comme illustré en [fig. 14];
- S'assurer que la portée soit au fond des guides [4] [fig. A];
- Actionner le levier de raccord d'outil [26] en l'amenant en position comme illustré en [fig. 15];

⚠ ATTENTION!

Avant de démarrer la machine, vérifiez que la jonction machine-accessoire a été effectuée correctement suivant la procédure:

- **Moteur a l'arrêt, appuyer sur le levier by-pass [24] et actionner le levier d'embrayage [22] en le bloquant en position de fonctionnement;**
- **Avec une main sur le levier by-pass [24], tirer doucement le lanceur du moteur;**
- **La jonction machine accessoire sera active lorsque, tirant doucement le lanceur, il sera possible trainer les pièces mobiles de l'accessoire.**

ⓘ INFORMATION:

Poendant cette opération, vous pouvez entendre un « CLAK » quand le goujon qui se trouve sur l'accessoire tombe à l'intérieur du joint de la machine.

⚠ ATTENTION!

Effectuer cette procédure avec moteur en marche peut endommager les parties mécaniques de la prise de force « PTO », et peut compromettre aussi le fonctionnement de la transmission de puissance entre machine et accessoire.

Raccord d'outil:

- Éteindre la machine sur une surface plane et stable;
- S'assurer que le levier PTO [22] soit en position neutre **N**;
- Décrocher le frein de stationnement en déplaçant le levier [25] en position de Ⓟ;
- Ouvrir les crochets de fixation en amenant le levier [26] en position de ;
- Exercer une pression sur le guidon du bas vers le haut en faisant en sorte que la partie frontale de la machine se retire de l'outil.

ⓘ INFORMATION:

Chaque outil a sa propre procédure décrite dans le manuel d'utilisation et d'entretien correspondant. Voir la procédure spécifique pour des explications plus poussées.

5.1.7. LEVIER DE FREIN DE STATIONNEMENT AUTOMATIQUE

Désactiver le frein de stationnement automatique en amenant le levier [25] en position Ⓟ comme illustré en [fig. 12] pour pouvoir déplacer la machine à moteur éteint.

ⓘ INFORMATION:

Le frein automatique de stationnement

est automatiquement réenclenché en appuyant sur le levier de sécurité [24].

5.1.8. LEVIER DE REGLAGE DE MANCHERON

⚠ DANGER!

Ne pas utiliser le levier de réglage lorsque la machine se déplace. Avant toute utilisation, s'assurer que la machine est en position stable.

- Déplacer le levier de réglage [29] en avant, comme illustré en [fig. 17] pour pouvoir régler la hauteur du guidon [fig. 18] - sept positions de réglage plus une de stationnement / hivernage.
- Déplacer e levier de réglage [29] à droite, comme illustré en [fig. 19] pour pouvoir déplacer le guidon sur le côté, comme illustré en [fig. 20] - trois positions: centrale, 30° à droite, 30° à gauche.

⚠ DANGER!

Avant de reprendre le travail, s'assurer que le guidon est solidement fixé au bloc de direction en contrôlant qu'il produit une résistance dans toutes les directions

5.2. PARTIES DE LA MACHINE

5.2.1. ROUES

Pour une traction maximale, monter les roues pneumatiques avec les entailles dans le sens de la marche, comme illustré dans [fig. A]. Toujours contrôler que les roues n'interfèrent pas avec les parties de la machine.

ⓘ INFORMATION:

La fixation de la roue est assurée au moyen de 4 écrous UNF 1/2" x 20. Utiliser les systèmes de fixation originaux aux dimensions spécifiées.

5.2.2. CHAINES DE NEIGE (EN OPTION)

Lorsqu'on travaille avec les chaînes de neige montées sur les roues, toujours s'assurer qu'il y ait suffisamment d'espace entre les chaînes et les parties de la machine.

5.2.3. COFFRES

⚠ DANGER!

Avant chaque démarrage de la machine, s'assurer que les coffres sont correcte-

ment montés. Remplacer les parties endommagées.

⚠ DANGER!

Retirer les coffres seulement avec le moteur éteint et ne pas démarrer la machine avant de les avoir remontés.

Coffre de support de mancheron

Pour retirer le coffre de support de mancheron [1], commencer par déplacer le bouchon du réservoir d'essence [2] comme illustré en [fig. 21].

⚠ DANGER!

Ne pas retirer le bouchon d'essence [2] si le réservoir est entièrement ou partiellement plein et / ou si la machine est allumée. S'assurer de garder toute source possible de mise à feu (sources de chaleur, matériel électrique, etc.) à distance du réservoir [3].

Exercer ensuite une pression de bas en haut en retirant les portées de raccord des supports présents sur la machine, comme illustré en [fig. 22].

Pour accrocher le coffre [1], le faire reposer sur le support de mancheron et, après avoir vérifié que la position de toutes les portées de fixation coïncide avec le siège, appuyer du haut vers le bas.

Vérifier que le coffre est monté correctement en contrôlant que les portées sont complètement insérées.

Revisser le bouchon du réservoir [2].

Coffre inferieur

⚠ DANGER!

Ne pas déplacer le coffre inférieur [7] si la machine est allumée. Présence de pièces en mouvement!

Pour retirer complètement le coffre inférieur [7], suivre les points répertoriés ci-dessous:

1. Éteindre la machine;

2. Attendre au moins 15-20 minutes pour permettre aux pièces chaudes de la machine de se refroidir (moteur, transmissions hydrostatiques, friction, joint, etc.);

3. Desserrer les deux vis postérieures et dévisser les deux vis frontales comme illustré en [fig. 23] (les vis frontales resteront attachées au coffre);

4. Soulever le coffre en faisant sortir les guide à encastrement postérieurs comme illustré en [fig. 24];

5. Tirer le coffre vers la partie frontale de la machine en le faisant glisser sur les crochets frontaux [4].

Pour monter le coffre inférieur [7], suivre la procédure précédente dans l'ordre inverse en faisant particulièrement attention aux points suivants:

1. Insérer la tôle de protection des mains [14] en faisant en sorte qu'elle entre dans les guides disposées sur le coffre, comme illustré en [fig. 25];

2. S'assurer que les languettes latérales sont correctement insérées dans les logements disposées sur la tôle, comme illustré en [fig. 25];

3. S'assurer que la partie frontale dépasse le couvercle du groupe de refoulement [fig. 25];

4. Serrer les deux vis postérieures et les deux vis frontales montrées dans [fig. 23].

Tableau de bord

Pour retirer le tableau de bord [19]:

- Desserrer les deux vis montrées dans [fig. 26];
- Retirer les poignées sur les leviers [20], [25], [26] et [29] montrées en [fig. B];
- Relever le tableau de bord et le sortir en le faisant glisser hors des guides frontales [fig. 27].

ⓘ **INFORMATION:**

Si la version de la machine est à démarrage électrique, il faut faire glisser le bloc de démarrage [21] et les connecteurs présents sur le témoin LED [31] pour les extraire.

Pour monter le coffre de tableau, exécuter la procédure dans l'ordre inverse.

5.2.4. ROBINET D'ESSENCE

La machine est équipée d'un robinet d'essence du type OUVERT / FERMÉ qui sert à interrompre le flux de carburant vers le moteur et à empêcher ainsi les sorties pendant le transport ou la période d'hivernage.

Pour les machines avec moteur B&S, le robinet est posé sur le tuyau de refoulement qui raccorde le réservoir au filtre et que l'on trouve dans le voisinage immédiat de la batteri [fig. 28].

Pour les machines avec moteur HONDA, le robinet est placé sous le carburateur et il fait partie du bloc-moteur [fig. 29].

5.2.5. KIT DE BASCULEMENT MOTEUR (EN OPTION)

Vendu en option sur les versions à démarrage électrique, il permet l'inclinaison latérale automatique du moteur d'environ 20°

par partie, comme illustré en [fig. 30].

Il peut être utilisé avec les jantes de fer et les élargissements pour travailler sur des pentes de plus de 20° jusqu'à un maximum de 45°.

Jusqu'à 20° environ, le moteur se maintient automatiquement à la verticale. Au-delà des 20°, il reste incliné vers l'aval, comme illustré en [fig. 30].

⚠ ATTENTION!

Les trous montrés en [fig. 31] doivent rester libres. Ne pas y insérer de vis ou d'autres objets.

⚠ DANGER!

Lorsqu'on travaille sur des pentes de plus de 20°, toujours utiliser des jantes en fer et des élargissements comme prescrit au paragraphe «Spécification pour le travail en pente».

ⓘ INFORMATION:

En éteignant la machine, le moteur reste dans la position dans laquelle il se trouve. Tourner la clé de démarrage [21] sur «RUN». En quelques secondes, le moteur s'aligne sur la verticale (si la pente est inférieure à 20°).

ⓘ INFORMATION:

Après un changement de pente, il est normal que quelques secondes se passent avant que le moteur ne s'aligne sur la verticale.

5.2.6. TEMOIN LED (EN OPTION)

Le témoin LED [31] présent dans la version à démarrage électrique avec le kit de basculement de moteur électrique indique:

Témoin allumé fixe:
Pression de l'huile de moteur insuffisant. Diminuer rapidement la pente de travail et/ou contrôler le niveau de l'huile du moteur.

Témoin allumé par intermittence:
Pendant 10 secondes après le démarrage: initialisation de la carte de contrôle;
Pendant le travail: pente maximale dépassée, diminuer rapidement la pente de travail.

5.3. PREMIÈRE CONNEXION DE LA BATTERIE (OPTIONAL)

Avant de démarrer la machine P130 version démarrage électrique, vous devez connecter le pole négatif de la batterie au câblage comme indiqué dans la [fig. 46].

Opération:

1. Déplacer le mancheron sur le côté droit;

2. Enlever l'élastique [a];

3. 3. Fixer la boucle dc câble noir à la batterie [c] en utilisant la vis [d], la rondelle élastique [e] et la rondelle [f] préassemblées sur la batterie [c];

4. Repositionner la batterie sur le support batterie;

5. Accrocher l'élastique [a].

5.4. CONTROLES PRELIMINAIRES A EFFECTUER AVANT CHAQUE DEMARRAGE DE LA MACHINE

Au début de la journée de travail, avant de démarrer la machine, effectuer les contrôles suivants:

- Vérifier le fonctionnement de tous les dispositifs de sécurité et la présence et l'état de tous les carters de protection (voir le paragraphe «Dispositifs de sécurité» et «Coffres»;
- Contrôler que les roues pneumatiques soient correctement gonflées, selon les spécifications rapportées au chapitre «Spécifications de la machine».

⚠ DANGER!

En cas de contrôle négatif des dispositifs de sécurité ou des carters de protection, interrompre toutes les opérations.

5.5. REMPLISSAGE DU RESERVOIR D'ESSENCE ET DE L'HUILE DE MOTEUR

⚠ ATTENTION!

Pour des motifs de transport, le réservoir est vide et le moteur ne contient pas d'huile de graissage. S'assurer de remplir le réservoir et de mettre de l'huile avant de démarrer la machine.

Toujours utiliser du carburant frais et propre (pas vieux de plus de 3 mois) et de conteneurs adaptés. L'utilisation de paniers ou de conteneurs non conformes n'est pas permise.

Remplir le réservoir comme indiqué dans [fig. 34]. Ne pas dépasser ce niveau lorsqu'on travaille sur des terrains non plats pour éviter les fuites du bouchon.

⚠ DANGER!

Faire attention pendant la manipulation des fluides inflammables.

⚠ DANGER!

Les carburants sont hautement inflammables et explosifs dans certaines circonstances.

⚠ DANGER!

Avvertissement pour le remplissage du réservoir:

- **Ne pas remplir le réservoir dans des environnements clos, mal aérés, et/ou sur des terrains avec des pentes de plus de 20;**
- **Avant de procéder au remplissage du réservoir, éteindre la machine, retirer la clef de contact (le cas échéant) et/ou la protection de bougie;**
- **Attendre que la machine se soit complètement refroidie (au moins 30 minutes);**
- **Ne pas exposer le carburant à des sources de chaleur et/ou de miser à feu;**
- **Ne pas fumer;**
- **Ne pas utiliser de dispositifs électroniques;**
- **Remplir le réservoir jusqu'au niveau indiqué dans le présent chapitre, et pas au-delà;**
- **Utiliser les systèmes de remplissage appropriés tels que des entonnoirs, etc.;**
- **En cas de sortie de carburant, bien sécher la machine et la déplacer à distance de sécurité avant de la démarrer.**

⚠ DANGER!

Si on travaille sur des terrains NON plats, ne pas remplir le réservoir au-delà du niveau indiqué dans ce paragraphe pour éviter la sortie d'essence.

5.6. MONTAGE ET DEMONTAGE DE L'OUTIL ET/OU ACCESSOIRE

Pour des instructions spécifiques sur le montage et le démontage d'un outil et / ou d'un accessoire, consulter le manuel spécifique.

Pour des instructions générales, consulter le paragraphe «Levier de raccord/décrochage de l'outil».

5.7. DEMARRAGE DU MOTEUR

1. Vérifier le niveau de l'huile de moteur (voir le manuel d'utilisation et d'entretien du moteur);

2. Ouvrir le robinet d'essence (le cas échéant) ;

3. Si le moteur est froid (premier démarrage), placer le levier de l'accélérateur [20] en position d'air ouvert ou d'étranglement [fig. 09c];

4. Si le moteur est chaud, placer le levier d'accélération [20] dans une position intermédiaire être le niveau minimum [fig. 09a] et le niveau maximum [fig. 09b];

5. Dans la version avec démarrage manuel, se placer en-dehors du périmètre de danger (paragraphe «Zone de travail et périmètre de dange»), tirer la corde de démarrage [15] avec détermination. Si

nécessaire, répéter l'opération jusqu'au démarrage;

6. Pour une version avec démarrage électrique, insérer la clef [21] et la tourner en position «START».

⚠ ATTENTION!

Ne pas garder la clef sur la position START trop longtemps et la relâcher tout de suite après le démarrage de la machine. Ne pas la ramener en position START lorsque la machine est en fonction.

7. Lorsque le moteur a démarré, mettre le levier d'accélération [20] dans une position intermédiaire et laisser le moteur chauffer (5 à 10 minutes) avant de l'amener à la vitesse maximale et de commencer à travailler.

5.8. UTILISATION

⚠ DANGER!

Faire particulièrement attention au moment d'enclencher la PTO.

⚠ DANGER!

Toujours utiliser les dispositifs de sécurité prescrits dans le paragraphe «Vêtements».

⚠ DANGER!

Ne jamais quitter la position de travail derrière le guidon lorsque la machine est en fonction. Ne jamais laisser la machine sans surveillance avec le moteur allumé.

⚠ DANGER!

Ne pas régler le guidon lorsque la machine est en mouvement.

⚠ DANGER!

Faire attention aux pièces chaudes de la machine, par exemple le pot d'échappement et sa protection.

⚠ DANGER!

Si la machine et/ou les accessoires devaient se colmater, éteindre le moteur et retirer la clef de contact et / ou la protection de bougie avant d'intervenir.

⚠ DANGER!

Si l'outil, l'accessoire ou la machine est endommagé, éteindre immédiatement le moteur.

Procédure:

1. Démarrer le moteur comme décrit dans le chapitre «Démarrage du moteur»;

2. Avant de commencer le travail, régler le guidon dans la position préférée ou la mieux adaptée au type de travail devant

être exécuté;

3. Régler la limite maximale de progression en agissant sur le levier limiteur de vitesse [30];

4. Enfoncer le levier de sécurité sans relâcher [24];

5. Pour se déplacer en avant et en arrière sur les leviers [27] ou [28];

6. Pour tourner à droite ou à gauche, agir sur le guidon comme décrit dans le chapitre «Direction assistée PAS»;

7. Pour actionner l'outil, utiliser le levier [22].

Pour des descriptions détaillées des commandes relatives, faire référence au chapitre Commandes opérationnelles».

5.9. TRAVAILLER SUR DES PENTES

⚠ DANGER!

Lorsqu'on travaille sur des terrains en pente, utiliser IMPÉRATIVEMENT des jantes en fer et des élargissements comme décrit au paragraphe «Spécifications pour travail en pente».

⚠ DANGER!

Lorsqu'on travaille en pente, maintenir le guidon parallèle au sens de la marche et non pas dans un des deux trous de réglages latéraux (±30°).

⚠ DANGER!

Ne jamais travailler sur des terrains en pente inondés ou glissants. Toujours faire attention à l'espace alentour et au terrain de travail.

⚠ DANGER!

Ne pas utiliser la machine lorsqu'il pleut.

⚠ DANGER!

Utiliser des chaussures adaptées.

Toujours travailler en longeant la pente et en suivant le parcours montré dans [fig. 35]. La pente maximum de travail est limitée par les caractéristiques techniques du moteur à 20° dans toutes les directions [fig. 32] si non spécifié diversement sur le manuel du moteur.

Si la machine est dotée du kit de basculement (en option), la pente maximale latérale peut monter jusqu'à 45° avec l'emploi de jantes en fer et d'élargissements, comme décrit dans le chapitre «Spécification pour travail en pente» [fig. 33].

510. NETTOYAGE PENDANT LA JOURNEE DE TRAVAIL

Si le nettoyage de la machine devient né-

cessaire pendant le travail (herbe, terre, boue, etc.), éteindre le moteur et retirer la clef de contact et/ou la protection de bougie pour éviter les démarrages imprévus.

⚠ DANGER!

Avant d'entrer dans le périmètre de danger, attendre l'arrêt de toutes les pièces en mouvement sur la machine et l'accessoire (au moins 10 secondes après l'arrêt du moteur).

⚠ DANGER!

Attendre que les pièces chaudes de la machine aient refroidi (au moins 15-20 minutes).

⚠ DANGER!

Pour pouvoir utiliser les instruments appropriés selon le type d'outil / accessoire utilisé (instructions spécifiques sur le manuel d'utilisation et d'entretien de l'outil ou de l'accessoire). Faire attention aux éléments coupants.

5.11. EXTINCTION DU MOTEUR

Version à démarrage par lanceur:

Placer le levier d'accélération [20] dans la position de minimum et attendre que le moteur s'éteigne.

Version à démarrage électrique:

Pour les versions avec démarrage électrique, tourner la clef [21] sur la position de «STOP».

6. ENTRETIEN

Outre l'observation des consignes de sécurité et des instructions opérationnelles, il est tout aussi important de suivre les instructions suivantes pour l'entretien.

⚠ ATTENTION!

Ne jamais effectuer d'opérations d'entretien ou de nettoyage avec le moteur allumé. Avant de travailler sur la machine, toujours retirer la clef de contact et/ou la protection de bougie pour éviter les démarrages improvisés ou inattendus.

⚠ ATTENTION!

Après l'arrêt de la machine, faire refroidir les surfaces chaudes pendant au moins 15 à 20 minutes avant de s'approcher.

⚠ ATTENTION!

Toujours porter des gants, des chaussures de sécurité, des lunettes, et utiliser des équipements appropriés pendant l'entretien des couteaux de coupe et / ou les autres pièces affilées.

⚠ ATTENTION!

Ne pas effectuer de réparations qui comportent des soudures, des perçages, des débridages, etc. sur des éléments structuraux et des dispositifs de sécurité.

Utiliser uniquement des pièces de rechange d'origine d'Eurosystems. Toutes les autres pièces de rechanges commerciales correspondent aux conditions requises techniques et de qualité spécifiées par Eurosystems.

6.1. PROGRAMME D'ENTRETIEN

Quand	Qui	Quoi	Référence
AVANT CHAQUE DÉMARRAGE	Utilisateur	Contrôler la pression des pneus	Manuel d'utilisation et d'entretien, chap. « Entretien », par. « Roues et pneus »
	Utilisateur	Contrôler le serrage des écrous sur les roues (pneumatiques et non pneumatiques)	Manuel d'utilisation et d'entretien, chap. « Entretien », par. « Roues et pneus »
	Utilisateur	Contrôler que le frein de stationnement fonctionne correctement	Manuel d'utilisation et d'entretien, chap. « Entretien », par. « Frein de stationnement automatique »
	Utilisateur	Contrôler que le levier de prise de force est automatiquement desserré lorsque le levier de sécurité est relâché	Manuel d'utilisation et d'entretien, chap. « Entretien », par. « Desserrage automatique du levier de prise de force »
	Utilisateur	Contrôler que le levier d'embrayage est réglé de la façon appropriée	Manuel d'utilisation et d'entretien, chap. « Entretien », par. « Frein de stationnement automatique »
AVANT CHAQUE DÉMARRAGE	Utilisateur	Contrôler que de l'huile de graissage du type indiqué par le fabricant, et dans les quantités spécifiées, soit présente dans le moteur	Manuel d'utilisation et d'entretien du moteur
	Utilisateur	Contrôler les coffres et le carter de la machine	Manuel d'utilisation et d'entretien, chap. « Entretien », par. « Coffres et carter »

Quand	Qui	Quoi	Référence
EN FIN DES TRAVAUX	Utilisateur	Nettoyer la machine	Chap. « Entretien », par. « Nettoyage de la machine »
APRÈS LES 50 PREMIÈRES HEURES	Centre agréé Eurosystems Spa	Remplacer l'huile des transmissions hydrostatiques - CONSEILLÉ	Manuel d'atelier
	Centre agréé Eurosystems Spa	Contrôler la bonne position des leviers de dérivation à l'actionnement du levier de sécurité	Manuel d'atelier
TOUTES LES 50 HEURES	Utilisateur	Graisser la prise de force	Manuel d'utilisation et d'entretien, chap. « Entretien »
	Utilisateur	Contrôler la distance de support de moteur du châssis de la machine	Manuel d'utilisation et d'entretien, chap. « Entretien »
	Utilisateur	Graisser l'axe de marche avant	Manuel d'utilisation et d'entretien, chap. « Entretien »
	Utilisateur	Contrôler la distance de support de moteur du châssis de la machine	Manuel d'utilisation et d'entretien, chap. « Entretien »
TOUTES LES 100 HEURES DE SERVICE	Utilisateur	Contrôler l'état du joint en étoile présent sur la prise de force de la machine	Manuel d'utilisation et d'entretien, chap. « Entretien »
TOUTES LES 250 HEURES DE SERVICE	Utilisateur	Contrôler l'insert en étoile du joint de PTO et le remplacer s'il est usé	Manuel d'utilisation et d'entretien
TOUTES LES 500 HEURES DE SERVICE	Centre agréé Eurosystems Spa	Remplacer la courroie des transmissions	Manuel d'atelier
	Centre agréé Eurosystems Spa	Remplacer la courroie du moteur	Manuel d'atelier
	Centre agréé Eurosystems Spa	Remplacer le groupe d'embrayage	Manuel d'atelier
	Centre agréé Eurosystems Spa	Contrôler l'usure des plaques de frein de stationnement automatique	Manuel d'atelier
	Centre agréé Eurosystems Spa	Remplacer les roulements du groupe de refoulement et du pignon baladeur de la courroie des transmissions	Manuel d'atelier
LIRE LE MANUEL D'UTILISATION ET D'ENTRETIEN DU MOTEUR SPÉCIFIQUE	Utilisateur	Entretien du filtre, plein et remplacement de l'huile	Manuel d'utilisation et d'entretien du moteur

6.2. ROUES ET PNEUMATIQUES

Lorsqu'on travaille sur les roues, s'assurer que la machine est stationnée correctement (paragraphe «Stationnement ») et qu'il ne peut pas se déplacer, tomber ou se retourner.
Contrôler la pression des pneus avant chaque démarrage.

⚠ ATTENTION!

Des pressions excessives peuvent provoquer des explosions. Utiliser les indications présentes sur le pneu ou dans le chapitre «Spécifications de la machine».

⚠ DANGER!

Avant chaque démarrage, contrôler les écrous de fixation des roues. Couple de serrage 100 Nm

6.3. DISPOSITIFS DE SECURITE

Toutes les tondeuses à moteur polyvalentes P130 sont dotées de deux systèmes actifs de prévention des accidents. Lesdits dispositifs causent l'insertion d'un frein de stationnement automatique sur chaque roue et le désenclenchement de la PTO verticale au desserrage du levier de sécurité [24] [fig. 02].

Avant d'utiliser la machine, s'assurer que ces dispositifs fonctionnent de la façon la plus correcte en exécutant les tests répertoriés ci-dessous.

⚠ ATTENTION!

Si un ou les deux dispositifs de sécurité devaient ne pas fonctionner correctement, ne pas utiliser la machine et intervenir en suivant les instructions présentes dans la section « Pannes ».

6.3.1. DESSERRAGE AUTOMATIQUE DU LEVIER DE PTO

Avec le moteur éteint, actionner le levier de sécurité [24] et enclencher la PTO [22]. En desserrant le levier de sécurité [24], le levier [22] doit retourner en position neutre **N**.

En fonctionnement correct, lorsque le levier de sécurité [22] est desserré, que ce soit brusquement ou progressivement, le levier qui s'engage dans la PTO [24] **doit se décrocher de façon automatique.**

6.3.2. FREIN DE STATIONNEMENT AUTOMATIQUE

1. Avec le moteur éteint, désenclencher

le frein automatique en ramenant le levier [25] dans la position (P) illustrée en [fig. 05]. Vérifier que les roues tournent librement.

En ramenant de nouveau le levier [25] dans la position AUTO (P) il ne doit plus être possible de déplacer manuellement la machine (les roues seront bloquées).

2. Avec le moteur éteint, désenclencher le frein automatique en amenant le levier [25] dans la position (P) illustrée en [fig. 05], ensuite actionner le levier de sécurité [24]. Si le levier [25] retourne en position AUTO (P) le fonctionnement est correct.

6.4. REGLAGE DU LEVIER PTO

⚠ DANGER!

Régler les câbles au moteur éteint en s'assurant d'avoir retiré la clef de contact et la protection de bougie pour prévenir les démarrages inattendus.

Procédure de réglage:

1. Avec le moteur éteint, appuyer sur le levier de sécurité [24] et actionner le levier PTO [22] ;

2. Desserrer le levier de la PTO [22] dans la position d'enclenchement en maintenant enfoncée le levier de sécurité [24];

3. Contrôler que, dans les trous du cylindre montré en [fig. 36] placé sous le tableau de bord, l'entretoise montré en figure apparaît;

4. Tirer le registre jusqu'à ce que l'entretoise est complètement sur la ligne médiane du trou;

5. Avant chaque démarrage, effectuer un contrôle pour garantir la durée maximale de la friction et éviter des surchauffes inutiles.

⚠ DANGER!

Un tir excessif (seul l'entretoise est visible) peut produire des anomalies de fonctionnement de la friction. Au desserrage de l'embrayage, le frein pourrait ne pas s'enclencher correctement en augmentant le temps d'arrêt des outils.

⚠ ATTENTION!

Un tir insuffisant, par contre, peut produire une surchauffe de l'embrayage et en réduire drastiquement l'efficacité et la durée de vie utile.

6.5. MOTEUR

Des instructions pour l'entretien du moteur sont fournies sur le manuel spécifique que l'on trouvera à l'intérieur de chaque emballage.

Ci-après, les avertissements généraux:

• Avant tout démarrage, contrôler qu'une quantité adéquate d'huile lubrifiante soit présente dans le moteur. Faire le plein en cas de besoin.

• Nettoyer périodiquement le filtre à air.

• Remplacer périodiquement l'huile de graissage conformément aux spécifications contenues dans le manuel d'utilisation et d'entretien (si non spécifié diversement, il est conseillé de remplacer l'huile de moteur toutes les 50 heures de service).

ⓘ INFORMATION:

Pour faciliter le retrait de l'huile de graissage, utiliser l'entonnoir présent dans l'enveloppe des accessoires, comme montré en [fig. 37].

6.6. CHANGEMENT D'HUILE DANS LES TRANSMISSIONS HYDROSTATIQUE

Les fluides utilisés dans la transmission hydrostatique ont été hautement sélectionnés et testés. Chaque produit équivalent ou supérieur à ceux indiqués peut être utilisé en alternative.

ⓘ INFORMATION:

Bien qu'aucun changement d'huile ne soit spécifié pour le bon fonctionnement de la machine, le remplacement est conseillé après les 50 premières heures de fonctionnement afin d'éliminer les impuretés éventuelles apparues durant la phase de rodage. S'adresser aux concessionnaires locaux!

6.7. COFFRES ET CARTERS DE MACHINE

Avant chaque démarrage, contrôler que les coffres et les carters de la machine, des outils et des accessoires sont montés correctement et en parfaites conditions.

ⓘ INFORMATION:

Remplacer les protections endommagées avant d'utiliser la machine!

6.8. NETTOYAGE ET LAVAGE

Nettoyage:

1. Arrêter la machine et attendre que toutes les pièces mobiles soient à l'arrêt;

2. Retirer la clef de contact et / ou la protection de la bougie;

3. Attendre que toutes les pièces chaudes de la machine se soient refroidies de façon adéquate (15-20 minutes);

4. Souffler de l'air comprimé dans les

fentes indiquées en [fig. 40] disposées tant sur la partie frontale que sur la partie postérieure de la machine.

⚠ ATTENTION!

Ne retirer en aucun cas les coffres de protection présents sur la machine.

Lavage:

1. Arrêter la machine et attendre que toutes les pièces mobiles soient à l'arrêt;

2. Retirer la clef de contact et/ou la protection de la bougie;

3. Attendre que toutes les pièces chaudes de la machine se soient refroidies de façon adéquate (15-20 minutes);

4. Laver la machine en utilisant une éponge avec du détergent neutre et de l'eau. Éviter les zones avec des étiquettes.

⚠ DANGER!

Ne pas utiliser de l'eau sous pression pour laver la machine. La pression peut endommager le circuit électrique. Éviter un usage excessif d'eau ou l'utilisation d'eau à proximité des parties sensibles telles que le moteur, les batteries, les étiquettes et l'installation électrique.

6.9. REMPLACEMENT DU JOINT EN ETOILE

Toutes les 100 heures de service, contrôler le joint en étoile sur la PTO (prise de force) de la machine en observant la procédure suivant:

- Éteindre la machine et supprimer la clef et / ou la protection de bougie pour prévenir les démarrages accidentels;
- Retirer l'outil ou l'accessoire et attendre que la machine se soit refroidie (15-20 minutes);
- Stationner la machine en observant les instructions rapportées dans le chapitre «Stationnement de la machine»;
- Avec une pince, retirer le Seeger montré en [fig. 43];
- Retirer la partie supérieure du joint;
- Retirer la pièce d'insertion en plastique en étoile.

Le joint ne doit pas présenter de dommages ou être visiblement usé. Le cas échéant; le remplacer en s'adressant à un centre agréé d'Eurosystems.

Pour remonter la pièce en étoile, suivre la procédure dans l'ordre inverse.

6.10. GRAISSAGE

Toutes les 50 heures:

• Graisser la PTO de la machine et les crochets de support d'accessoire/outil [fig. 41];

• Graisser les guides du levier de PTO [22] [fig. 42];

• Graisser l'axe de marche avant placé sous le guidon [fig. 38].

⚠ DANGER!

Toujours éteindre la machine avant de graisser la PTO.

⚠ ATTENTION!

Retirer la clé et / ou la protection de la bougie pour prévenir les démarrages accidentelles. Attendre au moins 15-20 minutes pour que les pièces chaudes de la machine se soient suffisamment refroidies.

6.11. ONTROLE D'USURE DE COURROIE DE MOTEUR

Toutes les 50 heures, il faut contrôler la position du support de moteur [32] par rapport au châssis [33] de la machine [fig. 44]. La lumière qui se forme entre ces deux parties de la machine indique l'état d'usure de la courroie du moteur.

⚠ DANGER!

L'L'élargissement maximum permis est de 12 mm. Remplacer la courroie du moteur dans le cas où le support du moteur est distant de 10-11 mm du châssis pour en éviter la rupture et d'éventuels dommages aux autres organes mécaniques.

7. REMISAGE

⚠ ATTENTION!

Retirer la clef de contact et/ou la protection de bougie pour prévenir les démarrages accidentels ou inattendus. Reposer la clef en lieu sûr et hors de portée des enfants.

⚠ DANGER!

Stationner la machine avec au moins un accessoire attaché pour éviter les basculements. S'il n'est pas possible de suivre scrupuleusement les instructions présentes dans le paragraphe «Stationnement» dans le chapitre «Déplacement de l'emballage et de la machine».

⚠ DANGER!

Toujours fermer le robinet d'essence pour éviter les fuites de carburant.

⚠ DANGER!

Ne pas stationner la machine dans des lieux dans lesquels des matériaux sont présents pouvant développer des incendies, par exemple des engrais, de la paille, du foin, de l'herbe, du bois sec, etc.

Remisage à court terme (moins d'un mois):

1. Nettoyer la machine de façon adéquate;

2. Vider complètement le réservoir ou stationner la machine à la fin du travail en faisant en sorte que la quantité de carburant dans le réservoir soit aussi bas que possible;

3. Stationnement:

a. Ne pas stationner la machine dans des lieux humides;

b. Stationner la machine sur des terrains stables et plats;

c. Stationner la machine en suivant les indications présentes dans le chapitre « Stationnement de la machine ».

4. Couverture:

a. Couvrir la machine avec une couverture en nylon ou en tissu;

b. Couvrir les parties coupantes de la machine, des outils et des accessoires.

Remisage à long terme (plus d'un mois):

1. Nettoyer la machine de façon adéquate;

2. Protéger la PTO en la graissant [fig. 41];

3. Vider complètement le réservoir ;

4. Batterie et installation électrique:

a. Débrancher la batterie (pôle négatif);

b. La garder sous charge avec un chargeur de batterie tampon approprié ou la recharger périodiquement (toutes les 4 semaines);

5. Moteur: retirer la clé de démarrage et/ou la protection de bougie;

6. Roues: garder la machine soulevée de telle façon à éviter le contact statique prolongé des roues avec le terrain;

7. Stationnement :

a. Ne pas stationner la machine dans des lieux humides;

b. Stationner la machine sur des terrains stables et plats;

c. Stationner la machine en suivant les indications présentes dans le chapitre «Stationnement de la machine».

8. Couverture :

a. Couvrir la machine avec une couverture en nylon ou en tissu ;

b. Couvrir les parties coupantes de la machine, des outils et des accessoires.

7.1. VIDANGE DU RESERVOIR D'ESSENCE

⚠ DANGER!

Dans certaines conditions, le carburant peut être extrêmement dangereux, explosif et inflammable. Les explosions ou incendies éventuels peuvent causer de graves dommages aux biens et/ou aux personnes.

⚠ DANGER!

Vider le réservoir d'essence seulement lorsque le moteur est complètement refroidi. Exécuter cette opération à ciel ouvert et nettoyer toute fuite le cas échéant.

⚠ DANGER!

Ne pas fumer, ne pas utiliser de portables ou d'autres dispositifs électroniques. Ne pas approcher de sources de chaleur.

Procédure:

1. Stationner la machine sur une surface stable et plate;

2. Fermer le robinet d'essence [9] [fig. 28] [fig. 29] et allumer la machine;

3. Attendre que la machine se soit éteinte en vidant le filtre et le circuit d'essence entre le robinet (fermé) et la pompe;

4. Lorsque le moteur est éteint, retirer la clef de contact et/ou la protection de bougie pour prévenir tout démarrage;

5. Décrocher le tuyau d'essence du robinet du côté moteur;

6. Insérer le tuyau dans un conteneur adapté à recueillir l'essence;

7. Ouvrir le robinet en vidant tout le contenu du réservoir à l'intérieur du récipient;

8. Pour aider à la vidange complète, incliner la machine en en faisant reposer la partie inférieure et secouer délicatement le guidon.

ⓘ INFORMATION:

Si le robinet d'essence n'était pas présent, s'aider avec une pince en serrant vigoureusement le tuyau. Une fois le tuyau en place à l'intérieur du conteneur de recueil, desserrer la pince en vidant le contenu du réservoir.

7.2. BATTERIE ET CHARGEUR DE BATTERIE (OPTIONAL)

Pendant les longues périodes d'inactivité de la machine, il faut recharger périodiquement la batterie ou la raccorder à un chargeur de batterie tampon (optional) comme suit:

1. Suivant les consignes de sécurité au début du chapitre, enlever la clé du bloc de démarrage [21];

2. Enlever le chargeur de batterie tampon de son emballage;

3. Connecter l'extrémité [a] du chargeur de batterie tampon à l'extrémité [b] qui se trouve au-dessous du capot support mancheron [fig. 45];

4. Connecter le chargeur.

Indications lumineuses du chargeur de batterie:

- TEMOIN rouge: batterie en chargement;
- TEMOIN vert: batterie chargé (fonction de tampon).

⚠ ATTENTION!

Avant de démarrer la machine il faut vérifier que le chargeur de batterie soit déconnecté.

La batterie vieillit même si elle n'est pas utilisée.

S'assurer de raccorder la batterie de façon correcte.

Raccorder d'abord le pôle positif, et seulement après le pôle négatif. Débrancher dans l'ordre opposé.

⚠ ATTENTION!

Ne pas poser la machine en laissant la clef insérée et en position «RUN» pour en éviter le déchargement.

⚠ DANGER!

Faire attention aux gaz générés par des batteries endommagées. Éviter de garder la batterie à proximité de sources de chaleur ou de sources d'étincelles.

8. GUASTI

Problème	Causes	Solution	Qui	Références
Moteur à essence				
LE MOTEUR NE DÉMARRE PAS.	Protection de la bougie non insérée	Raccorder la protection de la bougie	U	Manuel d'utilisation et d'entretien du moteur
	Protection de la bougie défectueuse.	Nettoyer, régler ou remplacer la protection de la bougie	U	Manuel d'utilisation et d'entretien du moteur
	Bougie encrassée	Nettoyer la bougie	U	Manuel d'utilisation et d'entretien du moteur
	Filtre à carburant obstrué	Remettre le moteur à un centre d'assistance	D	-
	Filtre à air encrassé	Nettoyer/remplacer le filtre à air	U	Manuel d'utilisation et d'entretien du moteur
	Air non ouvert	Déplacer le levier d'accélération en position d'air ouvert	U	Manuel d'utilisation et d'entretien de la machine section "Démerrage du moteur"
	Clé de contact sur la position STOP	Tourner la clé de contact sur la position RUN	U	Manuel d'utilisation et d'entretien de la machine section "Démerrage du moteur"
	Réservoir de carburant vide ou presque vide	Remplir le réservoir	U	Manuel d'utilisation et d'entretien de la machine section "Remplissage du réservoir d'essence et de l'huile de moteur"
	Robinet d'essence fermé	Ouvrir le robinet d'essence	U	Manuel d'utilisation et d'entretien de la machine section "Rubinet d'essence"
	Branchements électriques déconnectés	Rebrancher les câbles déconnectés	U	-
	Démarreur ou électrovanne endommagé	Remplacer le démarreur	D	*
	La batterie est déchargée	Contrôler le fusible et le relais et les remplacer s'ils sont endommagés	U	-
		Recharger ou remplacer la batterie de démarrage	U	-
	Fusible grillé	Remplacer le fusible grillé	U	Manuel d'utilisation et d'entretien de la machine section "Pannes"
	Autre	Consulter le manuel d'utilisation et d'entretien du Moteur ou s'adresser à un centre d'assistance (B&S, Honda, etc.)	U/D	-
LE MOTEUR NE S'ARRÊTE PAS	Conduite de mise à la terre défectueuse	Contrôler l'installation électrique	D	-
	Réglage erroné du câble de l'accélérateur - la vanne ne se place pas dans la position STOP	Régler le câble de l'accélérateur	D	-

Problème	Causes	Solution	Qui	Références
LA PUISSANCE DU MOTEUR EST FAIBLE	Réglage de l'accélérateur erroné - la vanne ne rejoint pas la position maximum	Ajuster le câble de l'accélérateur	D	-
	Filtre à air sale	Nettoyer/remplacer le filtre à air	U	Manuel d'utilisation et d'entretien du moteur
	Absence d'huile lubrifiante	Réparer le moteur	D	-
	Problème mécanique au moteur	Réparer le moteur	D	-
Démarrage électrique (en option)				
LE DÉMARRAGE ÉLECTRIQUE NE FONCTIONNE PAS	La batterie est déchargée	Contrôler le fusible et le relais et les remplacer s'ils sont endommagés	U	-
		Recharger ou remplacer la batterie de démarrage	U	-
	La batterie ne se charge pas	Contrôler le fusible et le relais et les remplacer s'ils sont endommagés	D	-
	La batterie n'est pas correctement raccordée	Connecter la batterie sur le circuit électrique	D	-
	Un ou plusieurs fusibles sont endommagés	Remplacer les fusibles	U	-
Machine				
L'EMBRAYAGE NE SE DISSOCIE PAS	Le levier d'embrayage n'est pas correctement réglé	Contrôler le câble de l'embrayage et étalonner le dispositif de réglage	U	Manuel d'utilisation et d'entretien de la machine section "Réglage du levier PTO"
L'EMBRAYAGE PATINE ET NE TRANSMET PAS DE PUISSANCE	Réglage du câble d'embrayage erroné	Contrôler le câble de l'embrayage et étalonner le dispositif de réglage	U	Manuel d'utilisation et d'entretien de la machine section "Réglage du levier PTO"
	L'embrayage s'est consumée	Remplacer le bloc d'embrayage	D	-
	Rupture de la courroie de transmission	Régler la courroie et vérifier l'intégrité des composants à l'intérieur du châssis	D	-
KIT de basculement du moteur (en option)				
LE TÉMOIN ROUGE CLIGNOTE SANS INTER-RUPTION ET LE MOTEUR NE BASCULE PAS	Surcharge possible de la carte	Essayer de reconfigurer la carte en éteignant et rallumant la machine	U	-
		Remplacer la carte de contrôle et/ou l'installation électrique et/ ou l'actionneur	D	-
	Inclinaison frontale et postérieure excessive de la machine	Ramener la machine en position horizontale	U	-
	Présence de corps étrangers entre le support du moteur et le châssis qui empêchent le basculement correct du moteur	Enlever les corps étrangers	U	-

Problème	Causes	Solution	Qui	Références
LE VOYANT ROUGE NE CLIGNOTE PAS MAIS LE MOTEUR NE BASCULE PAS	L'actionneur électrique est endommagé	Contrôler les arrivées de courant et/ou remplacer l'actionneur et/ ou l'installation électrique	D	-
	La carte électronique ne fonctionne pas	Contrôler les arrivées de courant et/ou remplacer la carte électronique	D	-
	Des vis ou des obstacles sont présents dans l'un des deux trous postérieurs du support de moteur et en empêche la rotation	Retirer la ou les vis ou les obstacles présents	U	-
	Présence de corps étrangers entre le support du moteur [] et le châssis [] qui empêchent le basculement correct du moteur	Enlever les corps étrangers	U	-
Roues				
LA VITESSE DES DEUX ROUES SONT DIFFÉRENTES	Le réglage des deux bras de transmission a été fait de façon erronée ou des jeux se sont produits pendant le fonctionnement	Soulever la machine au-dessus du sol et régler la longueur des bras de transmission	D	-
	La procédure d'élimination de l'air n'a pas été exécutée après le remplacement ou le plein d'huile de graissage dans l'une des transmissions, ou les deux	Effectuez la procédure de retrait d'air	D	-
ABSENCE DE TRANSMISSION AU NIVEAU DES ROUES	Rupture de la courroie de transmission	Régler la courroie et vérifier l'intégrité des composants à l'intérieur du châssis	D	-
	Câble du levier de présence d'homme détérioré ou mal réglé	Remplacer ou régler le câble de transmission	D	-
Mancheron et support de mancheron				
LE MANCHERON NE S'ENGAGE PAS PLUS DANS L'UN DES TROUS DE FIXATION LATÉRAUX	Rupture du tourillon de fixation	Remplacer les câbles de réglage latéral du mancheron	D	-
	Grippage du tourillon de fixation	Démonter le support de mancheron et vérifier les conditions de l'axe de fixation. Le remplacer en cas de dommage et / ou graisser le couplage	D	-
LE MOUVEMENT DU LEVIER D'AVANCE N'EST PAS RÉGULIER	Axe insuffisamment graissé	Graisser l'axe	U	Manuel d'utilisation et d'entretien de la machine section "Graissage de l'axe de marche avant"
AU RELÂCHEMENT DU LEVIER DE PRÉSENCE D'HOMME LE LEVIER DE L'EMBRAYAGE NE SE DÉBLOQUE PAS	Le levier de l'embrayage n'est pas suffisamment graissé	Graisser le levier de l'embrayage	U	-

D - S'adresser à un détaillant agréé par Eurosystems ;

U - Utilisateur

8.1. FUSIBLES

⚠ ATTENTION!

N'utiliser que les fusibles spécifiés dans le manuel d'utilisation et d'entretien. Utiliser des fusibles plus grands peut être dangereux et provoquer des dommages à l'installation électrique. Danger d'incendie!

Deux fusibles de 15 A sont situés sous le coffre de support de mancheron [1], à côté du solénoïde et du relais [fig. 39].

Remplacer les fusibles défectueux.

Pour un plan détaillé de l'installation électrique, nous renvoyons le lecteur au chapitre «Schéma du circuit électrique».

9. INSTRUCTIONS SUPPLEMENTAIRES

9.1. ELIMINATION

Au terme de son cycle de vie, le produit doit être éliminé conformément aux normes en vigueur relatives à l'élimination des déchets différenciés et ne peut être traité comme un simple déchet urbain.

Le produit doit être éliminé dans les centres de collecte dédiés ou restitué au revendeur dans le cas où il est prévu de le remplacer par un autre produit équivalent neuf.

Le produit est composé de pièces non-biodégradables et de substances qui peuvent polluer l'environnement si non correctement éliminées. De plus, une partie de ces matériaux peuvent être recyclés en évitant la pollution de l'environnement. Il est de votre et de notre devoir de contribuer à la santé de l'environnement.

Le symbole identifie les équipements électriques et électroniques qui doivent être éliminés séparément, conformément aux normes 2002/95/CE, 2002/96/CE et 2003/108/CE.

Ne jetez pas cet équipements dans les déchets municipaux en mélange, mais il faut les amener dans les zone de collecte sélective.

Demander des informations aux autorités locales sur les zones dédiées à l'élimination des déchets.

Toute personne qui n'élimine pas le produit selon les indications de ce paragraphe est passible de peines selon les normes en vigueur.

9.2. MISE HORS SERVICE ET DEMANTELEMENT

La mise hors service et le démantèlement de la Machine polyvalente P130 consiste dans le démontage du produit par le personnel autorisé conformément aux dispositions contenues dans le Décret législatif italien 81/08 (utilisation des DPI, etc.) et dans la différenciation et l'élimination selon les dispositions du paragraphe 9.1 du présent Manuel d'utilisation et d'entretien.

10. PLAN DU CIRCUIT ELECTRIQUE

Voir [fig. 47].

KAZALO

1. Splošni podatki SLO-02

1.1. Uvod SLO-02

1.2. Kako priročnik uporabljati SLO-03

1.3. Shranjevanje priročnika SLO-03

1.4. Seznam simbolov SLO-04

1.5. Sestavni deli SLO-05

1.6. Opis in način uporabe SLO-07

1.7. Neustrezna uporaba naprave SLO-07

1.8. Splošni podatki SLO-08

1.9. Podatki o napravi in proizvajalcu SLO-08

1.10. Simboli, uporabljeni v priročniku SLO-08

2. Varnostna navodila SLO-09

2.1. Področje delovanja in nevarno območje SLO-10

2.2. Obleka SLO-10

2.3. Razlaga znakov in oznak za nevarnosti na napravi SLO-11

3. Specifikacije naprave SLO-13

3.1. Specifikacije delovanja pod nagibom SLO-15

4. Znaki za upravljanje z embalažo in napravo SLO-16

4.1. Upravljanje z embalažo SLO-16

4.2. Razpakiranje SLO-16

4.3. Dvigovanje SLO-16

4.4. Upravljanje naprave SLO-17

4.5. Parkiranje SLO-17

5. Navodila za uporabo SLO-17

5.1. Krmiljenje naprave SLO-18

5.1.1. Ročica za pospeševanje SLO-18

5.1.2. Varnostna ročica in ročica za samodejno prekinitev delovanja SLO-18

5.1.3. Ročice za pomik naprej, nazaj in omejitev hitrosti SLO-19

5.1.4. Krmilni sistem s pomožno silo (PAS) SLO-20

5.1.5. Ročica za PTO (odjem moči motorja) SLO-20

5.1.6. Ročica za sprostitev opreme SLO-21

5.1.7. Ročica za samodejno parkirno zavoro SLO-22

5.1.8. Ročica za nastavitev krmila SLO-22

5.2. Deli naprave SLO-23

5.2.1. Kolesa SLO-23

5.2.2. Snežne verige (opcijsko) SLO-23

5.2.3. Pokrovi SLO-23

5.2.4. Pipa za gorivo SLO-25

5.2.5. Komplet za nagib motorja (opcijsko) SLO-25

5.2.6. LED-luč na zadnjem delu (opcijsko) SLO-25

5.3. Prva baterijska povezava (opcijsko) SLO-26

5.4. Preventivni pregledi, ki se opravijo pred zagonom naprave SLO-26

5.5. Napolnitev rezervoarja za gorivo in za olje SLO-26

5.6. Namestitev in odstranitev orodij in/ali odatkov SLO-27
5.7. Zagon motorja SLO-27
5.8. Uporaba SLO-28
5.9. Delovanje pod nagibom SLO-29
5.10. Čiščenje med delovnim dnem ... SLO-30
5.11. Zaustavitev motorja SLO-30
6. Vzdrževanje SLO-30
6.1. Program vzdrževanja SLO-32
6.2. Kolesa in platišča SLO-34
6.3. Varnostne naprave SLO-34
6.3.1. Ročica za samodejno sprostitev PTO (odjem moči motorja) SLO-34
6.3.2. Samodejna parkirna Zavora SLO-34
6.4. Prilagoditev ročice PTO SLO-35
6.5. Motor SLO-35
6.6. Menjava olja v hidrostatičnem enjalniku SLO-36
6.7. Pokrovi naprave in ohišje ... SLO-36
6.8. Čiščenje in pranje SLO-36
6.9. Podmazovanje SLO-37
6.10. Menjava zgloba »star joint« .. SLO-37
6.11. Preverite znake obrabe jermena SLO-38
7. Shranjevanje SLO-38
7.1. Izpraznitev rezervoarja za gorivo SLO-39
7.2. Akumulator in polnilnik kumulatorja SLO-40
8. kvare SLO-41
8.1. Varovalke SLO-44
9. Dodatna navodila SLO-44
9.1. Odlaganje SLO-44
9.2. Razgradnja SLO-44
10. Shema napeljave SLO-45

SLO

Prevod izvirnika

1. SPLOŠNI PODATKI

Ta brošura vsebuje ilustracije naprave, ki zaradi večje preglednosti ne prikazujejo zaščitnih delov.

Naprave nikoli ne uporabljajte brez zaščitnih delov, razen če to ni izrecno zahtevano v operativnem priročniku.

1.1. UVOD

Spoštovani kupec,
čestitamo vam za odločitev za nakup nove naprave. Zahvaljujemo se vam za izkazano zaupanje v naše izdelke in vam želimo prijetno uporabo naprave.

Ta navodila smo ustvarili z namenom, da zagotovimo ustrezno in brezhibno uporabo izdelka od samega začetka. Pozorno sledite tem napotkom in vaša naprava bo dolgo delovala kot je predvideno.

Pred začetkom serijske proizvodnje so naše naprave temeljito testirane in med

proizvodnim postopkom dosledno pregledane. Tako lahko na najboljši način zagotovimo, da je kakovost izdelka na visoki ravni.

Ta naprava je bila temeljito testirana s strani nevtralnih subjektov v državi nastanka in je skladna s trenutno veljavnimi varnostnimi standardi. Z namenom, da se zagotovi kakovost izdelka, se morajo uporabiti le originalni rezervni deli.

1.2. KAKO UPORABLJATI PRIROČNIK

Priročnik je razdeljen na poglavja in odstavke, tako da so predstavljeni podatki pregledni in strukturirani na najboljši možen način.

Strani so oštevilčene naraščajoče.

Podatke lahko najdemo na podlagi iskanja ključnih besed, ki so uporabljene v naslovih poglavij, ali pa na podlagi pregleda splošnega kazala.

Navodila, skice in dokumenti, ki jih ta priročnik vsebuje, veljajo za rezervirano vrsto tehnologije, so striktno last podjetja Eurosystems Spa in se jih na noben način ne sme v celoti ali delno reproducirati.

1.3. SHRANJEVANJE PRIROČNIKA

Ta priročnik je del naprave, zato mora biti shranjen v primeru, če naprava zamenja lastnika.

Kupec je dolžan Eurosystems Spa obvestiti o podrobnih podatkih novega lastnika naprave, da se omogoči izmenjava podatkov med strankama in posodobitve tega priročnika za uporabnike.

K ohranjanju navodil pripomoremo s pazljivim ravnanjem z dokumentom s čistimi rokami. Ne smemo ga puščati na umazanih površinah.

Shranjen mora biti v okolju, zaščitenem pred vlago ter vročino, in kjer bo v primeru dvomom vselej mogoča njegova enostavna uporaba.

Deli ne smejo biti odstranjeni, prirejeni ali strgani.

1.4. SEZNAM SIMBOLOV

Opozorilo

Vroči del

Gibljivi deli

Pomembni podatki

Gorivo

Zrak v motorju

Aktivni PTO

N

Nevtralni PTO

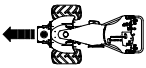

Naprej

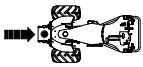

Nazaj

Počasi

Hitro

Samodejna parkirna zavora - aktivirana

Samodejna parkirna zavora – deaktivirana

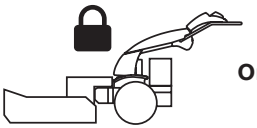

Orodje povezano

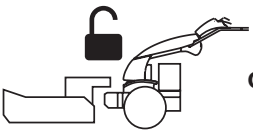

Orodje sproščeno

1.5. SESTAVNI DELI

[sliki A]

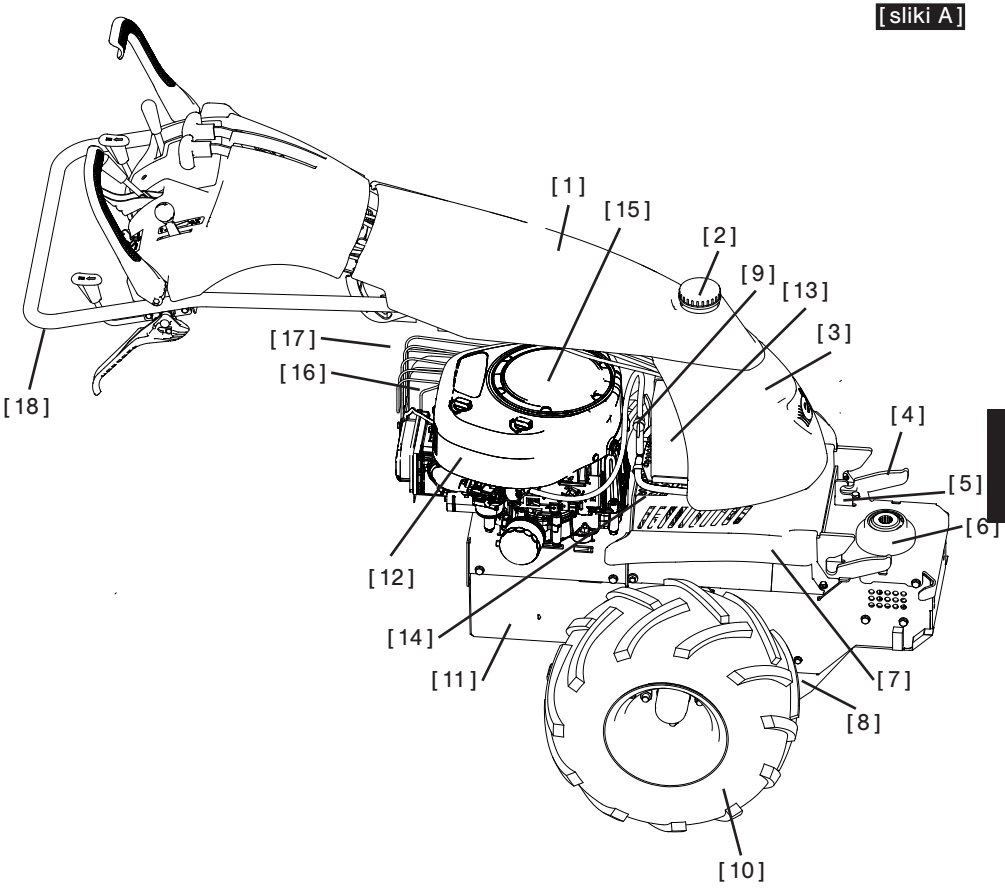

Seznam delov:

1. Pokrov za podporo krmila;

2. Pokrov rezervoarja;

3. Rezervoar;

4. Podporni kavlji;

5. Oprema za pritrditev kavlja;

6. PTO (odjem moči motorja);

7. Spodnji pokrov motorja;

8. Prednji ščitnik;

9. Pipa za gorivo;

10. Kolo;

11. Podporni pokrov motorja;

12. Motor;

13. Akumulator;

14. Ščitnik ročne rešetke;

15. Ročni zaganjalnik motorja;

16. Dušilnik zvoka;

17. Zaščita dušilnika.

18. Krmilo

[sliki B]

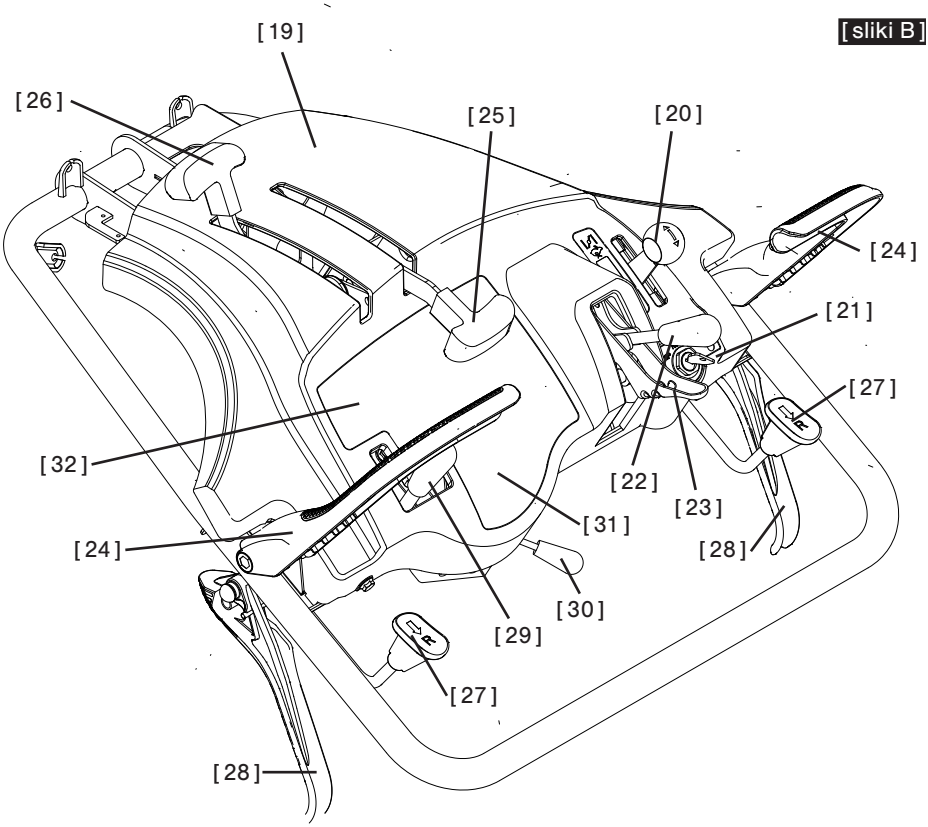

19. Armaturna plošča

20. Gumb za pospeševanje

21. Ključ za zagon (opcijsko)

22. Ročica za izvedbo PTO (odjem moči motorja)

23. Ročica za sprostitev PTO (odjem moči motorja)

24. Ročica za (varnostno) samodejno prekinitev delovanja

25. Ročica za samodejno odstranitev parkirne zavore

26. Ročica za povezavo orodja

27. Ročica za vzvratno prestavo

28. Ročica za prestavo za pomik naprej

29. Ročica za nastavitev krmila

30. Ročica za omejevanje hitrosti

31. LED-luč na zadnjem delu (opcijska)

32. Števec ur (opcijsko)

1.6. OPIS IN PODROČJE UPORABE

Multifunkcijska naprava P130 je ročno upravljana enoosna naprava, na katero se lahko pritrdijo različni dodatki in orodja, testirani ter dobavljeni s strani podjetja Eurosystems Spa.

Dodatki, ki so združljivi z večnamensko napravo tipa P130, so:

- **kosilnica za travinje** – za nego in vzdrževanje trat, cvetličnih gred, kmetijskih polj in podrastja;
- **dvojno rezilo** – lahko se uporabi za košnjo travnikov in kmetijskih polj z namenom pridobivanja trave za seno;
- **lopata za sneg** – za čiščenje snega ali drugih snovi.

Za druge dodatke, združljive z večnamensko napravo P130, si prosim oglejte kataloge podjetja Eurosystems Spa.

1.7 NEUSTREZNA UPORABA NAPRAVE

Multifunkcijska naprava P10 je bila preučevana, oblikovana in izdelana z uporabo najboljše možne tehnologije, ki omogoča povsem varno delovanje, skladno s trenutno veljavnimi standardi za preprečevanje nesreč. V vseh primerih pa je to pogojeno z ustrezno uporabo in pazljivim vzdrževanjem.

Uporaba ni dovoljena:

- napravo uporabljajte samo za namene, ki so navedeni v poglavju »Opis in področje uporabe«;
- naprave ne uporabljajte brez nameščenega orodja ali dodatkov;
- naprave ne uporabljajte z nameščenim orodjem ali dodatki, ki niso bili odobreni s strani Eurosystems Spa;
- naprave ne uporabljajte brez uporabe predpisane PPE;
- naprave ne uporabljajte na neravnih površinah brez upoštevanja napotkov v poglavju »Specifikacije delovanja pod nagibom«;
- naprave ne uporabljajte na neravnih površinah v primeru dežja, slabega vremena in na mokrih ali spolzkih površinah;
- naprave ne uporabljajte v zaprtih prostorih;
- naprave ne uporabljajte, če je stopnja vidljivosti manjša od varnostno določene stopnje, opredeljene v poglavju »Področje delovanja in nevarno območje« (npr. megla, tema ipd.);
- naprave ne uporabljajte za vleko, potisk ali prenos stvari ali oseb, razen v primerih, ko je to izrecno dovoljeno (glejte poglavje »Opis in območje uporabe«);
- osebam mlajšim od 16 let je uporaba naprave prepovedana.

1.8. SPLOŠNI PODATKI

Uporabljati samo originalne dele Eurosystem. V primeru uporabe neoriginalnih delov uporabnik izgubi garancijske pravice.

Zahteva se uporaba izključno originalnih orodij in dodatkov podjetja Euosystems Spa, skladno z navodili, ki so podana v priročniku za uporabo.

Naprave ni dovoljeno prirejati ali strukturno spreminjati. Takšno prirejanje bo izničilo veljavnosti garancije in proizvajalca razrešilo vseh odgovornosti.
Pridržujemo si pravico do konstruktivnih izboljšav naprave brez prirejanja teh navodil.

1.9. PODATKI O NAPRAVI IN PROIZVAJALCU

Eurosystems Spa
Via G.Pastore, 8 zona industriale
42045 Luzzara (RE) - Italia
Tel. : +39 0522 977169
Fax. : +39 0522 977819
Mail: info@eurosystems-spa.com

Eurosystems Deutschland
Handelsgesellschaft mbH
Im Fuchshau 14, D-73635 Rudersberg
Tel. : +49 7183 30590-0
Fax. : +49 7183 30590-20
Mail: info@eurosystems.info

Za pomoč pri vprašanjih in za naročanje delov prosimo, kontaktirajte lokalnega prodajalca in pri tem navedite številko, ki je na oznaki CE pod krmilom [sliki 01].

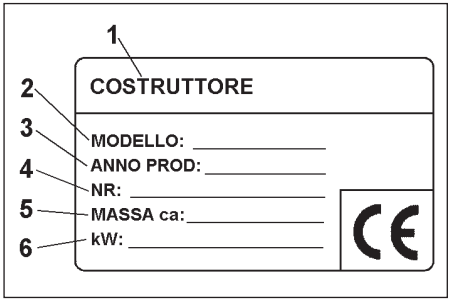

1. Proizvajalec
2. Tip
3. Leto izdelave
4. Serijska številka – progresivno
5. Teža
6. Moč v kW

1.10. SIMBOLI UPORABLJENI V PRIROČNIKU

⚠ NEVARNOST!

Ta simbol prikazuje vse odstavke v tem uporabniškem priročniku, ki lahko vplivajo na varnost, povzročijo smrt in/ali resne poškodbe uporabnika. Vsa varnostna na-

vodila morajo biti posredovana vsem drugim uporabnikom naprave.

⚠ PREVIDNOST!

Ta simbol označuje okoliščine, ki lahko povzročijo manjše poškodbe upravljavca in/ali naprave.

ⓘ PODATKI:

Ta simbol poudarja posebne oznake za večjo preglednost in enostavnejšo uporabo.

2. VARNOSTNA NAVODILA

⚠ NEVARNOST!

Pred montažo in uporabo naprave v celoti preberite in se seznanite z vsebino tega uporabniškega priročnika.

Ta naprava je izdelana skladno z vsemi veljavnimi evropskimi standardi. Kljub temu lahko neustrezna uporaba in neprimerno vzdrževanje povečata tveganje za nastanek nesreče.

Da bi zmanjšali tovrstno tveganje, pozorno preberite varnostna navodila, prikazana spodaj, in na naslednjih straneh bodite pozorni na simbol za nevarnost.

Splošne oznake:

1. mladoletne osebe mlajše od 16 let in osebe pod vplivom alkohola, zdravil ali mamil naprave ne smejo uporabljati;

2. elektromagnetno polje, ki ga motor ustvari z električnim vezjem, lahko moti srčne spodbujevalnike in podobne naprave. Ljudje, ki imajo srčne spodbujevalnike, SE MORAJO pred uporabo naprave posvetovati s svojim osebnim zdravnikom;

3. naprave ne zaženite, ko ste pred orodjem, niti se ji ne približajte, ko deluje. Pri potegu kabla za vžig motorja (če ta obstaja), morata biti orodje in naprava pri miru (če se premikata, sledite navodilom za prilagoditev);

4. med delovanjem hodite in ne tecite;

5. med transportom, vzdrževanjem, čiščenjem, menjavanjem orodij in dodatkov mora biti motor naprave ugasnjen;

6. od naprave se umaknite šele, ko ugasnete motor in napravo varno parkirate v stabilnem položaju;

7. naprave ne zaganjajte v zaprtih prostorih, kjer se lahko nabirajo izpušni plini;

8. pozorni bodite na izpušno cev. Deli okoli izpušne cevi lahko dosežejo temperaturo 80 °C. Zamenjajte izrabljene ali okvarjene dušilnike;

9. naprave ne uporabljajte na površinah z naklonom, večjim od 25°, uporabljajte poseben pokrov za uporabo pod nagibom (glejte si del z naslovom »Specifikacije delovanja pod nagibom«). Bodite izredno pozorni pri obračanju smeri in pri vleki naprave proti sebi;

10. pred začetkom dela z napravo opravite vizualni in fizični pregled (odstavek z naslovom »Varnostne naprave«), da preverite, ali vsi varnostni sistemi in sistemi za preprečevanje nesreč, s katerimi je naprava opremljena, delujejo brezhibno.
Odstranjevanje ali prirejanje teh naprav je prepovedano. Zamenjajte poškodovane ali izrabljene dele;
11. neprimerna uporaba, popravila, izvedena s strani nepooblaščenih oseb, in uporaba neoriginalnih delov vodi do neveljavne garancije in oprostitve proizvajalca vseh odgovornosti.

2.1. PODROČJE DELOVANJA IN NEVARNO OBMOČJE

Uporabnik je odgovoren za varnost ljudi, lastnine in živali, ki so znotraj nevarnega območja naprave.

To območje je opredeljeno kot območje z minimalnim polmerom 10 m s centrom na mestu, kjer je orodje nameščeno na napravo [sliki 02].

⚠ NEVARNOST!
Ta minimalni polmer se lahko poveča glede na vrsto pritrjenega orodja. Pozorno preberite uporabniški priročnik, ki opredeljuje orodje.

Med delovanjem je nahajanje v nevarnem območju prepovedano, ne glede na razlog. Samo upravljavec, ki je prebral in povsem razumel celoten priročnik, je pooblaščen, da je v tem območju ter s čvrstim oprijemom krmila izvaja upravljanje naprave.

Pred zagonom naprave preverite bližnjo okolico. Posebej pozorni bodite na otroke in živali.

Pred začetkom delovanja na nekem območju z njega odstranite vse tuje predmete.
Med delom bodite vselej pozorni na talno površino in bližnjo okolico – kadar zasledite neželene in/ali nevarne predmete pred umikom od operativne postaje in njihovo odstranitvijo napravo ugasnite in jo postavite v varen položaj, ki preprečuje nenaden ponovni zagon in/ali prevrnitev.

2.2. OBLEKA

Med delovanjem morate vselej uporabljati varnostno obutev, rokavice in protihrupno ušesno zaščito najmanj 20 dB.

Stranka ali upravljavec naprave sta izključno odgovorna za pridobitev tovrstne osebne zaščite.

Prav tako je priporočena uporaba varnostnih očal in dolgih, robustnih oblek.

Pozorni morate biti, da se vaši prsti in stopala med delovanjem naprave ne poškodujejo.

2.3. RAZLAGA ZNAKOV IN OZNAK ZA NEVARNOSTI NA NAPRAVI

PREVIDNOST!

Pred uporabo naprave ali izvajanja vzdrževanja si preberite brošuro.

Pred čiščenjem naprave ali izvajanjem vzdrževalnih postopkov ali popravil ugasnite motor in odstranite ključ za zagon (pri različici z električnim zaganjalnikom) in počakajte, da se vsi deli naprave primerno ohladijo (15–20 minut).

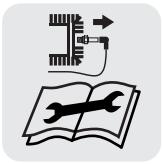

Pred čiščenjem naprave ali izvajanjem vzdrževalnih postopkov ali popravil ugasnite motor in odstranite pokrov vžigalne svečke (pri različici z ročnim zaganjalnikom) in počakajte, da se vsi deli naprave primerno ohladijo (15–20 minut).

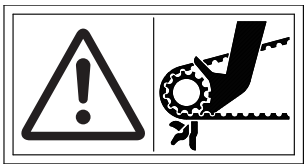

Ne dotikajte se premičnih delov (jermeni in jermenice). Počakajte, da

se ti popolnoma ustavijo in pri tem ostanite na varni razdalji.

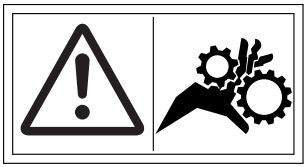

Ne dotikajte se premičnih delov (odjem moči motorja). Počakajte, da se ti popolnoma ustavijo in pri tem ostanite na varni razdalji.

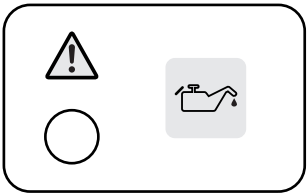

Pomanjkanje motornega olja (različica z električnim zaganjalnikom, motor B&S in ne motor pod nagibom): ko se alarmna luč prižge, nemudoma ugasnite motor in ponovno napolnite rezervoar za motorno olje, kot to zahteva uporabniški priročnik.

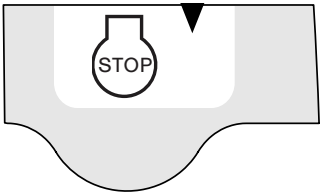

Ugasnitev motorja (različica, ki ima samo ročni zaganjalnik): s premikom gumba za pospeševanje [20] na minimum, bo motor ugasnil.

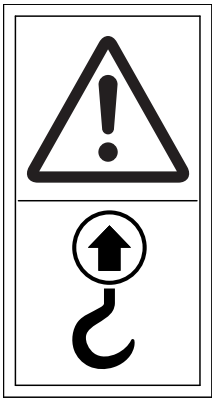

Previdnost! Pri dvigovanju uporabite rokavice in sledite navodilom v tem priročniku.

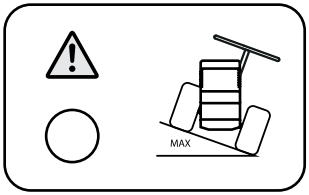

Alarm za prevelik nagib (opcijsko): ko se prižge zagonska luč na zadnjem delu posebnih različic naprave, napravo spravite nazaj v optimalne delovne okoliščine in s tem preprečite okvaro motorja.

3. SPECIFIKACIJE NAPRAVE

1. Splošne dimenzije: približno 1690 x 947 x 1290 mm.

2. Velikost ob parkiranju: približno 1440 x 947 x 950 mm.

3. Dimenzije so odvisne od vrste nameščenih platišč.

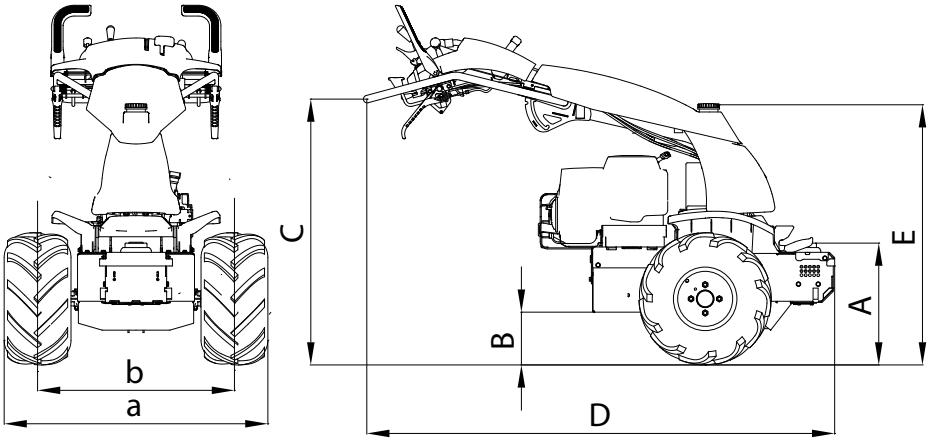

Prenosna os Vrsta	Platišča	a	b	A	B	C	D	E
		mm	mm	mm	mm	mm	mm	mm
EZT	Pnevmatska kolesa	950	706	440	190	960	1680	945
	Železna kolesa (opcijsko)	960	706	460	210	980	1680	965
	Železna kolesa + razširitveni deli (opcijsko)	1460	960	460	210	980	1680	965
ZT-2800	Pnevmatska kolesa	980	706	440	190	960	1680	945
	Železna kolesa (opcijsko)	990	706	460	210	980	1680	965
	Železna kolesa + razširitveni deli (opcijsko)	1490	960	460	210	980	1680	965

4.Odjem moči motorja (PTO):

(a). Prenos: sklopka multidisk z zaviralnim sistemom.

(b). Hitrost z B&S motorjem: trajno 2150 rpm pri hitrosti motorja 3600 rpm.

(c). Hitrost z motorjem Honda: trajno 2050 rpm pri hitrosti motorja 3400 rpm.

(d). Smer rotacije: v smeri urinega kazalca nad PTO.

5. Prenos:

(a). Tip: hidrostatičen:

(i). tip EZT: izhodni navor do 291 Nm;

(ii). tip ZT-2800: izhodni navor do 406 Nm.

(b). Hitrost premikanja naprej: približno 0–7,5 km/h.

(c). Hitrost vzvratnega premikanja: približno 0–3,5 km/h.

6. Krmiljenje:

(a). Sistemi: krmilni sistem s pomožno silo (PAS).

(b). Prilagoditve:

(i). krmilo nastavljivo po višini, brez dodatnega orodja (sedem fiksnih položajev);

(ii). krmilo stransko nastavljivo brez dodatnega orodja (trije fiksni položaji).

7. Olje:

(a). Prenos EZT ali ZT-2800:

(i). vrsta: motorno olje SAE 20W50 ali primeren približek (uporaba motornega olja z najmanj 9.0 cST (55 SUS) pri 110°C (230 °F) in API SL priporočena je klasifikacija). Uporaba sintetična olja po vaši izbiri;

(ii). prostornina: med 1570 ml in 1650 ml [pri tipu EZT], 2285 ml [pri tipu ZT-2800] (med menjavo olja lahko količina variira in je manjša);

(iii). postopek menjave olja: prosimo kontaktirajte pooblaščeni prodajni center Eurosystems Spa za poprodajne storitve.

(b). Motor: oglejte si posebno brošuro za kupljeni motor.

8. Teža:

(a). Naprava: 180 kg.

(b). Zapakirana naprava: 210 kg.

(c). Dodatki ali orodja: glejte posebno brošuro.

9. Kolesa:

(a). 18 x 9,50-8” KENDA (standardno)

(b). Tlak: 18 x 9,50-8” KENDA–1,65 bar (24PSI)

(c). Zategovanje: štiri matice UNF 1/2”x20 z navorom zategovanja 100 Nm

(d). Opcijsko:

(i). železna kolesa: Ø520 x 250 mm;

(ii). Razširitveni deli za železna kolesa: Ø520 x 250 mm;

(i) PODATKI:

Hitrost naprave je lahko različna in je odvisna od nameščenih dodatkov, vrste motorja in talne površine.

3.1. SPECIFIKACIJE DELOVANJA POD NAGIBOM

				Delovanje			Premikanje z ugasnjenim motorjem	
Prenos	**Verzija**	**Vrsta motorja**	**Smer gibanja**	**Pnevmatska kolesa**	**Železna kolesa**	**Železna kolesa + razširitveni deli**	**Pnevmatska kolesa**	**Železna kolesa + razširitveni deli**
EZT	P130 ročni zagon in električni zagon	B&S Honda	Na strani	max 25° max 20°	max 25° max 20°	max 25° max 20°	max 30° max 30°	max 30° max 30°
			Naprej in nazaj	max 25° max 20°	max 25° max 20°	max 25° max 20°		
ZT-2800	P130 ročni zagon in električni zagon	B&S Honda	Sul lato	max 25° max 20°	max 25° max 20°	max 25° max 20°	max 30° max 30°	max 30° max 30°
			Avanti e indietro	max 25° max 20°	max 25° max 20°	max 25° max 20°		
ZT-2800	P130 električni zagon in komplet za nagib motorja	B&S Honda	Sul lato	max 25° max 20°	max 40° max 40°	max 45° max 40°	max 30° max 30°	max 30° max 30°
			Avanti e indietro	max 25° max 20°	max 25° max 20°	max 25° max 20°		

4. OZNAKE ZA UPRAVLJANJE Z EMBALAŽO IN NAPRAVO

⚠ NEVARNOST!

Pri vseh postopkih upravljanja vedno nosite zaščitno obutev in zaščitne rokavice.

4.1. UPRAVLJANJE Z EMBALAŽO

Za odstranitev embalaže uporabite viličarja, kot je prikazano [sliki 03]. Teža embalaže, v kateri je naprava, je opredeljena v odstavku »Specifikacije naprave«.

4.2. RAZPAKIRANJE

Naprava se dobavi zapakirana v embalaži, če ni dogovorjeno drugače.

Kako napravo odstraniti iz embalaže:

- odstranite lesene opornike v štirih kotih embalaže;
- prerežite ali pretrgajte karton na osrednjem delu palete in napravo odstranite z dvigom;
- prerežite vezice na dnu, če so prisotne.

Ko temeljito preberete uporabniški priročnik P130 in navodila razumete, napravo zaženite s sledenjem navodilom v poglavju »Navodila za uporabo« in jo odstranite iz palete.

4.3. DVIGOVANJE

⚠ NEVARNOST!

Uporabljajte samo sisteme, pokrove in instrumente, ki so primerni za dvigovanje mas, ki so enaki ali boljši od navedenih v poglavju »Specifikacije naprave«.

⚠ NEVARNOST!

Med premikanjem tovora ne hodite in se ne zadržujte pod njim.

⚠ PREVIDNOST!

Ne uporabljajte sistemov za dvigovanje ali pokrovov z ostrimi deli.

⚠ NEVARNOST!

Pred uporabo dvižnih vrvi ali trakov preverite, ali so ti dovolj močni. Če kažejo znake poškodb, jih zamenjajte.

⚠ PREVIDNOST!

Nikoli ne dvigujte naprave, ko je pritrjena na dodatek ali del pokrova.

Napravo dvignite samo s kavlji, prikazanimi na sliki na zadnjem delu okvirja. Če ni razširitvenega dela za dvigovanje, je treba.

odstraniti pokrov podpore krmila [1] [sliki A] s postopkom, opisanim v poglavju »Pokrov podpore krmila«, da se izognemo poškodbam.

4.4. UPRAVLJANJE NAPRAVE

⚠ NEVARNOST!

Pred transportiranjem naprave izpraznite rezervoar za gorivo in zaprite pipo za gorivo, da s tem preprečite uhajanje goriva (poglavji »Pipa za gorivo« in »Praznjenje rezervoarja za gorivo«).

Za natovarjanje naprave in orodja in/ali dodatkov na tovorno vozilo uporabite rampe z zadostno maksimalno obremenitvijo za težo naprave in dodatkov, ki so nameščeni na napravo. Oglejte si odstavka »Specifikacije naprave« ter »Posebna orodja in dodatki«.

Če je na voljo dvižni žerjav, sledite navodilom v odstavku »Dvigovanje«. Naprave ne dvigujte, če so nameščeni dodatki in/ali orodja.

Napravo parkirajte tako, kot zahtevajo navodila v odstavku »Parkiranje naprave«.

4.5. PARKIRANJE NAPRAVE

Napravo vselej parkirajte, kot je prikazano na [sliki 07] ali s pritrjenim dodatkom ali orodjem, ki zagotavlja stabilnost.

Postopek:

1. sprednji del naprave naj bo oprt na talno površino;

2. z uporabo ročice za prilagajanje [29] ponovno postavite krmilo v parkirni položaj (bližje k motorju);

3. nežno oprite krmilo na tleh. Če je treba, ga zavijte v krpo, da preprečite nastanek prask.

⚠ PREVIDNOST!

Prepričajte se, da je parkirna zavora [25] aktivna in vklopljena.

5. NAVODILA ZA UPORABO

⚠ NEVARNOST!

Pred uporabo naprave preberite in se temeljito seznanite z uporabniškim priročnikom. Posebno pozorni bodite na varnostne indikacije v poglavju »Varnostna navodila«.

ⓘ PODATKI:

Krmilni ukazi so prikazani na [sliki A] na strani EN- 05 e [sliki B] e EN-06.

5.1. KRMILJENJE NAPRAVE

5.1.1. ROČICA ZA POSPEŠEVANJE

Ročica za pospeševanje [20] [sliki B] omogoča stopenjsko prilagoditev hitrosti od najnižje do maksimalne (približno 3600 ±100 rpm pri motorjih B&S in 3400 ±100 rpm pri motorjih Honda).

(i) PODATKI:

Pri prvem zagonu motorja ročico za pospeševanje nastavite v položaj (omejen pretok) ali v položaj z odprtim pretokom zraka, kot je prikazano na [sliki. Ko motor naslednjič zaženete, nastavite ročico na vmesni položaj med minimumom 09a] in maksimumom.

5.1.2. VARNOSTNA ROČICA IN ROČICA ZA SAMODEJNO PREKINITEV DELOVANJA

a) Naprava v ustavljenem položaju – ročica za samodejno prekinitev delovanja [24] je v sproščenem položaju:

(i). aktivna parkirna zavora na obeh kolesih naprave;

(ii). ročica PTO [22] je deaktivirana ali je preprečeno povezovanje sistema z ročico PTO v delovnem položaju;

(iii). sistem: krmilni sistem s pomožno silo (PAS).

⚠ PREVIDNOST!

Motor ob sprostitvi ročice za samodejno prekinitev položaja še naprej deluje [24].

⚠ NEVARNOST!

Po sprostitvi ročice PTO se rezila še naprej nekaj sekund premikajo zaradi centrifugalnega učinka [22].

b) Delujoč položaj – ročica za samodejno prekinitev delovanja pritisnjena:

(i). parkirna zavora deaktivirana;

(ii). sistem za povezovanje ročice PTO je aktiven;

(iii). aktivne hidrostatične prestave – napravo je mogoče premakniti z uporabo ročice za premik naprej [28] ali vzvratno [27] in s krmilnim sistemom s pomožno silo (PAS).

⚠ NEVARNOST!

V delujočem položaju nikoli ne zaklenite ročice za samodejno prekinitev delovanja [24]. Zamenjajte poškodovane dele in redno preverjajte, ali delujejo ustrezno.

⚠ NEVARNOST!

Pred vsako uporabo preverite, ali varnostni sistem povezan z ročico za samodejno prekinitev delovanja deluje ustrezno [24] z uporabo postopka opisanega v poglavju »Aktivne varnostne naprave.«

⚠ NEVARNOST!

V primeru nevarnosti nemudoma sprostite ročico za samodejno prekinitev delovanja [24].

5.1.3. ROČICA ZA POMIK NAPREJ, NAZAJ IN OMEJITEV HITROSTI

ⓘ PODATKI:

Da lahko uporabljamo ročici za pomik naprej [28] in nazaj [27] mora biti aktivirana ročica za samodejno prekinitev delovanja [24].

Pomikanje naprej:

Postopoma potegnite eno izmed ročic za pomik naprej [28] [sliki 10b]. Hitrost naprave bo različna v načinu trajnega delovanja, od najmanj 0 km/h do največje hitrosti, ki je določena in omejena s položajem ročice za omejevanje hitrosti [30] [sliki B].

Vzvratno pomikanje:

Za aktiviranje vzvratnega pomikanja pritisnite ročici [20] [sliki 10c] s palcema ali z dlanjo. Hitrost naprave bo različna v načinu trajnega delovanja, od najmanj 0 km/h do približno 3,5 km/h.

Ročica za omejevanje hitrosti (samo pri pomikanju naprej):

S pomikanjem ročice za omejevanje hitrosti [30] v višjo prestavo [sliki 06] ali nižjo prestavo se maksimalna hitrost naraščanja poveča ali zmanjša. Maksimalna hitrost v vzvratni prestavi ni odvisna od položaja ročice za omejevanje hitrosti.

Vselej uporabite hitrost pomikanja, ki je primerna delu, ki ga opravljate.

⚠ NEVARNOST!

Ne poskušajte prirejati in spreminjati sistema z ročicami, da bi spremenili minimalno in maksimalno hitrost.

ⓘ PODATKI:

Maksimalna in minimalna hitrost je lahko odvisna od nameščenega orodja (teže, trenja s podlago ipd.) in vrste ter pogojev na talni površini.

5.1.4. KRMILNI SISTEM S POMOŽNO SILO (PAS)

ⓘ PODATKI:

Da lahko uporabljamo krmilni sistem s pomožno silo, mora biti pritisnjena ročica za samodejno prekinitev delovanja [24].

S premikanjem krmila [18] v desno ali v levo se spremeni hitrost levega in desnega kolesa [sliki 08].

ⓘ PODATKI:

Krmilni sistem s pomožno silo deluje tudi, ko je krmilo [18] nastavljeno na enega izmed fiksnih položajev.

5.1.5. ROČICA ZA IZVEDBO PTO (ODJEM MOČI MOTORJA)

⚠ PREVIDNOST!

Pred upravljanjem ročice za odjem moči motorja [22] se prepričajte, da je orodje ustrezno nameščeno (poglavje »Povezovanje opreme«).

⚠ NEVARNOST!

Ročice za odjem moči motorja PTO [22] ne uporabljajte, če ni nameščeno nobeno orodje. NEVARNOST!

ⓘ PODATKI:

Da bi ročica za aktiviranje PTO (odjema moči motorja) [22] ostala aktivna, mora biti hkrati pritisnjena tudi ročica za samodejno prekinitev delovanja [24]. Če ročica [24] ni pritisnjena, ročice PTO ne bo mogoče premakniti [22] v operativni položaj.

ⓘ PODATKI:

Pazljivo preglejte navodila za prilagajanje v poglavji »Prilagajanje PTO ročice«, ki opisujejo pravilno uporabo sklopke.

Attivazione:

1. aktivirajte ročico za samodejno prekinitev delovanja [24] [sliki 11a];

2. zatem aktivirajte ročico za sprostitev [23] [sliki 11b e 11c];

3. ročico [22] premaknite z nevtralnega **N** položaja v aktivni položaj, kot prikazuje [sliki 11d];

4. na tej točki sprostite ročico za sprostitev [23].

Za sprostitev ročice PTO sprostite ročico za samodejno prekinitev delovanja [24] ali uporabite ročico za sprostitev [23].

5.1.6. OPREMA ROČICE ZA SPROSTITEV

Splošna opozorila za povezovanje in sprostitev orodja:

⚠ PREVIDNOST!

Ne uporabljajte orodja ročice za sprostitev [26] [slikiB] ko je PTO v delujočem stanju. Verjetnost, da pride do poškodbe prenosa, je velika.

⚠ NEVARNOST!

Pred uporabo orodja za sprostitev [26] se prepričajte, da je naprava parkirana na ravni površini in je v stabilnem položaju.

⚠ NEVARNOST!

Postopke povezovanja/sproščanja orodja izvajajte le, ko je motor ugasnjen.

Povezovanje opreme:

- Prepričajte se, da je motor naprave ugasnjen;
- Prepričajte se, da je ročica PTO [22] nevtralnem **N**;
- Sprostite upravljalno zavoro s pomikanjem ročice [25] v položaj (P), kot je prikazano na [sliki 12];
- Premaknite ročico [26] v položaj;
- Preverite, da so prednji kavlji [5], ki so na napravi, odprti;
- Potisnite napravo, približajte jo prednjemu delu orodja pod naklonom približno 30°, kot prikazuje slika [sliki 13];
- Ko je enkrat zatič orodja v vodilu [sliki A] napravo potisnite, tako da je njen prednji del v horizontalnem položaju, kot prikazuje slika na [sliki 14];
- Prepričajte se, da je zatič na koncu vodil [4] [sliki A];
- Upravljajte ročico za povezovanje orodja [26] da pride v položaj, ki ga prikazuje slika [sliki 16];

⚠ PREVIDNOST!

Pred prižigom stroja z naslednjim postopkom preverite, ali je bil dodatek z napravo pravilno povezan:

- **Ko je motor izključen, pritisnite ročico za stranski priključek [24] in ročico za sklopko [22] postavite v položaj za upravljanje.**
- **Držite ročico [24] in počasi povlecite vrv za ročni zagon motorja.**
- **Povezava dodatka stroja bo aktivna, ko bo mogoče premikajoče dele dodatka premikati z vlečenjem vrvi.**

ⓘ PODATKI:

Med tem postopkom boste zaslišali »KLIK«, ko se bo zaponka dodatka zataknila v spoj na stroju.

⚠ PREVIDNOST!

Izvajanje tega postopka s prižganim motorjem lahko poškoduje mehanske dele PTO-priključne gredi ter s tem ogrozi postopek prenosa elektrike med strojem in dodatkom.

Sprostitev opreme:

- Napravo ugasnite na ravni in stabilni površini;
- Prepričajte se, da je ročica PTO [22] nevtralnem **N** položaju;
- Sprostite parkirano zavoro s pomikanjem ročice [25] v položaj (P);
- Odprite kavlje za pritrditev in premaknite ročico [26] v položaj ;
- Na krmilo pritisnite od spodaj navzgor, tako da prednji del naprave zdrsne z orodja.

ⓘ PODATKI:

Vsak kos pokrova opredeljujejo posebni postopki, prikazani v tej brošuri. Za bolj podrobne pojasnitve si oglejte posebne postopke.

5.1.7. SAMODEJNA PARKIRNA ZAVORA

Deaktivirajte samodejno parkirno zavoro s pomikanjem ročice [25] v (P) položaj, kot je prikazano na [sliki 12], da boste lahko napravo premaknili, ko motor ne deluje.

ⓘ PODATKI:

Samodejna parkirna zavora se samodejno ponovno aktivira s pritiskom na ročico za samodejno prekinitev delovanja [24].

5.1.8. ROČICA ZA PRILAGAJANJE KRMILA

⚠ NEVARNOST!

Ročice za prilagajanje ne uporabljajte, ko se naprava premika. Pred uporabo se prepričajte, da je naprava v stabilnem položaju.

- Premaknite ročico za prilagajanje [29] naprej, kot prikazuje [sliki 17] da boste lahko nastavili višino krmila [sliki 18] - obstaja sedem položajev nastavitve poleg položaja za parkiranje/shranjevanje;
- Premaknite ročico za prilagajanje[29] desno, kot je prikazano na [sliki 19] da boste lahko krmilo premaknili na stran, kot prikazuje [sliki 20] - trije položaji: osrednji, 30° na desno in levo.

⚠ NEVARNOST!

Ročice za prilagajanje ne uporabljajte, ko se naprava premika. Pred uporabo

se prepričajte, da je naprava v stabilnem položaju.

5.2. DELI NAPRAVE

5.2.1. KOLESA

Za maksimalen oprijem lahko pnevmatska kolesa opremite z utori v smeri gibanje, kot prikazuje [sliki A].

Vedno preverite, da kolesa ne motijo delovanja drugih delov naprave.

PODATKI:

Kolo je pritrjeno z uporabo štirih UNF 1/2" z 20 maticami. Uporabite originalne sisteme za pritrjevanje v navedenih dimenzijah.

5.2.2. SNEŽNE VERIGE (OPCIJSKO)

Pri delu s snežnimi verigami, nameščenimi na kolesa, se vedno prepričajte, da je dovolj prostora med verigami in deli naprave.

5.2.3. POKROVI

NEVARNOST!

Pred vsakim zagonom motorja se prepričajte, da so pokrovi ustrezno pritrjeni. Nadomestite poškodovane dele.

NEVARNOST!

Pokrove odstranite samo, ko je motor ugasnjen in ga ne zaženite, dokler niso pokrovi ponovno nameščeni.

Pokrov za podporo krmila

Pred odstranitvijo pokrova za podporo krmila [1] najprej odstranite pokrov rezervoarja za gorivo [2], kot prikazuje [sliki 21].

NEVARNOST!

Pokrova rezervoarja za gorivo ne odstranite [2], če je rezervoar delno poln ali če motor deluje. Prepričajte se, da sredstev, ki utegnejo sprožiti eksplozijo, ne približujete rezervoarju [3] (toplotni viri, električni material ipd.).

Tako se ustvari pritisk od spodnjega dela navzgor, ki omogoča odstranitev povezovalnih zatičev iz podpornikov na napravo, kot prikazuje [sliki 22].

Za povezavo s pokrovom [1] ga položite na podpornik krmila in ko enkrat preverite, da je položaj vseh povezovalnih zatičev ustrezen, pritisnite z vrha navzdol.

Pokrov je nameščen pravilno, če se zatiči popolnoma prilegajo.

Ponovno privijte pokrov rezervoarja za gorivo [2].

Spodnji pokrov

⚠ NEVARNOST!
Spodnjega pokrova [7] ne odstranjujte, kadar naprava deluje. Prisotni gibljivi deli!

Za popolno odstranitev spodnjega pokrova [7] sledite spodaj navedenim točkam:

1. Napravo ugasnite;
2. Počakajte najmanj 15–20 minut, da se vroči deli naprave ohladijo (motor, hidrostatične prestave, sklopka, zglob itd.);
3. Deloma odvijte zadnja dva vijaka in odvijte sprednja dva vijaka, kot prikazuje [sliki 23] (sprednja vijaka ostaneta pritrjena na pokrov);
4. Dvignite pokrov, da s tem vklopna vodila na zadnjem delu izklopijo, kot prikazuje [sliki 24];
5. Pokrov potegnite proti sprednjemu delu naprave, da ta zdrsne na sprednjih kavljih [4].

Za namestitev sprednjega pokrova [7] sledite zgoraj opisanemu postopku v obratnem vrstnem redu, posebej pa bodite pozorni na naslednje točke:

1. Vstavite jekleni pločevinasti ščitnik [14] in se prepričajte, da se vodila prilegajo s pokrovom, kot prikazuje slika [sliki 25];
2. Prepričajte se, da sta stranska jezička pravilno vstavljena v sidrišča na jekleni pločevini, kot prikazuje [sliki 25];
3. Prepričajte se, da prednji del sega dlje od pokrova sistema prenosa [sliki 25];
4. Zategnite vijaka na zadnjem delu in na prednjem delu, kot prikazuje [sliki 23].

Armaturna plošča:
Za odstranitev armaturne plošče [19]:

- Deloma odvijte vijaka, kot prikazuje [sliki 26];
- Odstranite gumba na ročicah [20], [25], [26] in [29], kot je prikazano na [sliki B];
- Armaturno ploščo dvignite in jo potisnite, da zdrsne z vodil [sliki 27].

ⓘ PODATKI:
Če gre za različico z električnim zagonom, je treba potisniti zagonski blok [21] in povezovalnike LED-luči na zadnjem delu [31].

Za namestitev armaturne plošče sledite postopku v obratnem vrstnem redu.

5.2.4. PIPA ZA GORIVO

Naprava ima ODPRTO/ZAPRTO pipo za gorivo, ki je namenjena prekinjanju pretoka goriva v motor in s tem preprečuje, da bi gorivo puščalo med transportom in hrambo.

Pri napravah, ki so opremljene z motorji B&S, je pipa na dovodni cevi, ki povezuje rezervoar s filtrom in je v neposredni bližini [sliki 28].

Za naprave opremljene z motorji HONDA, je pipa nameščena pod uplinjač in je del bloka motorja [sliki 29].

5.2.5. KOMPLET ZA NAGIB MOTORJA (OPCIJSKO)

Na voljo kot dodatna opcija pri različicah z električnim zagonom, ki omogoča samodejno prilagoditev naklona motorja za približno 20° na vsaki strani, kot prikazuje [sliki 30].
Uporablja se z železnimi kolesi in razširitvenimi deli, za delo na naklonih nad 20° do maksimalno 45°.

Do približno 20° motor samodejno ostane v pokončnem položaju. Nad 20° pa se nagne navzdol, kot je prikazano na [sliki 30b].

⚠ PREVIDNOST!

Luknje prikazane na [sliki 31] morajo biti prazne. Vanje ne vstavljajte vijakov ali drugih predmetov.

⚠ NEVARNOST!

Pri delu na naklonih, ki so večji od 20°, vselej uporabljajte železna kolesa z razširitvenimi deli, kot je opisano v poglavji »Specifikacije delovanja pod nagibom«.

ⓘ PODATKI:

Ko naprava ugasne, motor ostane v svojem trenutnem položaju. Ob vžigu s ključem za zagon [21], bo naprava motor po nekaj sekundah poravnala (če je nagib manjši od 20°).

ⓘ PODATKI:

Po spremembi nagiba je običajno, da preteče nekaj sekund, preden je motor v povsem vertikalnem položaju.

5.2.6. LED-LUČ NA ZADNJEM DELU (OPCIJSKA)

LED-luč na zadnjem delu [31] pri različici

z električnim zagonom in kompletom za nagib motorja nakazuje:

Pri vklopu na mestu:

motorno olje, prenizek tlak, hitro zmanjšate naklon in/ali preverite količino motornega olja.

Pri vmesnem vklopu:

deset sekund po zagonu: inicializacija krmilne plošče;

med delom: ko je maksimalni nagib presežen, hitro zmanjšajte naklon.

5.3. PRVA BATERIJSKA POVEZAVA (OPCIJSKO)

Pred zagonom naprave, opremljene z električnim zaganjalnikom, morate povezati negativni pol akumulatorja s kabli, kot prikazuje [sliki 46].

Koraki:

1. krmilo premaknite na desno stran naprave;

2. odstranite gumijast pas [a];

3. pritrdite očesce črnega kabla na akumulator [c] z uporabo vijaka [d], tesnila [e] in podložke [f], ki so nameščeni na akumulatorju;

4. akumulator ponovno namestite na njegov nosilec;

5. odstranite gumijast pas [a].

5.4. PREVENTIVNI PREGLEDI, KI SE OPRAVIJO PRED VSAKIM ZAGONOM MOTORJA

Na začetku delovnega dne pred zagonom naprave opravite naslednje preventivne preglede:

- Preverite, ali vse varnostne naprave delujejo ustrezno in preverite prisotnost in stanje vseh ščitnikov (glejte odstavek »Varnostne naprave« in »Pokrovi«).
- Preverite, ali so pnevmatska kolesa ustrezno napolnjena, skladno s specifikacijami, prikazanimi v poglavju »Specifikacije naprave«.

⚠ NEVARNOST!

Če pri pregledu varnostnih naprav in ščitnikov naletite na pomanjkljivosti, prekinite vse dejavnosti.

5.5. NAPOLNITE REZERVOARJA ZA GORIVO IN ZA OLJE

⚠ PREVIDNOST!

Za potrebe transporta je rezervoar prazen in v motorju ni mazalnega olja. Prepričajte se, da ga pred zagonom naprave vlijete.

Vedno uporabljajte sveže, čisto gorivo

(največ tri mesece staro) in ustrezne posode. Uporaba neskladnih kant ali posod ni dovoljena.

Rezervoar napolnite, kot je prikazano na [sliki 34]. Te stopnje ne prekoračite pri delu na površinah, ki niso ravne, da se s tem prepreči izpuščanje iz pokrova.

⚠ NEVARNOST!

Pri ravnanju z vnetljivimi tekočinami bodite previdni.

⚠ NEVARNOST!

Gorivo je zelo vnetljivo in v nekaterih okoliščinah eksplozivno.

⚠ NEVARNOST!

Opozorilo za natakanje goriva:

- **Rezervoarja ne polnite v zaprtih, slabo zračnih okoljih in/ali na naklonih, ki presegajo 20°;**
- **Pred polnjenjem rezervoarja napravo ugasnite, odstranite ključ za zagon (kjer ta obstaja) in/ali pokrov vžigalne svečke;**
- **Počakajte, da se naprava povsem ohladi (najmanj 30 minut);**
- **Goriva ne izpostavljajte toplotnim virom in/ali virom, ki lahko potencialno sprožijo vžig;**
- **Ne kadite;**
- **Rezervoar napolnite samo do stopnje navedene v tem poglavju in nič dlje;**
- **Uporabite primeren sistem za polnjenje, kot so lijaki itd;**
- **Če gorivo pušča, napravo osušite in jo pred zagonom premaknite na varno mesto.**

⚠ NEVARNOST!

Če opravljate delo na neravnem terenu, rezervoarja ne napolnite čez stopnjo, navedeno v tem poglavju, da preprečite puščanje goriva.

5.6. NAMESTITEV IN ODSTRANITEV ORODIJ IN/ALI DODATKOV

Za dodatna orodja in/ali sete dodatkov ter navodila za demontažo se obrnite na posebne brošure.

Za splošna navodila si oglejte poglavje »Ročica za sprostitev povezave orodja«.

5.7. ZAGON MOTORJA

1. Preverite količino motornega olja (glejte brošuro za uporabo motorja);

2. Odprite pipo za gorivo (če obstaja);

3. če je motor ohlajen (prvi zagon) postavite ročico za pospeševanje [20] v položaj »choke« (omejen pretok) ali v

položaj z odprtim pretokom zraka [sliki 09c];

4. Če je motor segret, postavite ročico za pospeševanje [20] na sredino med minimalno in [sliki 09a] in maksimalno [sliki 09b];

5. V različici z ročnim zagonom, se postavite izven nevarnega območja (poglavje »Področje delovanja in nevarno območje«) in močno potegnite zaganjalno vrvico [15]. Postopek po potrebi ponovite, dokler se motor ne zažene;

6. Za verzije z električnim zagonom vstavite ključ [21] in ga obrnite v položaj »START«.

⚠ PREVIDNOST!

Ključa ne zadržite dolgo v položaju START in ga takoj, ko motor vžge sprostite. Ko naprava deluje, ključa ne premikajte v položaj START.

7. Ko je enkrat motor zagnan, premaknite ročico za pospeševanje [20] na vmesni položaj in pustite, da se motor segreje (5–10 minut), preden napravo nastavite na najvišjo hitrost in začnete delo.

5.8. UPORABA

⚠ NEVARNOST!

Vselej bodite posebej pozorni, ko je aktiviran PTO.

⚠ NEVARNOST!

Vedno uporabljajte opremo za osebno zaščito, kot je opisano v poglavju »Obleka«.

⚠ NEVARNOST!

Medtem ko naprava deluje, nikoli ne zapustite položaja za krmilom. Zagnane naprave nikoli ne pustite brez nadzora.

⚠ NEVARNOST!

Ne prilagajajte krmila, ko se naprava premika.

⚠ NEVARNOST!

Pozorni bodite na dele naprave, kot sta dušilnik in zaščita dušilnika.

⚠ NEVARNOST!

Če se naprava in/ali dodatki zamašijo, pred interveniranjem ugasnite motor in odstranite ključ za zagon in/ali pokrov vžigalne svečke.

⚠ NEVARNOST!

Če se orodje, dodatek ali naprava poškodujejo, motor nemudoma ugasnite.

Postopek:

1. Napravo zaženite, kot opisuje poglavje »Zagon motorja«;

2. Pred začetkom dela prilagodite krmilo glede na potrebe, ali pa ga namestite v položaj, ki je najbolj primeren vrsti dela, ki se bo opravljalo;

3. Nastavite najvišjo hitrost premikanja naprej s prilagajanjem ročice za omejitev hitrosti [30];

4. Pritisnite ročico za samodejno prekinitev delovanja [24] in jo držite;

5. Za pomik naprej ali nazaj uporabite ročici [27] ali [28];

6. Za premik v levo ali desno upravljajte krmilo, kot je opisano v poglavju »Krmilni sistem s pomožno silo«;

7. Za aktiviranje orodja uporabite ročico [22].

Za posebne opise relativnih ukazov si oglejte poglavje »Operativno krmiljenje«.

5.9. DELOVANJE POD NAGIBOM

⚠ NEVARNOST!

Pri delovanju pod nagibom morate uporabiti železna kolesa in razširitvene dele, kot je opisano v poglavju "Specifikacije delovanja pod naklonom".

⚠ NEVARNOST!

Pri delu pod nagibom poskrbite, da bo krmilo paralelno s smerjo potovanja in ne bo v eni izmed dveh stranskih lukenj za prilagoditev (±30°).

⚠ NEVARNOST!

Nikoli ne opravljajte dela na mokri, spolzki površini z naklonom. Vedno bodite pozorni na okolico in delovno površino.

⚠ NEVARNOST!

Naprave ne uporabljajte v dežju.

⚠ NEVARNOST!

Uporabite primerno obutev.

Vedno opravljajte delo bočno na pobočje in sledite poti, kot prikazuje [sliki 35].

Maksimalni naklon delovne površine je omejen s tehničnimi karakteristikami motorja na 20° v vse smeri [sliki 32] , če ni drugače opisano v priročniku za upravljanje z motorjem.

Če je naprava opremljena s kompletom za delovanje pod nagibom (opcijsko), se maksimalni lateralni nagib z uporabo železnih koles in razširitvenih delov lahko poveča na 45°, kot je opisano v poglavju »Specifikacije delovanja pod nagibom« [sliki 33].

5.10. ČIŠČENJE MED DELOVNIM DNEM

Če je treba napravo med delovnim dnem očistiti (zeli, umazanija, blato itd.), motor ugasnite in odstranite ključ za zagon in/ali pokrov vžigalne svečke, da preprečite nenameren zagon.

⚠ NEVARNOST!

Pred vstopom v območje nevarnosti počakajte, da se vsi gibljivi deli naprave ustavijo (najmanj deset sekund od trenutka, ko se motor ustavi).

⚠ NEVARNOST!

Počakajte, da se vroči deli naprave ohladijo (najmanj 15–20 minut).

⚠ NEVARNOST!

Za čiščenje uporabite orodja, ki so primerna glede na vrsto orodja/dodatka, ki se uporablja (posebna navodila so na voljo v uporabniškem priročniku za orodja in dodatke). Pozorni bodite na rezalne dele.

5.11. UGASNITE MOTOR

Različica na ročni zagon:

Ročico za pospeševanje [20] postavite v položaj za mirovanje in počakajte, da se motor ustavi.

Različica na električni zagon:

Za verzije z električnim zagonom, vstavite ključ [21] in ga obrnite v položaj »START”.

6. VZDRŽEVANJE

Poleg upoštevanja varnostnih navodil in navodil za uporabo je enako pomembno slediti in upoštevati navodila za vzdrževanje.

⚠ PREVIDNOST!

Nikoli ne izvajajte vzdrževalnih in čistilnih del, medtem ko deluje motor. Pred izvajanjem del na napravi vedno odstranite ključ za zagon in/ali pokrov vžigalne svečke, da s tem preprečite nenameren in nepričakovan zagon.

⚠ PREVIDNOST!

Ko naprava ugasne, pustite, da se vroče površine naprave ohlajajo najmanj 15 do 20 minut, preden se napravi približate.

⚠ PREVIDNOST!

Vedno uporabljajte rokavice, zaščitno obutev, očala – pri vzdrževanju rezil in/ali drugih ostrih delov uporabljajte ustrezno zaščito.

⚠ **PREVIDNOST!**

Na strukturnih sestavnih delih in varnostnih napravah ne izvajajte popravil, ki vključujejo varjenje, vrtanje, brušenje ipd.

Uporabljajte samo originalne dele Eurosystems. Vsi drugi deli na trgu morajo ustrezati tehničnim in kakovostnim zahtevam, ki jih navaja Eurosystems.

6.1. PROGRAM VZDRŽEVANJA

Kdaj	Kdo	Kaj	Referenca
PRED VSAKIM ZAGONOM	Uporabnik	Preverite zračni tlak v pnevmatikah	Uporabniški priročnik, poglavje o vzdrževanju Kolesa in platišča
	Uporabnik	Preverite, ali so matice na kolesih dovolj privite (na pnevmatskih in nepnevmatskih kolesih)	Uporabniški priročnik, poglavje o vzdrževanju Kolesa in platišča
	Uporabnik	Preverite, ali parkirna zavora ustrezno deluje.	Uporabniški priročnik, poglavje o vzdrževanju Samodejna parkirna zavora
	Uporabnik	Preverite, ali se ročica PTO samodejno sprosti, ko se sprosti ročica za samodejno prekinitev delovanja.	Uporabniški priročnik, poglavje o vzdrževanju Ročica za samodejno sprostitev PTO (odjem moči motorja)
	Uporabnik	Preverite, ali je ročica za sklopko pravilno prilagojena.	Uporabniški priročnik, poglavje o vzdrževanju Samodejna parkirna zavora
	Uporabnik	Preverite, ali ima motor dovolj ustreznega mazalnega olja.	Priročnik za uporabo motorja
	Uporabnik	Preverite pokrove in ohišja naprave.	Uporabniški priročnik, poglavje o vzdrževanju pokrovov in ohišij
PO ZAKLJUČENEM DELU	Uporabnik	Očistite napravo.	Pogl. Odstavek »Vzdrževanje« »Čiščenje naprave«
PO PRVIH 50 URAH	Pooblaščeni center Eurosystems Spa	PRIPOROČENA – menjava hidrostatičnega olja	Priročnik za vzdrževanje in popravila
	Pooblaščeni center Eurosystems Spa	Preverite, ali so ročice stranskih priključkov v pravilnem položaju, ko se aktivira ročica za samodejno prekinitev	Priročnik za vzdrževanje in popravila
VSAKIH 50 DELOVNIH UR	Uporabnik	Podmažite ročico za odvzem moči motorja [sliki A]	Uporabniški priročnik, poglavje o vzdrževanju
	Uporabnik	Podmažite zatič prestave za pomikanje naprej.	Uporabniški priročnik, poglavje o vzdrževanju
	Uporabnik	Podmažite kavlje dodatka/ orodja [4] [sliki A]	Uporabniški priročnik, poglavje o vzdrževanju
	Uporabnik	Preverite razdalje med nosilcem motorja in napravo.	Uporabniški priročnik, poglavje o vzdrževanju

Kdaj	Kdo	Kaj	Referenca
VSAKIH 100 DELOVNIH UR	Uporabnik	Preverite stanje zgloba »star joint« na delu naprave za odjem moči motorja.	Uporabniški priročnik, poglavje o vzdrževanju
VSAKIH 250 DELOVNIH UR	Uporabnik	Preverite stanje zvezdastega vstavka zgloba PTO in ga zamenjajte, če je obrabljen.	Uporabniški priročnik
VSAKIH 500 DELOVNIH UR	Pooblaščeni center Eurosystems Spa	Zamenjajte jermen za prestave.	Priročnik za vzdrževanje in popravila
	Pooblaščeni center Eurosystems Spa	Zamenjajte jermen motorja	Priročnik za vzdrževanje in popravila
	Pooblaščeni center Eurosystems Spa	Zamenjajte enoto s sklopko.	Priročnik za vzdrževanje in popravila
	Pooblaščeni center Eurosystems Spa	Preverite obrabo zavornih oblog samodejne parkirne zavore.	Priročnik za vzdrževanje in popravila
	Pooblaščeni center Eurosystems Spa	Zamenjajte ležaje enote prenosnega sistema in »dandy« enote jermena za prestave.	Priročnik za vzdrževanje in popravila
PREBERITE POSEBNI UPORABNIŠKI PRIROČNIK ZA MOTOR	Uporabnik	Vzdrževanje filtra, dolivanje in menjava olja.	Priročnik za uporabo motorja

6.2. KOLESA IN PLATIŠČA

Pri izvajanju del na kolesih se prepričajte, da je naprava pravilno parkirana (odstavek »Parkiranje«) in da je fiksna – ne more se premikati ali prevrniti.

Pred vsakim zagonom preverite tlak v pnevmatikah.

⚠ PREVIDNOST!

Prevelik tlak lahko vodi do predrtja platišča. Upoštevajte oznake na platišču in v poglavju »Specifikacije naprave«.

⚠ NEVARNOST!

Pred vsakim zagonom preverite, ali so matice na kolesih čvrsto privite. Navor zategovanja 100 Nm.

6.3. VARNOSTNE NAPRAVE

Vse multifunkcijske motorne kosilnice P130 so opremljene z dvema aktivnima sistemoma za preprečevanje nesreč. Te naprave omogočajo samodejno sprožitev parkirne zavore na vsakem izmed koles in izklop vertikalne PTO ob sprostitvi ročice za samodejno prekinitev delovanja [24] [sliki 02].

Pred uporabo naprave se prepričajte, da te naprave delujejo pravilno na podlagi naslednjih preventivnih pregledov.

⚠ PREVIDNOST!

Če ena ali več varnostnih naprav ne deluje pravilno, naprave ne uporabljajte in ukrepajte, kot opisujejo navodila v poglavju »Okvare«.

6.3.1. SAMODEJNA SPROSTITEV ROČICE PTO

Ko je motor ugasnjen upravljajte ročico za samodejno prekinitev delovanja [24] in aktivirajte PTO [22]. Ko se ročica za samodejno prekinitev delovanja [24] sprosti, se mora ročica [22] vrniti nazaj v nevtralen položaj **N**.

Če deluje pravilno, se mora ročica, ki aktivira ročico PTO [24], ob sprostitvi za samodejno prekinitev delovanja [22] nenadno ali postopno, samodejno sprostiti.

6.3.2. SAMODEJNA PARKIRNA ZAVORA

1. Ko je motor ugasnjen sprostite samodejno zavoro s pomikom ročice [25] v položaj (P), ki ga prikazuje [sliki 05]. Verificare che le ruote girino liberamente. Preverite, ali se kolesa prosto vrtijo. S po-

mikom ročice [25] nazaj v prvotni položaj AUTO (P) mora biti ročno premikanje naprave onemogočeno (kolesa so blokirana).

2. Ko je motor ugasnjen deaktivirajte samodejno zavoro s pomikom ročice [25] v položaj (P), ki ga prikazuje [sliki 05], zatem pa aktivirajte ročico za samodejno prekinitev delovanja. Če se ročica [25] vrne v pravi položaj AUTO (P), deluje pravilno.

6.4. PRILAGODITEV ROČICE PTO

⚠ NEVARNOST!

Prilagodite kable, ko je motor ugasnjen. Pred tem se prepričajte, da je ključ odstranjen iz vžiga ali da je odstranjen pokrov na vžigalni svečki, da s tem preprečite nepričakovani zagon.

Postopek prilagoditve:

1. Ko je motor ugasnjen pritisnite ročico za samodejno prekinitev delovanja [24] in aktivirajte PTO [22].

2. Ročico PTO [22] sprostite v aktiviran položaj, medtem ko držite ročico za samodejno prekinitev delovanja [24];

3. Preverite, da je distančnik prikazan na [sliki 36] v luknjah cilindra pod armaturno ploščo.

4. Potegnite prilagoditveni del, dokler distančnik ni poravnan s sredino luknje.

5. Pred vsakim zagonom opravite pregled, da s tem zagotovite maksimalno življenjsko dobo sklopke in se izognete nepotrebnemu pregrevanju.

⚠ NEVARNOST!

Prevelik odmik (samo vidni distančnik) lahko povzroči okvaro sklopke. Ob sprostitvi je možno, da zavora ne bo povsem pravilno delovala in s tem bo potrebnega več časa, da se naprava ustavi.

⚠ PREVIDNOST!

Premajhen odmik lahko povzroči pregrevanje sklopke, kar občutno zmanjša življenjsko dobo in učinkovitost.

6.5. MOTOR

Navodila za vzdrževanje motorja so na voljo v posebni brošuri, ki jo najdete znotraj vsakega paketa.

Splošna opozorila, ki jih je treba upoštevati:

- Pred vsakim zagonom preverite, ali je dovolj mazalnega olja. Po potrebi ga dolijte;
- Redno čistite zračni filter;
- Redno menjajte mazalno olje glede na zahteve, navedene v uporabniškem

priročniku (če ni navedeno drugače, je motorno olje treba menjati vsakih 50 delovnih ur).

(i) PODATKI:

Za odstranitev mazalnega olja uporabite lijak in dodatke, kot je prikazano na [sliki 37].

6.6. MENJAVA OLJA V HIDROSTATIČNEM MENJALNIKU

Tekočine, uporabljene v hidrostatičnem prenosnem sistemu, so bile pazljivo izbrane in testirane. Alternativno se lahko uporabi vsak izdelek, ki je enak ali boljši od navedenega.

(i) PODATKI:

Čeprav za pravilno delovanje naprave ni določena menjava olja, je ta priporočljiva po prvih petdesetih delovnih urah, da se odstranijo nečistoče, ki med obratovanjem nastanejo. Kontaktirajte vašega prodajalca!

6.7. POKROVI IN OHIŠJA NAPRAVE

Pred vsakim zagonom motorja preverite, ali so pokrovi in ohišja ter orodja in dodatki ustrezno nameščeni in v brezhibnem stanju.

(i) PODATKI:

Pred uporabo zamenjajte poškodovane zaščitne dele naprave!

6.8. ČIŠČENJE IN PRANJE

Čiščenje:

1. Napravo ugasnite in počakajte, da se ustavijo vsi gibljivi deli;

2. Odstranite ključ za zagon in/ali pokrov vžigalne svečke;

3. Počakajte, da se vroči deli naprave ohladijo (najmanj 15–20 minut);

4. V odprtine, ki so na sprednjem in zadnjem delu naprave in ki so prikazane na [sliki 40] usmerite stisnjen zrak.

⚠ PREVIDNOST!

Nikoli ne odstranite zaščitnih pokrovov naprave.

Pranje:

1. napravo ugasnite in počakajte, da se ustavijo vsi gibljivi deli;

2. odstranite ključ za zagon in/ali pokrov vžigalne svečke;

3. počakajte, da se vroči deli naprave ohladijo (najmanj 15–20 minut);

4. napravo očistite z gobo, nežnim de-

tergentom in vodo. Izogibajte se predelom z etiketo.

⚠ NEVARNOST!

Za pranje naprave ne uporabljajte vode pod pritiskom. Sila pritiska lahko poškoduje električne dele. Izogibajte se prekomerni uporabi vode in ne uporabljajte je na občutljivih predelih, kot so akumulator, etikete in električni sistemi.

6.9. MENJAVA ZGLOBA »STAR JOINT«

Vsakih 100 delovnih ur preverite zglob »star joint« na ročici PTO (odjem moči motorja):

- Napravo ugasnite in odstranite ključ in/ali pokrov vžigalne svečke, da preprečite nenamerni vžig;
- Odstranite orodje ali dodatek in počakajte, da se naprava ohladi (15–20 minut);
- Napravo parkirajte tako, kot opisujejo navodila v poglavju »Parkiranje naprave«;
- Odstranite obroč seeger, prikazan na [sliki 43];
- Odstranite zgornji del zgloba;
- Odstranite zvezdasto oblikovan plastični vstavek

Zglob ne sme biti poškodovan ali vidno obrabljen. Če je poškodovan ali obrabljen, ga zamenjajte tako, da kontaktirate pooblaščeni servis Eurosystems.

Za menjavo zvezde sledite postopku v obratnem vrstnem redu.

6.10. PODMAZOVANJE

Vsakih 50 ur:

- **podmažite PTO in podporne kavlje [4], kot prikazuje [sliki 41];**
- podmažite podporne enote PTO ročice [22] [sliki 42];
- podmažite prednji prestavni zatič, ki je pod krmilom, kot prikazuje [sliki 38].

⚠ NEVARNOST!

Pred vsakim podmazovanjem napravo PTO vedno najprej ugasnite. Odstranite ključe in/ali pokrov vžigalne svečke, da preprečite nenamerni vžig.

⚠ PREVIDNOST!

Počakajte najmanj 15–20 minut, dokler se vroči deli naprave ne ohladijo.

6.11. PREVERITE ZNAKE OBRABE JERMENA MOTORJA

Vsakih 50 ur je treba preveriti položaj nosilca motorja [32] glede na ogrodje naprave [33] [sliki 44]. Prostor, ki nastane med tema dvema deloma naprave, je pokazatelj obrabljenosti jermena motorja.

⚠ NEVARNOST!

Največja dovoljena širina je 12 mm. Zamenjajte jermen motorja, če je nosilec motorja 10–11 mm od okvirja, da preprečite zlome okvirja in poškodbe mehanskih delov.

7. SHRANJEVANJE

⚠ PREVIDNOST!

Vedno odstranite ključ za zagon in/ali pokrov vžigalne svečke, da s tem preprečite nenameren ter nepričakovan zagon. Ključ hranite na varnem mestu izven dosega otrok.

⚠ NEVARNOST!

Napravo parkirajte z najmanj enim nameščenim dodatkom, da se ne prevrne. Kadar to ni mogoče, sledite navodilom v poglavju »Parkiranje« in poglavju »Upravljanje z embalažo in napravo«.

⚠ NEVARNOST!

Vedno zaprite pipo za gorivo, da preprečite uhajanje goriva.

⚠ NEVARNOST!

Naprave ne parkirajte v okolju z gorljivim materialom, kot so na primer: gnojila, slama, seno, trava, suh les itd.

Kratkoročno shranjevanje (manj kot mesec dni):

1. Napravo ustrezno očistite.

2. Po koncu dela napravo parkirajte in izpraznite rezervoar za gorivo ali pa poskrbite, da je v rezervoarju minimalna količina goriva.

3. Parkiranje:

a. naprave ne parkirajte v vlažnih okoljih;

b. napravo parkirajte na stabilni in ravni podlagi;

c. napravo parkirajte tako, kot opisujejo navodila v poglavju »Parkiranje naprave«.

4. Prevleka:

a. napravo pokrijte s prevleko za zaščito pred prahom iz najlona ali blaga;

b. pokrijte ostre dele naprave, orodja in dodatke.

Dolgotrajno shranjevanje (dlje kot mesec dni):

1. Napravo ustrezno očistite.

2. S podmazovanjem zaščitite PTO [sliki 41];

3. Rezervoar za gorivo povsem izpraznite.

4. Akumulator in električni sistem:

a. akumulator izklopite (negativni pol);

b. lahko se polni s primernim polnilcem za akumulatorje ali pa ga napolnite periodično (vsake štiri tedne).

5. Motor: odstranite ključ za zagon in/ali pokrov vžigalne svečke.

6. Kolesa: naprava naj bo dvignjena, da se prepreči dolgotrajen statični stik med kolesi in podlago.

7. Parkiranje:

a. naprave ne parkirajte v vlažnih okoljih;

b. napravo parkirajte na stabilni in ravni podlagi;

c. napravo parkirajte tako, kot opisujejo navodila v poglavju »Parkiranje naprave«.

8. Prevleka:

a. napravo pokrijte s prevleko za zaščito pred prahom iz najlona ali blaga;

b. pokrijte ostre dele naprave, orodja in dodatke.

7.1. IZPRAZNITE REZERVOAR ZA GORIVO

⚠ NEVARNOST!

V nekaterih okoliščinah je lahko gorivo izredno nevarno, eksplozivno in gorljivo. Eksplozije ali požari lahko resno poškodujejo lastnino in ljudi.

⚠ NEVARNOST!

Rezervoar za gorivo izpraznite šele, ko se motor dovolj ohladi. Ta postopek izvajajte na prostem in vsakršna puščanja ustrezno očistite.

⚠ NEVARNOST!

Ne kadite, ne uporabljajte mobilnih ali drugih električnih naprav. Ne približujte se toplotnim virom.

Postopek:

1. Napravo parkirajte na ravni in stabilni podlagi;

2. Zaprite pipo za gorivo [sliki 28] ali [sliki 29] in napravo ugasnite;

3. Ko naprava ugasne, izpraznite filter in vezje med (zaprto) pipo in črpalko goriva;

4. Ko motor ugasne, odstranite ključ za zagon in/ali pokrov na vžigalni svečki, da preprečite nenamerni zagon;

5. Prekinite povezavo med cevjo za gorivo na pipi s strani, kjer je motor;

6. cev položite v primerno posodo za

zbiranje goriva;

7. Odprite pipo in vso vsebino rezervoarja izpraznite v posodo.

8. Pri praznjenju lahko nagnete napravo na njen spodnji del ter nežno zatresete krmilo.

(i) PODATKI:

Pipa za gorivo: Če pipe za gorivo ni, uporabite klešče in cev čvrsto stisnite. Ko je enkrat cev nameščena v posodo za zbiranje, sprostite klešče in izpraznite vsebino rezervoarja v posodo.

7.2. AKUMULATOR IN POLNILNIK AKUMULATORJA (OPTIONAL)

Če naprava dlje časa miruje, redno polnite akumulator ali pa ga povežite s polnilcem akumulatorjev (opcijsko):

1. odstranite ključ iz zaganjalnika [21], kot opisujejo navodila z začetka tega odstavka;

2. polnilec odstranite iz embalaže;

3. priključek [a] povežite s priključkom [b], kot prikazuje [sliki 45];

4. vklopite polnilec.

Specifikacije luči polnilca:

- RDEČA luč: akumulator se polni.
- ZELENA luč: akumulator je napolnjen.

⚠ PREVIDNOST!

Pred uporabo naprave se prepričajte, da je polnilec akumulatorja odklopljen.

Če se naprava ne uporablja, se zmogljivost akumulatorja zmanjša.

Prepričajte se, da je akumulator pravilno povezan. Najprej povežite pozitivni pol in šele zatem negativni pol. Za odklop sledite postopku v obratnem vrstnem redu.

⚠ PREVIDNOST!

Bodite pozorni na pline, ki jih ustvarijo poškodovani akumulatorji.

⚠ NEVARNOST!

Naprave ne pustite s ključem v položaju »IZVAJANJE«, da preprečite praznjenje akumulatorja.

8. OKVARE

Težava	Možni vzroki	Rešitev	Kdo	Referenca
Bencinski motorji				
MOTORJA NI MOGOČE ZAGNATI	Pokrov vžigalne svečke ni vstavljen	Povežite pokrov vžigalne svečke	U	Priročnik za uporabo motorja
	Pokvarjen pokrov vžigalne svečke	Očistite, prilagodite ali zamenjajte pokrov vžigalne svečke	U	Priročnik za uporabo motorja
	Umazana vžigalna	Očistite vžigalno svečko	U	Priročnik za uporabo motorja
	Zamašen filter goriva	Motor dostavite v servisni center	AD	-
	Umazan zračni filter	Redno čistite/menjajte zračni filter	U	Priročnik za uporabo motorja
	Dotok zraka ni odprt	Premaknite malo ročico za pospeševanje proti zraku	U	Uporabniški priročnik – odstavek »Zagon«
	Ključ za zagon v položaju STOP	Obrnite ključ v položaj IZVAJANJE (RUN)	U	Uporabniški priročnik – odstavek »Zagon«
	Rezervoar za gorivo je prazen ali skoraj prazen	Napolnite rezervoar za gorivo	U	Uporabniški priročnik – odstavek »Napolnite rezervoar za gorivo in motorno olje
	Pipa za gorivo je zaprta	Odprite pipo za gorivo (če obstaja);	U	Manuale d'uso e Manutenzione della macchina paragrafo "Rubinetto benzina"
	Električne povezave so prekinjene	Ponovno povežite prekinjene povezave	U	-
		Poškodovan zaganjalnik motorja ali elektromagnet	AD	-
	Prazen akumulator	Preverite varovalke in releje ter jih po potrebi zamenjajte	U	Manuale d'uso e Manutenzione paragrafo “Fusibili”
		Napolnite ali zamenjajte zagonski akumulator	U	-
	Pregorela varovalka	Zamenjajte pregorelo varovalko	U	Manuale d'uso e Manutenzione paragrafo “Fusibili”
	Drugo	Preverite uporabniški priročnik za motor ali obiščite servisni center za motorje	U in AD	-
MOTOR NE UGASNE	Pokvarjen ozemljitveni kabel	Preverite električni sistem	AD	-
	Napačno prilagojen kabel za pospeševanje – ventil ne doseže položaja STOP.	Prilagodite kabel za pospeševanje	AD	-

Težava	Možni vzroki	Rešitev	Kdo	Referenca
Bencinski motorji				
IZHODNA MOČ MOTORJA JE NIZKA	Napačno prilagojen pospeševalnik – ventil ne doseže	Prilagodite kabel za pospeševanje	AD	-
	Umazan zračni filter	Redno čistite/menjajte zračni filter	U	Priročnik za uporabo motorja
	Ni mazalnega olja	Popravite motor	AD	-
	Mehanska težava z motorjem	Popravite motor	AD	-
Električni zaganjalnik				
ELEKTRIČNI ZAGON NE DELUJE	Prazen akumulator	Preverite varovalke in releje ter jih po potrebi zamenjajte	U	-
		Napolnite ali zamenjajte zagonski akumulator	U	-
	Akumulatorja ni mogoče napolniti	Preverite varovalke in releje ter jih po potrebi zamenjajte	AD	-
	Akumulator ni ustrezno povezan	Akumulator povežite z električnim vezjem	U	Uporabniški priročnik – odstavek »Akumulator in polnilec akumulatorja«
	Ena ali več varovalk je poškodovanih	Zamenjajte varovalke	U	-
Naprava				
SKLOPKA SE NE SPROSTI	Ročica sklopke ni ustrezno prilagojena	Preverite kabel sklopke in ga prilagodite	U	Uporabniški priročnik – odstavek »Prilagoditev ročice PTO«
SKLOPKA ZDRSNE IN NE PRENAŠA MOČI	Napačni kabel sklopke	Preverite kabel sklopke in ga prilagodite	U	Uporabniški priročnik – odstavek »Prilagoditev
	Sklopka je obrabljena	Zamenjajte enoto s sklopko	AD	-
	Prenosni jermen je uničen	Zamenjajte jermen in preverite, ali so ostali elementi znotraj okvirja nepoškodovani	AD	-
Komplet za nagib motorja (opcijsko)				
RDEČA LUČ UTRIPA NEPREKINJENO IN MOTOR SE NE NAGNE	Možna preobremenitev plošče	Poskusite ponastaviti ploščo ter napravo ponovno ugasniti in zagnati.	U	-
		Zamenjajte kontrolno ploščo in/ali električni sistem in/ali sprožilnik	AD	-
	Naklon prednjega ali zadnjega dela naprave je prevelik	Napravo ponovno postavite v horizontalni položaj	U	-
	Prisotnost tujih teles med nosilcem naprave, ki preprečujejo, da se naprava pravilno nagne.	Odstranite tuja telesa	U	-

Težava	Možni vzroki	Rešitev	Kdo	Referenca
RDEČA LUČ NE UTRIPA, A MOTOR SE NE NAGNE	Električni sprožilnik je poškodovan	Preverite, ali je vzpostavljena povezava z električnim tokom in/ali	AD	-
	Električna plošča ne deluje	Preverite, ali je vzpostavljena povezava z električnim tokom in/ali zamenjajte električno kartico	AD	-
	V eni izmed dveh lukenj v nosilcu motorja so vijaki ali ovire, ki preprečujejo rotiranje.	Odstranite prisoten/prisotne vijake ali ovire	U	-
	Prisotnost tujih teles med nosilcem naprave, ki preprečujejo, da se naprava pravilno nagne.	Odstranite tuja telesa	U	-
Platišča				
HITROST KOLES SE RAZLIKUJE	Prilagoditev dveh prenosnih krakov je bila izvedena nepravilno ali pa je med delovanjem prišlo do odpora.	Dvignite napravo in prilagodite dolžino prenosnih krakov.	AD	-
	Zrak med dolivanjem ali menjavo mazalnega olja v enem ali v obeh menjalnikih ni bil izpuščen.	Izpustite zrak	AD	-
NI PRENOSA NA KOLESA	Prenosni jermen je uničen	Zamenjajte jermen in preverite, ali so ostali elementi znotraj okvirja nepoškodovani	AD	-
	Kabel ročice za samodejno prekinitev delovanja je poškodovan ali napačno nastavljen	Zamenjajte ali prilagodite prenos	AD	-
Krmilo in podpora krmila				
KRMILO SE NE ZATAKNE VEČ ZA ENO IZMED STRANSKIH LUKENJ ZA PRITRDITEV	Zatič za pritrditev je zlomljen	Zamenjajte stransko krmilo	AD	-
	Zatikanje zatiča za pritrditev	Razstavite nosilec krmila in preverite stanje zatiča za pritrditev. Če je ta poškodovan, ga zamenjajte in/ali podmažite povezavo.	AD	-
PREMIKANJE ROČICE ZA POMIKANJE NI TEKOČE	Zatič ni ustrezno podmazan	Podmažite zatič	U	Uporabniški priročnik – poglavje »Podmazovanje zatiča prestave za pomikanje naprej«
KO JE ROČICA ZA SAMODEJNO PREKINITEV DELOVANJA [24] SPROŠČENA, ROČICA SKLOPKE [22] NI SPROŠČENA	LRočica sklopke ni dovolj podmazana	Podmažite ročico sklopke	U	Uporabniški priročnik – poglavje »Podmazovanje PTO«

AD – Pooblaščeni Prodajalec Eurosystems;

U – Uporabnik

8.1. VAROVALKA

⚠ PREVIDNOST!

Uporabljajte samo varovalke navedene v uporabniškem priročniku. Uporaba večjih varovalk je lahko nevarna in lahko poškoduje električni sistem. Nevarnost požara!

Dve varovalki 15 A sta pod pokrovom nosilca krmila [1] zraven elektromagneta [sliki 39].
Če sta varovalki defektni, jih zamenjajte.
Oglejte si poglavje »Vezalni načrt« za podrobnosti o vezalnem načrtu.

9. DODATNA NAVODILA

9.1. ODLAGANJE

Ob koncu življenjskega cikla se mora izdlek deponirati skladno s trenutno veljavnimi predpisi za odlaganje in se ne sme obravnavati kot običajni odpadki.
Izdelek se mora deponirati v posebnih zbiralnih lokacijah ali pa mora biti vrnjen prodajalcu, če ga želite zamenjati za novejšo različico.
Proizvajalec bo po zakonu kril stroške odlaganja izdelka.

Izdelek vsebuje dele, ki niso biološko razgradljivi in snovi, ki lahko onesnažijo okolico, če niso ustrezno deponirane.

simbol prikazuje, da izdelek ustreza zahtevam novih direktiv, ki so bile uvedene za zaščito okolja (2002/95/CE, 2002/96/CE et 2003/108/CE) in ki omogoča, da je izdelek ob koncu življenjskega cikla mogoče ustrezno odložiti.
Vprašajte vaše lokalne organe za podatke o lokacijah, ki so namenjene odlaganju odpadkov.

Ljudje, ki izdelka ne deponirajo skladno z navodili v tem odstavku, za svoja dejanja zakonsko odgovarjajo.

9.2. IZLOČITEV IZ UPORABE

Izločitev iz uporabe in razgradnja multifunkcisjke naprave P130 vključuje razgradnjo izdelka s strani pooblaščenega osebja in skladno z zahtevami zakonske uredbe 81/08 (uporaba PPE ipd.) ter poznejšo segregacijo in deponiranje, kot je prikazano in opisano v poglavju 9.1 tega priročniku.

10. VEZALNI NAČRT

Glejte [sliki 47]