*MOTOZAPPA*
*MOTOBINEUSE*
*MOTOR-HOE*
*MOTORHACKE*

# *Z8*

*CATALOGO PARTI DI RICAMBIO*
*CATALOGUE PIECES DÉTACHÉES*
*SPARE PARTS LIST*
*ERSATZTEILLISTE*

11/2005

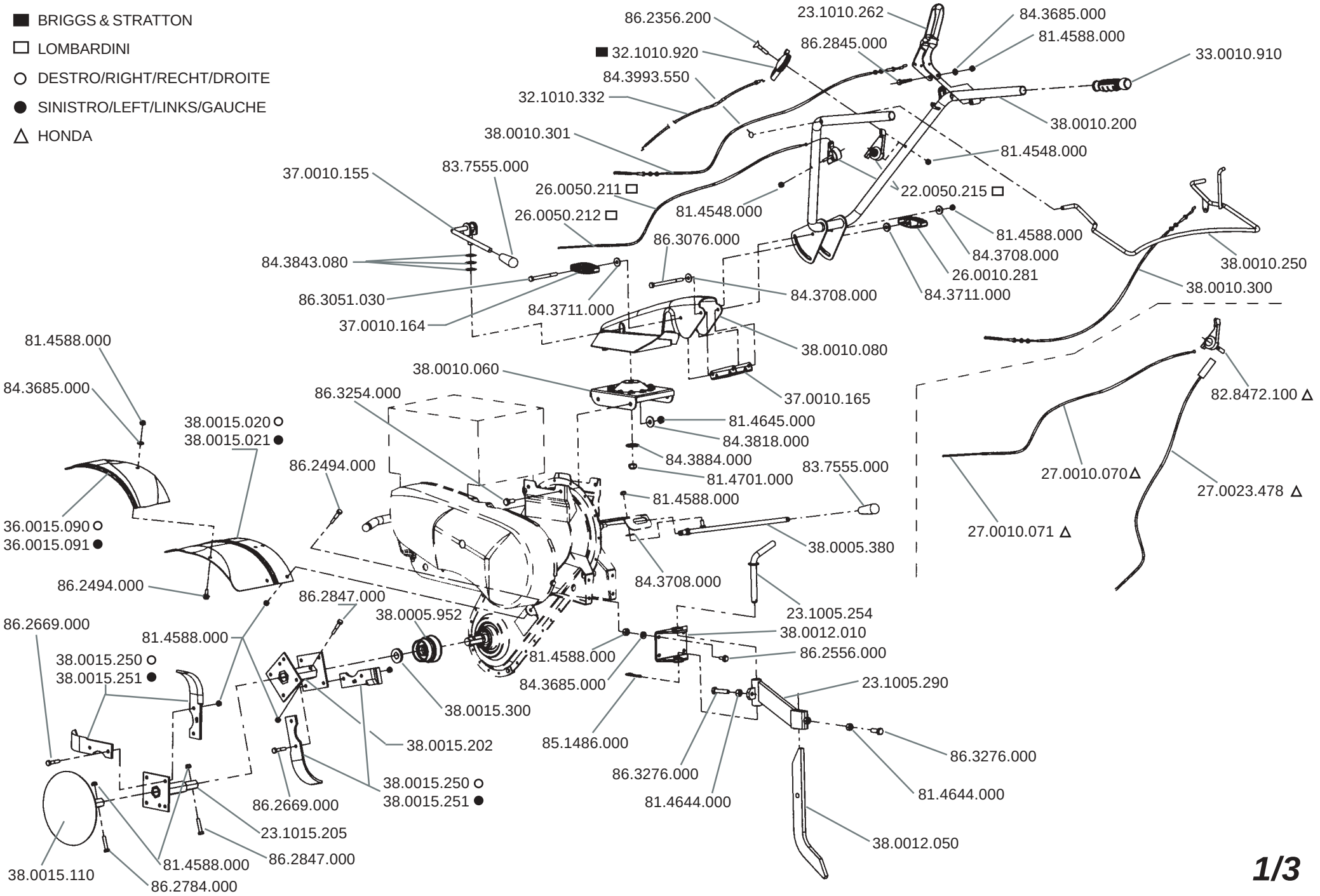
■ BRIGGS & STRATTON
□ LOMBARDINI
○ DESTRO/RIGHT/RECHT/DROITE
● SINISTRO/LEFT/LINKS/GAUCHE
△ HONDA
86.2356.200
23.1010.262
84.3685.000
81.4588.000
■ 32.1010.920
86.2845.000
33.0010.910
84.3993.550
32.1010.332
38.0010.200
38.0010.301
81.4548.000
37.0010.155
83.7555.000
26.0050.211 □
22.0050.215 □
81.4548.000
26.0050.212 □
81.4588.000
86.3076.000
84.3708.000
84.3843.080
26.0010.281
38.0010.250
86.3051.030
84.3708.000
84.3711.000
38.0010.300
84.3711.000
37.0010.164
38.0010.080
81.4588.000
38.0010.060
37.0010.165
84.3685.000
86.3254.000
82.8472.100 △
38.0015.020 ○
81.4645.000
38.0015.021 ●
84.3818.000
84.3884.000
86.2494.000
83.7555.000
81.4701.000
27.0010.070 △
27.0023.478 △
81.4588.000
36.0015.090 ○
36.0015.091 ●
27.0010.071 △
38.0005.380
86.2494.000
84.3708.000
86.2847.000
23.1005.254
38.0005.952
86.2669.000
38.0012.010
81.4588.000
81.4588.000
86.2556.000
38.0015.250 ○
38.0015.251 ●
84.3685.000
23.1005.290
38.0015.300
38.0015.202
85.1486.000
86.3276.000
86.3276.000
38.0015.250 ○
38.0015.251 ●
81.4644.000
81.4644.000
86.2669.000
23.1015.205
38.0012.050
81.4588.000
86.2847.000
38.0015.110
86.2784.000

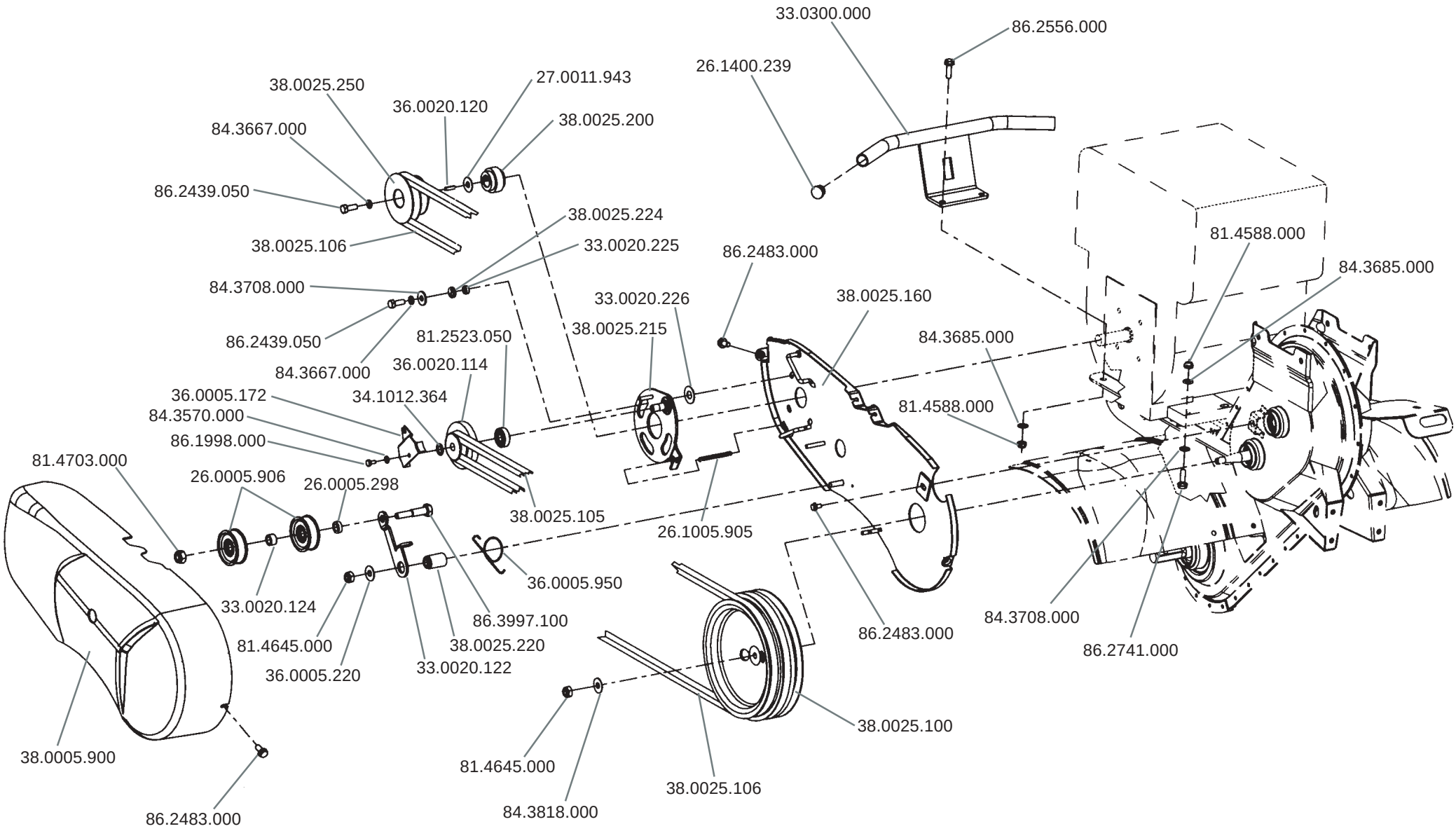
33.0300.000
86.2556.000
26.1400.239
38.0025.250
27.0011.943
36.0020.120
38.0025.200
84.3667.000
86.2439.050
38.0025.224
38.0025.106
33.0020.225
81.4588.000
86.2483.000
84.3685.000
84.3708.000
33.0020.226
38.0025.160
86.2439.050
81.2523.050
38.0025.215
84.3685.000
84.3667.000
36.0020.114
36.0005.172
34.1012.364
81.4588.000
84.3570.000
86.1998.000
81.4703.000
26.0005.906
26.0005.298
38.0025.105
26.1005.905
36.0005.950
33.0020.124
86.3997.100
84.3708.000
81.4645.000
38.0025.220
86.2483.000
86.2741.000
36.0005.220
33.0020.122
38.0025.100
38.0005.900
81.4645.000
38.0025.106
84.3818.000
86.2483.000

○ DESTRO/RIGHT/RECHT/DROITE
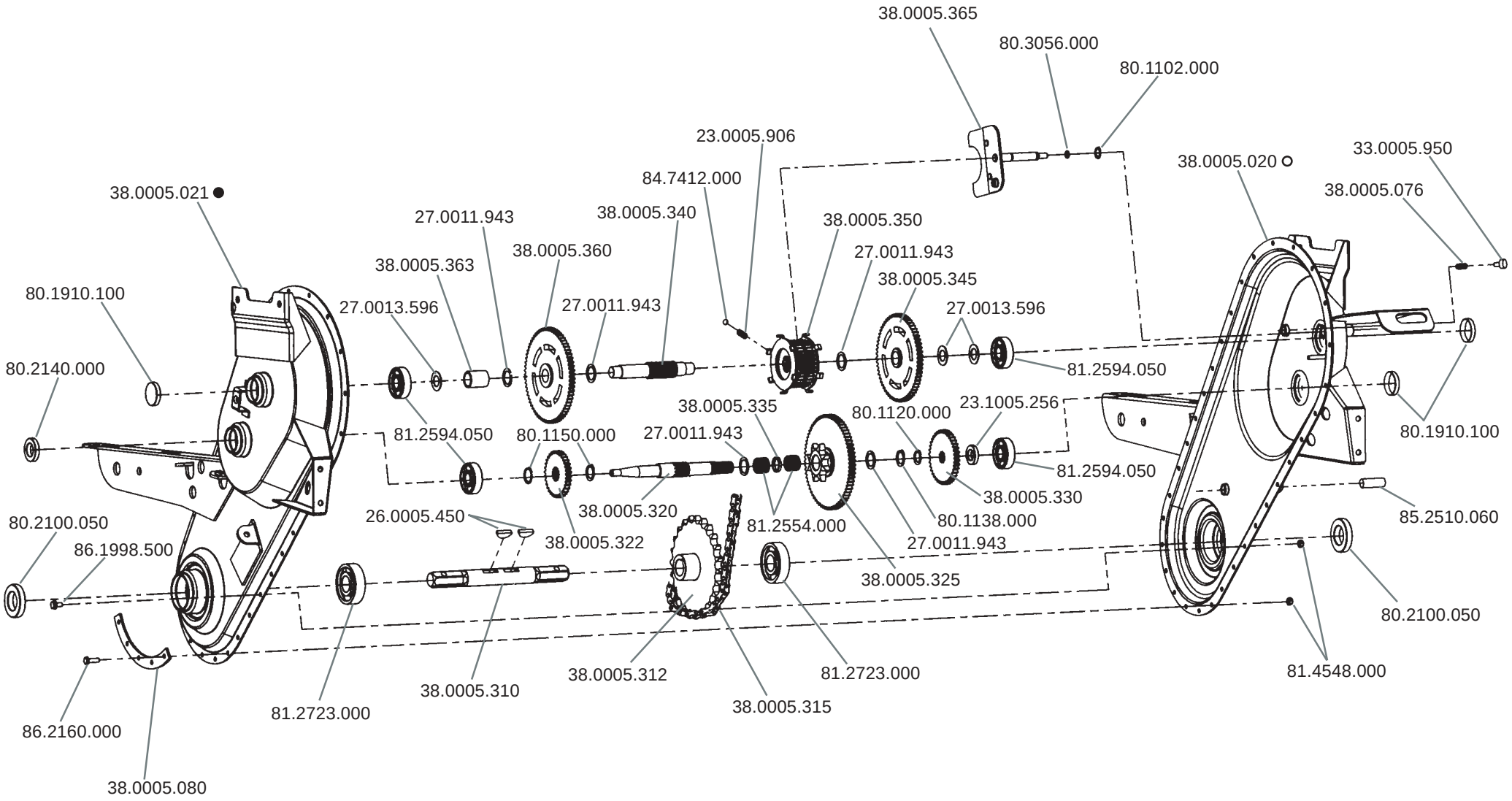
● SINISTRO/LEFT/LINKS/GAUCHE